SVIDIS

КАТАЛОГ ПРОДУКЦІЇ

АДАПТЕРИ



СВІДІС

ЗМІСТ

Ідентифікація різьби……..... 3
Різьба NPT/ NPTF……..……... 4
Різьба BSP……...…...… 5
Різьба JIS……..... 6
Різьба UN……...……...……..... 7
Метрична різьба NPT/ NPTF……...……...……...…. 8
Зведена таблиця розмірів різьби…….....…..... 9
Класифікація адаптерів.
Різновиди адаптерів за типом фітингів, різьби ……...……...……..... 11
Різновиди адаптерів за виконанням ……...……...…..... 16
Різновиди адаптерів за типом з'єднання ……...…….....17
Номенклатура адаптерів СВІДІС™
Адаптери з метричним фітингом DKM (під сферу, "яблуко")
Прямі ……...……...……..... 19
Кутові ……...……...….....22
Трійники ……...……...….....25
Пробки …...……...……...….....26
Адаптери з метричними фітингами DKO (DKOL, DKOS)
Прямі ……...……...……..... 27
Кутові ……...……...….....50
Трійники ……...……...….....60
Хрестовини ...……...……...….....67
Пробки …...……...……...….....69
Адаптери з дюймовим фітингом BSP
Прямі ……...……...…..... 71
Кутові ……...……...….....76
Трійники ……...……...….....79
Пробки …...……...……...….....85
Адаптери з дюймовим фітингом JIC
Прямі ……...……...…..... 87
Кутові ……...……...….....98
Трійники ……...……...….....108
Хрестовини ...……...……...….....115
Пробки …...……...……...….....116
Адаптери з дюймовим фітингом ORFS
Прямі ……...……....… 117
Кутові ……...……...….....130
Трійники ……...……...….....137
Пробки …...……...……...….....144
Адаптери з конічною різьбою NPT/ NPTF
Прямі ……...……....… 145
Пробки …...……...……...….....146

https://svidis.com.ua
Тел.: +380 (50) 487-52-15
e-mail: sales@svidis.com.ua

Ідентифікація різьби

1 *Зовнішня або внутрішня різьба*

Насамперед, необхідно визначити тип різьби - зовнішня чи внутрішня. Подивіться, де розташовані витки різьби. Якщо вони розташовані на зовнішній поверхні деталі - це зовнішня різьба. Якщо на внутрішній - внутрішня різьба.



Зовнішня різьба



Внутрішня різьба

2 *Конічна або циліндрична різьба*

Далі визначте, яка різьба - конічна чи циліндрична. Конічні різьби стають вужчими по мірі їхнього розширення назовні, а циліндричні різьби залишаються одного діаметру. Іноді цю характеристику можна визначити за допомогою візуального огляду, але якщо ні, то знадобиться штангенциркуль. Використовуйте його для вимірювання першого, четвертого й останнього повного витка різьби. Якщо всі вимірювання однакові, то це циліндрична різьба. Якщо вимірювання зменшуються в розмірі - конічна різьба.

NPT/NPTF, BSPT і метрична конічна є прикладами конічних різьб. Вони створюють ущільнення за допомогою заклинювання металу по металу або невеликої деформації різьби. Циліндричні різьби часто вимагають використання ущільнювального кільця або ФУМ-стрічки для забезпечення герметичності з'єднання.

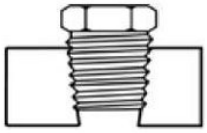

Конічна

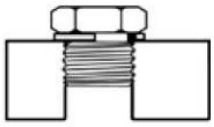

Циліндрична

3 *Розмір кроку/пітча*

Наступний етап у визначенні типу різьби - визначення розміру кроку/пітча. Розмір кроку різьби - це кількість витків на дюйм або відстань між витками в метричних типах різьби. Хоча для розрахунку розміру кроку можна використовувати лінійку, ми рекомендуємо використовувати різьбомір, оскільки розміри кроку можуть бути дуже схожими. Перевірте кілька різних розмірів за допомогою різьбоміра, щоб знайти найкращу відповідність.

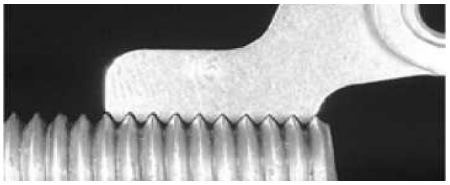

4 *Діаметр різьби*

Тепер вам потрібно буде визначити діаметр різьби. Використовуючи штангенциркуль, знову виміряйте зовнішній діаметр зовнішньої різьби і внутрішній діаметр внутрішньої різьби. Якщо різьба циліндрична, вимірювання можна проводити на будь-якому повному витку. Якщо конічна - проведіть вимірювання на четвертому або п'ятому повному витку. Далі, якщо ви виявите, що ваші вимірювання не зовсім збігаються з вимірами в таблицях розмірів різьби, це не страшно. Невеликі відхилення неминучі через різницю виробників.

5 *Стандарт типу різьби*

Останній крок у визначенні типу різьби - визначення стандарту типу різьби. NPT, UN і G - усе це приклади стандартів типу різьби. Зберіть інформацію з попередніх кроків і порівняйте її з вимірами в таблицях розмірів різьби, що розміщені далі.

https://svidis.com.ua
Тел.: +380 (50) 487-52-15
e-mail: sales@svidis.com.ua

Таблиці розмірів різьби

Тип різьби NPT/NPTF - національна трубна конічна паливна

NPT - тип різьби, що найчастіше використовується в Північній Америці. Ви впізнаєте її по конічному зовнішньому і внутрішньому діаметру. Під час затягування бічні поверхні різьби стискаються одна з одною, утворюючи герметичне ущільнення. Однак для забезпечення повної герметичності рекомендується використовувати ФУМ-стрічку або герметик.

Напівсумісним варіантом різьби NPT є NPTF. Вона забезпечує ще більш герметичне ущільнення. NPTF - конічна різьба, яка навіть при сильному тиску і зміні температури самостійно самоущільнюється на відміну від NPT. Основна відмінність між різьбою NPT і NPTF полягає в тому, що профілі різьби є різними. Різьба NPTF має трохи гостріші вершини і плоскіші западини порівняно з різьбою NPT. Під час затягування ці деформації створюють ущільнення метал-метал для більш міцного герметичного з'єднання.

Важливо зазначити, що спільне використання різьб NPT і NPTF знижує їхню герметичність.

Розмір з тире (номінальний розмір)	Крок/пітч різьби	Діаметр зовнішньої різьби, мм	Діаметр зовнішньої різьби, дюйми	Діаметр внутрішньої різьби, мм	Діаметр внутрішньої різьби, дюйми
-02 (1/8)	27	10,3	0,41	9,4	0,37
-04 (1/4)	18	13,7	0,54	12,4	0,49
-06 (3/8)	18	17,3	0,68	15,7	0,62
-08 (1/2)	14	21,3	0,84	19,3	0,76
-10 (5/8)	14	22,9	0,90	21,1	0,83
-12 (3/4)	14	26,9	1,06	24,9	0,98
-16 (1)	11 1/2	33,3	1,31	31,5	1,24
-20 (1 1/4)	11 1/2	42,2	1,66	40,1	1,58
-24 (1 1/2)	11 1/2	48,3	1,90	46,2	1,82
-32 (2)	11 1/2	60,4	2,38	57,9	2,29

https://svidis.com.ua
Тел.: +380 (50) 487-52-15
e-mail: sales@svidis.com.ua

Таблиці розмірів різьби

Тип різьби BSP — британський стандарт труб

Це стандартний тип різьби, прийнятий на міжнародному рівні для з'єднання й ущільнення кінців труб. Його можна зустріти по всій Європі. Існує два типи різьби BSP: BSPP і BSPT. BSPP відноситься до циліндричної або прямої різьби, тоді як BSPT відноситься до конічної різьби. Іноді різьбу BSPP називають різьбою G, а різьбу BSPT - різьбою R. Ви ще не заплуталися?

Примітка: конічна трубна різьба JIS (різьба PT) взаємозамінна з різьбою BSPT.

Розмір з тире (номінальний розмір)	Крок/пітч різьби	Діаметр зовнішньої різьби, мм	Діаметр зовнішньої різьби, дюйми	Діаметр внутрішньої різьби, мм	Діаметр внутрішньої різьби, дюйми
-02 (1/8)	28	9,7	0,38	8,9	0,35
-04 (1/4)	19	13,2	0,52	11,9	0,47
-06 (3/8)	19	16,5	0,65	15,2	0,60
-08 (1/2)	14	20,8	0,82	19,1	0,75
-10 (5/8)	14	22,4	0,88	20,3	0,80
-12 (3/4)	14	26,4	1,04	24,6	0,97
-16 (1)	11	33,0	1,30	31,0	1,22
-20 (1 1/4)	11	41,9	1,65	39,6	1,56
-24 (1 1/2)	11	47,8	1,88	45,5	1,79
-32 (2)	11	59,7	2,35	57,4	2,26

Таблиці розмірів різьби

Тип різьби JIS - японська трубна

Цей тип різьби на пострадянському просторі зустрічається досить рідко. Існує два типи різьби JIS: PF та PT. PF є аналогом британської циліндричної різьби BSPP, а PT - аналогом британської конічної різьби BSPT. Однак, адаптери з різьбами JIS та BSP мають обмежену взаємозамінність через різні типи конусів (зовнішній/внутрішній). Крім того, ми рекомендуємо використовувати різьбовий герметик для різьби PT, щоб забезпечити герметичність з'єднання.

Розмір з тире (номінальний розмір)	Крок/пітч різьби	Діаметр зовнішньої різьби, мм	Діаметр зовнішньої різьби, дюйми	Діаметр внутрішньої різьби, мм	Діаметр внутрішньої різьби, дюйми
-02 (1/8)	28	9,4	0,37	8,1	0,32
-04 (1/4)	19	13,7	0,53	12,4	0,49
-06 (3/8)	19	17,2	0,68	16	0,62
-08 (1/2)	14	21,5	0,84	19,8	0,77
-10 (5/8)	14	23,1	0,91	20,6	0,81
-12 (3/4)	14	26,9	1,06	25,4	1
-16 (1)	11	34	1,34	31,8	1,25
-20 (1 1/4)	11	42,6	1,68	40,4	1.59
-24 (1 1/2)	11	48,5	1,9	46,2	1,81
-32 (2)	11	60,4	2,37	58,2	2,29

https://svidis.com.ua
Тел.: +380 (50) 487-52-15
e-mail: sales@svidis.com.ua

Таблиці розмірів різьби

Тип різьби UN - циліндрична різьба, з ущільнювальним кільцем

Циліндрична різьба UN забезпечує герметичність завдяки кільцю Buna-N «О» з твердістю 90 у.о. Ця різьба має кілька типів - UNC (крупна), UNF (дрібна), UNS (спеціальна) та ін. Різьба UN - це високонадійний і багаторазовий тип різьби. Тоді як для деяких типів різьб необхідно, щоб витки зовнішньої та внутрішньої частини зминалися для утворення ущільнення, ущільнювальне кільце на цьому типі різьби дозволяє уникнути цього.

Розмір з тире (номінальний розмір)	Крок/пітч різьби	Діаметр зовнішньої різьби, мм	Діаметр зовнішньої різьби, дюйми	Діаметр внутрішньої різьби, мм	Діаметр внутрішньої різьби, дюйми
-03 (3/8)	24	9,6	0,38	8,6	0,34
-04 (7/16)	20	11,2	0,44	9,9	0,39
-05 (1/2)	20	12,7	0,5	11,4	0,45
-06 (9/16)	18	14,2	0,56	12,9	0,51
-07 (5/8)	18	15,9	0,63	14,5	0,57
-09 (11/16)	16	17,4	0,68	15,8	0,62
-08 (3/4)	16	19	0,75	17	0,67
-11 (13/16)	16	20,5	0,81	19	0,75
-10 (7/8)	14	22,3	0,88	20,3	0,8
-13 (1)	14	25,4	1	23,4	0,92
-12 (1 1/16)	12	26,9	1,06	24,9	0,98
-14 (1 3/16)	12	30	1,18	28	1,1
-16 (1 5/16)	12	33,3	1,31	31	1,22
-15 (1 7/16)	12	36,4	1,43	34,3	1,35
-20 (1 5/8)	12	41,2	1,62	39,2	1,54
-21 (1 11/16)	12	42,8	1,68	40,7	1,6
-24 (1 7/8)	12	47,5	1,87	45,4	1,79
-32 (2)	12	50,7	2	48,6	1,91

https://svidis.com.ua
Тел.: +380 (50) 487-52-15
e-mail: sales@svidis.com.ua

Таблиці розмірів різьби

Метрична конічна/циліндрична різьба

Метрична різьба найбільш поширена в Європі. Вона має циліндричний внутрішній і зовнішній діаметр, точно виражений у міліметрах. Дрібний конус метричної конічної різьби забезпечує найкращу передачу зусилля. У письмовому вигляді метрична різьба позначається великою літерою «М» і зазначенням її номінального зовнішнього діаметра (наприклад, М22х1,5). І нарешті, під час вимірювання розміру кроку переконайтеся, що ви використовуєте метричний різьбовий калібр.

Метричний розмір порта (CI), мм	Крок різьби, мм	Діаметр зовнішньої різьби, мм	Діаметр внутрішньої різьби, мм
M5 x 0,8	0,8	4,9	4,2
M8 x 1,0	1	7,9	7,0
M10 x 1,0	1	9,9	9,0
M12 x 1,5	1,5	11,9	10,5
M14 x 1,5	1,5	13,9	12,5
M16 x 1,5	1,5	15,9	14,5
M18 x 1,5	1,5	17,9	16,5
M20 x 1,5	1,5	19,9	18,5
M22 x 1,5	1,5	21,9	20,5
M24 x 1,5	1,5	23,9	22,5
M26 x 1,5	1,5	25,9	24,5
M27 x 1,5	1,5	26,9	25,5
M30 x 1,5/2,0	1,5/2	29,9	28,5/28,0
M33 x 2,0	2	32,9	31,0
M36 x 2,0	2	35,9	34,0
M42 x 2,0	2	41,9	40,0

Також для зручності можна скористатися зведеною таблицею:

https://svidis.com.ua
Тел.: +380 (50) 487-52-15
e-mail: sales@svidis.com.ua

Зведена таблиця розмірів різьби

Зовнішній діаметр, мм	Внутрішній діаметр, мм	Крок / пітч різьби, витків на дюйм	Метрична різьба	BSPP (G) /BSPT (R)	NPT, NPTF	Уніфікована UN
4.8 - 4.9	**4.1 - 4.3**	0.8	M5	-	-	-
5.7 - 5.9	**4.9 - 5.2**	1	M6	-	-	-
7.7 - 7.9	**6.9 - 7.2**	1	M8	-	-	-
7.7 - 7.9	**6.8 - 7.1**	24	-	-	-	5/16" UNF
7.0 - 7.9	**6 - 6.9**	27	-	-	1/16"	-
9.5 - 9.7	**8.5 - 8.8**	28	-	1/8"	-	-
9.5 - 9.7	**8.5 - 8.7**	24	-	-	-	3/8" UNF
9.7 - 9.9	**8.9 - 9.2**	1	M10	-	-	-
9.4 - 10.3	**8.3 - 9.2**	27	-	-	1/8"	-
10.9 - 11.1	**9.7 - 10.0**	20	-	-	-	7/16" UNF
11.7 - 11.9	**10.4 - 10.7**	1.5	M12	-	-	-
12.5 -12.7	**11.3 - 11.7**	20	-	-	-	1/2" UNF
12.9 - 13.2	**11.4 - 11.9**	19	-	1/4"	-	-
12.6 - 13.7	**11.9 - 12.5**	18	-	-	1/4"	-
13.8 - 14.0	**12.4 - 12.6**	1.5	M14	-	-	-
14.0 - 14.2	**12.8 - 13.1**	18	-	-	-	9/16" UNF
15.7 - 15.9	**14.4 - 14.7**	1.5	M16	-	-	-
15.9 - 16.1	**14.4 - 14.6**	18	-	-	-	5/8" UNF
16.4 - 16.7	**14.9 - 15.4**	19	-	3/8"	-	-
16.0 - 17.1	**15.3 - 15.9**	18	-	-	3/8"	-
17.2 - 17.4	**15.7 - 15.9**	16	-	-	-	11/16" UN
17.8 - 18.0	**16.4 - 16.6**	1.5	M18	-	-	-
18.8 - 19.0	**17.3 - 17.7**	16	-	-	-	3/4" UNF
19.7 - 19.9	**18.4 - 18.7**	1.5	M20	-	-	-
20.4 - 20.6	**18.9 - 19.3**	16	-	-	-	13/16" UN
20.7 - 20.9	**18.6 - 19.2**	14	-	1/2"	-	-
20.4 - 21.3	**18.9 - 19.6**	14	-	-	1/2"	-
21.7 - 21.9	**20.4 - 20.7**	1.5	M22	-	-	-
21.9 - 22.6	**20.3 - 20.8**	14	-	-	-	7/8" UNF
22.6 - 22.9	**20.6 - 21,1**	14	-	5/8"	-	-
23.7 - 23.9	**22.4 - 22.7**	1.5	M24	-	-	-
25.1 - 25.4	**23.1 - 23.6**	14	-	-	-	1" UNS
25.7 - 26.0	**24.4 - 24.6**	1.5	M26	-	-	-
26.2 - 26.4	**24.1 - 24.7**	14	-	3/4"	-	-
26.6 - 26.9	**24.8 - 25.2**	2	M27	-	-	-
26.8 - 27.0	**24.7 - 24.9**	12	-	-	-	1 1/16" UN

https://svidis.com.ua
Тел.: +380 (50) 487-52-15
e-mail: sales@svidis.com.ua

Зовнішній діаметр, мм	Внутрішній діаметр, мм	Крок / пітч різьби, витків на дюйм	Метрична різьба	BSPP (G) /BSPT (R)	NPT, NPTF	Уніфікована UN
25.5 - 26.7	**24.2 - 25.1**	14	-	-	3/4"	-
29.7 - 29.9	**28.4 - 28.7**	1.5	M30	-	-	-
29.7 - 29.9	**28.4 - 28.7**	2	M30	-	-	-
30.0 - 30.2	**27.9 - 28.1**	12	-	-	-	1 3/16" UN
32.9 - 33.2	**30.3 - 30.9**	11	-	1"	-	-
32.7 - 33.0	**30.8 - 31.2**	2	M33	-	-	-
32.7 -33.8	**30.4 - 31.5**	11 1/2	-	-	1"	-
32.4 - 33.2	**31.1 - 31.3**	12	-	-	-	1 5/16" UN
35.6 - 35.9	**33.8 - 34.2**	2	M36	-	-	-
36.2 - 36.5	**34.2 - 34.4**	12	-	-	-	1 7/16" UN
37.7 - 37.9	**36.4 - 36.7**	1.5	M38	-	-	-
41.1 - 41.3	**39.1 - 39.3**	12	-	-	-	1 5/8" UN
41.6 - 41.9	**38.9 - 39.6**	11	-	1 1/4"	-	-
41.6 - 41.9	**39.8 - 40.2**	2	M42	-	-	-
41.5 - 42.5	**39.1 - 40.2**	11 1/2	-	-	1 1/4"	-
42.6 - 42.8	**40.6 - 40.8**	12	-	-	-	1 11/16" UN
44.7 - 44.9	**43.4 - 43.7**	2	M45	-	-	-
47.4 - 47.8	**44.8 - 45.5**	11	-	1 1/2"	-	-
47.4 - 47.6	**45.3 - 45.5**	12	-	-	-	1 7/8" UN
47.5 - 48.6	**45.2 - 46.3**	11 1/2	-	-	1 1 /2"	-
47.6 - 47.9	**45.8 - 46.2**	2	M48	-	-	-
50.5 - 50.7	**48.5 - 48.7**	12	-	-	-	2" UN
51.8 - 52.0	**49.8 - 50.0**	2	M52	-	-	-
59.3 - 59.6	**56.7 - 57.3**	11	-	2"	-	-
59.6 - 60.7	**57.2 - 58.3**	11 1/2	-	-	2"	-
59.7 - 59.9	**58.4 - 58.7**	2	M60	-	-	-
63.2 - 63.4	**61.2 - 61.6**	12	-	-	-	2 1/2" UN
65.3 - 65.7	**62.8 - 63.4**	11	-	2 1/4"	-	-
71.9 - 73.6	**68.5- 70.2**	8	-	-	2 1/2"	-

Класифікація адаптерів

Різновиди адаптерів за типом фітингів, різьби

Адаптери з метричним фітингом DKM (під сферу, "яблуко")

Фітинг DKM - це радянський стандарт, що відповідає **ГОСТ 42705-81** , названий у народі "яблуко". Фітинги із зовнішньою метричною різьбою виготовляються з внутрішнім конусом 60°, а з внутрішньою - зі сферичним ніпелем і накидною гайкою. Дані адаптери широко використовуються у сільськогосподарській техніці для підключення рукавів ВТ, розраховані на тиск до 350 бар. Діапазон розмірів різьби: М14х1,5 - М52х1,5.

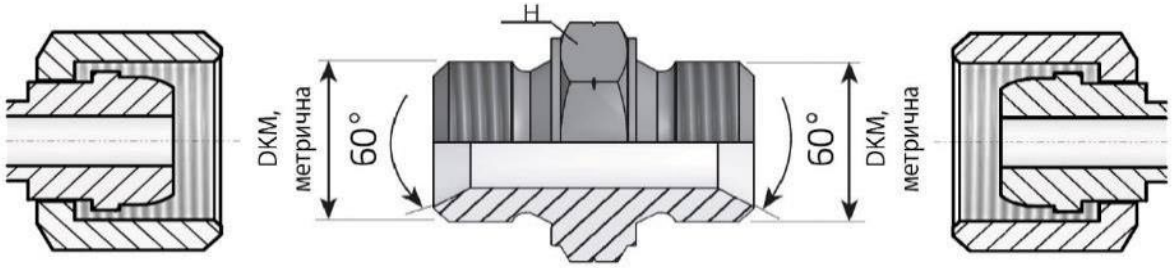

Приклад позначення: адаптер DKM M14x1,5 x M14x1,5.

Адаптери з метричними фітингами DKO (DKOL, DKOS)

DKO - фітинги німецького стандарту з метричною різьбою від М12х1,5 до М52х2,0, найчастіше бувають легкої (L) та важкої (S) серії. Фітинги із зовнішньою метричною різьбою (штуцер) виготовляються з внутрішнім конусом 24°, а з внутрішньою - з накидною гайкою і ніпелем із зовнішнім конусом 24° та ущільнювальним кільцем. Легка серія L відрізняється від важкої S більшим діаметром труби, але меншим перерізом стінки (див. таблицю 1). Залежно від серії, фітинги позначаються: штуцери – CEL (легка) та CES (важка), з гайкою – DKOL (легка) та DKOS (важка). Також зустрічається дуже легка серія (LL) для зовнішніх діаметрів труб 4 – 12 мм та тисків до 150 бар.

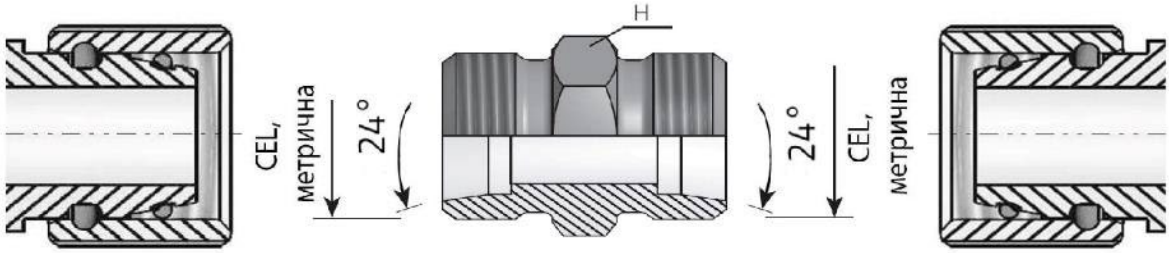

Монтаж даних адаптерів на трубу проводиться за допомогою врізного кільця, що дозволяє проводити швидке збирання і розбирання з'єднання і забезпечує максимальну простоту і надійність конструкції. Врізання кільця відбувається при затяжці гайки, внутрішня кромка врізного кільця врізається в трубу, а зовнішня кромка ущільнюється по конусу фітинга. Тому такий вид фітингу називається фітингом під врізне кільце або компресійним фітингом.

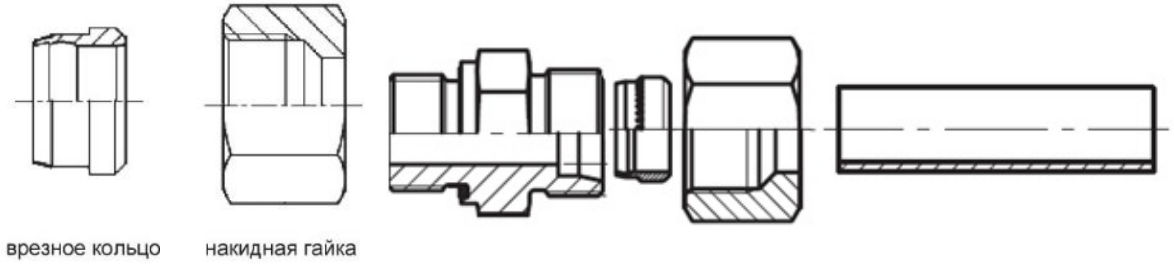

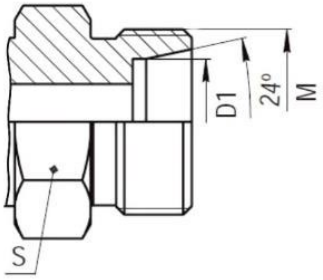

Таблиця 1

Різьба М	Внутрішній діаметр гайки, мм	Зовнішній діаметр штуцера, мм	Діаметр труби D1 , мм			Розмір під ключ S, мм
			Дуже легка серія LL	Легка серія L	Важка серія S	
М 8 х1	7,0	7,9	4	-	-	
М 10 х1	9,0	9,9	4, 6	-	-	
М12х1,5 (х1 для LL)	10,5	12	8	6	-	14
М14х1,5 (х1 для LL)	12,5	14	10	8	6	17
М16х1,5 (х1 для LL)	14,5	16	12	10	8	19
М18х1,5	16,5	18	-	12	10	22
М20х1,5	18,5	20	-	-	12	24
М22х1,5	20,5	22	-	15	14	27
М24х1,5	22,5	24	-	-	16	30
М26х1,5, М27х1,5	24,5	26	-	18	-	32
М30х2,0	27,9	30	-	22	20	36
М36х2,0	33,9	36	-	28	25	41/46
М42х2,0	39,9	42	-	-	30	50
М45х2,0	42,9	45	-	35	-	50
М52х2,0	49,9	52	-	42	38	60

Приклади позначень: адаптер CEL х CEL М12х1,5 х М12х1,5, адаптер DKOS х DKOS М14х1,5 х М14х1,5.

Адаптери з дюймовим фітингом BSP

BSP - фітинги британського стандарту з трубною дюймовою різьбою G. Фітинги із зовнішньою різьбою (штуцер) виготовляються із внутрішнім конусом 60°, а з внутрішньою - із накидною гайкою та ніпелем із зовнішнім конусом 60°. Фітинги BSP використовують для підключення труб і РВТ з умовним проходом від Ду6 до Ду50. Широко застосовуються в сільськогосподарській, лісовій та будівельній техніці.

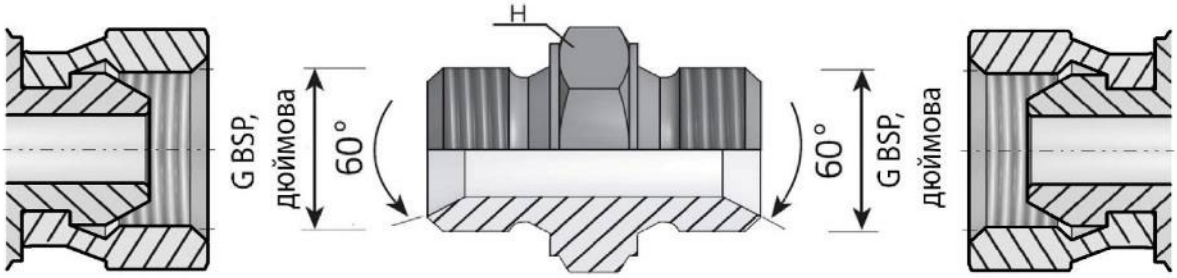

Приклад позначення: адаптер G BSP х G BSP F, G1/8” х G1/8” F (F в маркуванні означає внутрішню різьбу (female)).

Адаптери з дюймовим фітингом JIC

У фітингах **JIC** за американським стандартом SAE J514 та ISO 8434-2:2007 використовуються дюймові різьби UN та кут скосу кромки 37° (кут конуса 74°). Фітинги JIC можна легко впізнати за характерним ущільнювальним конусом, він особливо помітний на фітингах із зовнішньою різьбою. Підключення даних фітингів до рукавів ВТ або труб часто називають також з'єднанням JIC-74°, фітингом під розвальцювання. Фітинги із зовнішньою різьбою (штуцер) виготовляються із зовнішнім конусом 74°, а з внутрішньою – з накидною гайкою та ніпелем із внутрішнім конусом 74°.

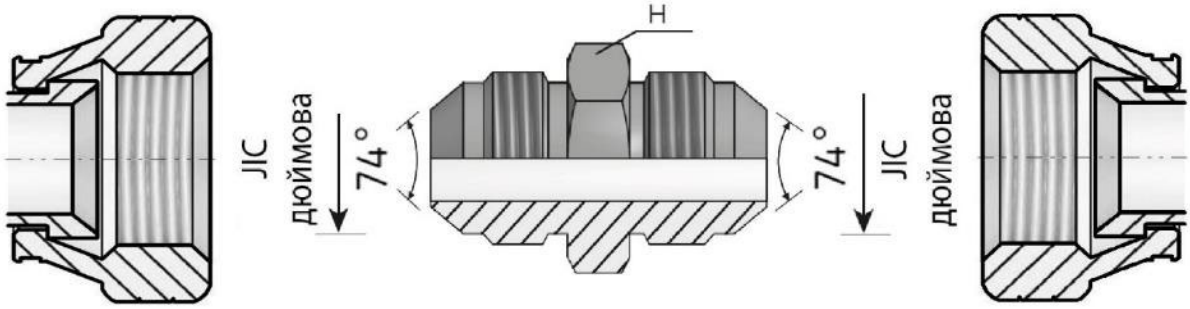

Монтаж даних адаптерів на розвальцьовану трубу проводиться за допомогою гайки і затискної втулки. Отримуване з'єднання забезпечує надійну герметичність, підходить для роботи в найжорсткіших умовах експлуатації. Діаметри труб вказані у таблиці 2.



Приклад позначення: адаптер JIC x JIC 9/16”-18 UNF x 9/16”-18 UNF.

Адаптери з дюймовим фітингом ORFS

Фітинги **ORFS** (O- Ring Face Seal) виготовляються за стандартами SAE J1453 та ISO 8434-3 та відносяться до арматури, розробленої спеціально для різьбових трубних з'єднань високих тисків. В них використовуються дюймові різьби UN, ущільнення відбувається за рахунок гумового ущільнювального кільця (O- Ring**)**, розташованого на плоскій поверхні кінця штуцера. Плоскі поверхні фітингів дозволяють вбудовувати РВТ у зборі у відрізки труб фіксованої довжини, без необхідності переміщення інших компонентів системи.

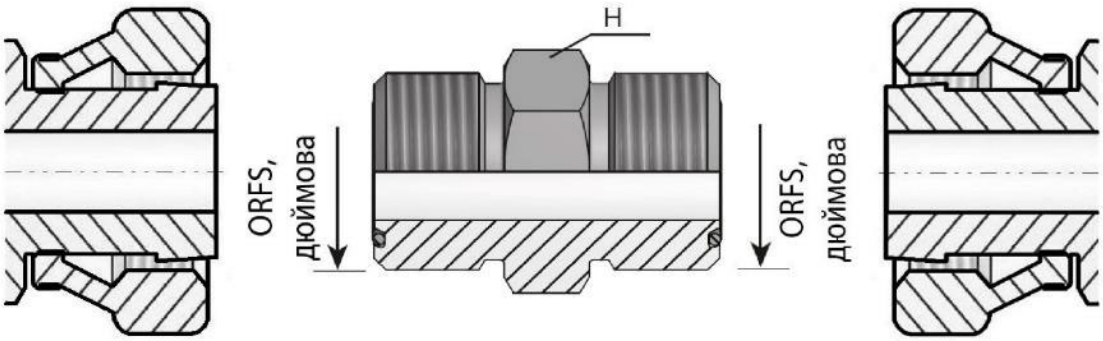

Особливості з'єднання:

- фітинги витримують високий тиск - до 63 МПа з коефіцієнтом надійності 1:4. Також вони стійкі до вібрацій та імпульсних тисків;
- ущільнення між трубою та адаптером здійснюється за допомогою ущільнювального кільця, яке створює надійне з'єднання;
- фітинги можуть бути зібрані та розібрані багаторазово, без пошкодження вузла. Єдиний елемент, який вимагає заміни - це ущільнювальне кільце;
- у порівнянні з іншими трубними з'єднаннями зі сталі, фітинги ORFS стійкі до надмірного затягування. Це спрощує збирання вузла непідготовленому персоналу;
- при заміні затискної втулки фітинги можуть використовуватися як для метричних, так і для дюймових труб.

Монтаж адаптерів ORFS на трубу проводиться одним із двох способів. У першому, переважному, методі використовується відбортована під 90° труба та відповідна затискна втулка з гайкою. У другому методі використовується втулка під пайку, яка припаюється до труби, і за допомогою гайки з'єднується з адаптером. Діаметри труб вказані у таблиці 2.

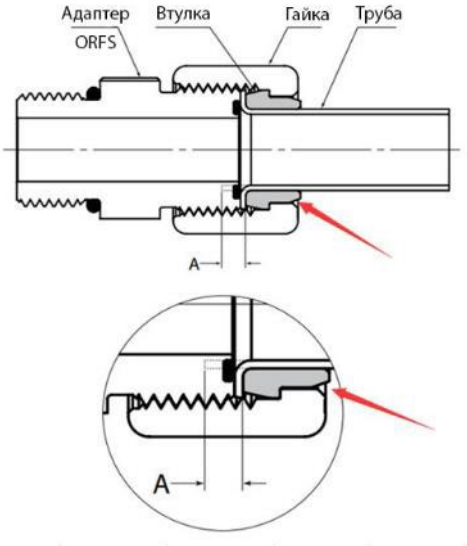

з'єднання з втулкою під відбортування

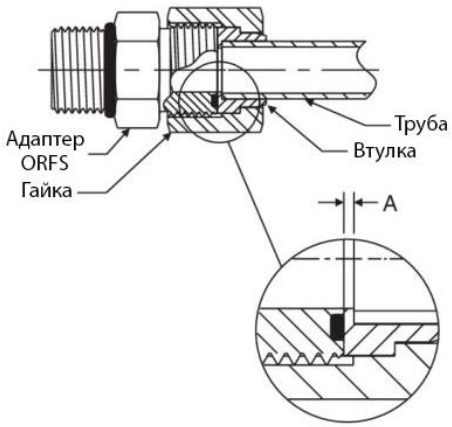

з'єднання з втулкою під пайку

Приклад позначення: адаптер ORFS x ORFS 9/16”-18 UNF x 9/16”-18 UNF.

Адаптери з дюймовим фітингом SAE ORB

Фітинги **SAE ORB** (O-Ring Boss) також мають зовнішню циліндричну дюймову різьбу UN, проте, на відміну від фітингів **ORFS,** ущільнювальне кільце розташоване в основі різьби, як у **вкрутних адаптерів**. В адаптерах фітинги **SAE ORB** здебільшого поєднуються разом з іншими типами фітингів.

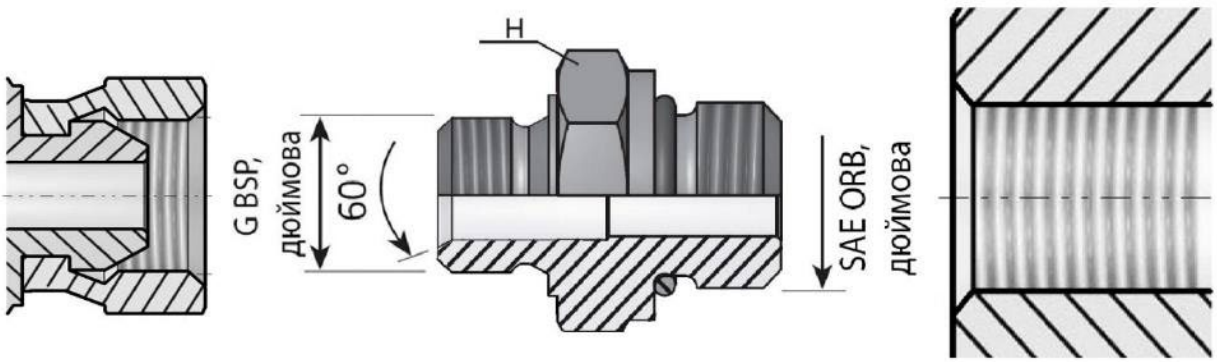

Приклад позначення: адаптер ORFS x *SAE ORB*, 9/16"-18 UNF X *7/16"-20 UNF*.

Таблиця 2. Відповідність дюймових різьб адаптерів JIC , SAE ORB та ORFS розміру труби:

Розмір труби		Різьба UN/UNF	
мм	**дюйм**	**JIC, SAE ORB**	**ORFS**
6	1/4 ”	7/16”-20 UNF	9/16”-18 UNF
8	5/16”	1/2”-20 UNF	11/16”-16 UN
10	3/8”	9/16”-18 UNF	11/16”-16 UN
12	1/2”	3/4”-16 UNF	13/16”-16 UN
14, 15, 16	5/8”	7/8”-14 UNF	1”-14 UNS
18, 20	3/4”	1 1/16”-12 UN	1 3/16”-12 UN
22	7/8”	1 3/16”-12 UN	1 7/16”-12 UN
25	1”	1 5/16”-12 UN	1 7/16”-12 UN
28	1 1/4”	-	1 11/16”-12 UN
30, 32	1 1/4”	1 5/8”-12 UN	1 11/16”-12 UN
35	1 1/2”	-	2”-12 UN
38	1 1/2”	1 7/8”-12 UN	2”-12 UN
50	2”	2 1/2”-12 UN	-

Адаптери з конічними різьбами

У фітингах з конічними різьбами ущільнення здійснюється по різьбі. У цих фітингах зустрічаються наступні види різьб : метрична конічна - M k , дюймова конічна трубна - R або BSPT (стандарт BSP), дюймова конічна NPT/ NPTF . Перелічені різновиди конічних різьб не є взаємозамінними. В адаптерах фітинги з конічними різьбами найчастіше поєднуються разом із фітингами з циліндричними різьбами.

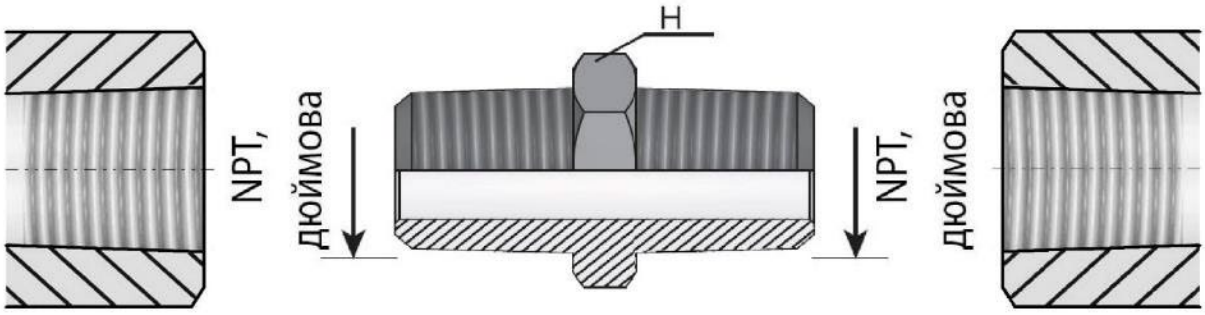

При роботі з системами підвищеного тиску слід уникати, якщо можливо, адаптерів з конічними різьбами, оскільки дані різьби складніше герметизуються, і часто викликають тріщини в матеріалі при надмірній затяжці.

Приклади позначень: адаптер M LL x *M k* M10x1,0 X *M10x1,0 k*, адаптер G BSP x *R BSP*, G1/8" X *R1/8"*, адаптер NPT x NPT, 1/8"-27 NPT X 1/8"-27 NPT

Різновиди адаптерів за виконанням



прямий



редукційний



кутовий 90°



кутовий 45°



трійник



хрестовина



пробка

Прямі адаптери використовують для з'єднання труб на прямих ділянках. Різновидом прямих адаптерів є **редукційні** (знижуючі). **Редукційні адаптери** мають з обох боків різьбу різного розміру і з'єднують дві труби різного діаметра або два РВТ з різним розміром різьби:

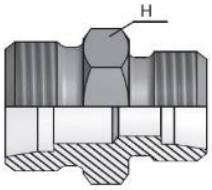

Кутові адаптери (відводи) використовуються, коли необхідно змінити напрямок трубопроводу. Ці сполучні елементи мають кут вигину в основному 45 і 90 градусів.

Трійники – фітинги, які служать для приєднання додаткової труби до основної магістралі. Також ними можна розділити трубопровід на два потоки або встановити додаткове обладнання. До цього ж різновиду належать і **хрестовини** , за допомогою яких можна додатково підключити два відгалуження.

«Відводами» трійника називаються два прямі кінці, через які проходить рідина, не змінюючи свого напрямку, а «відгалуження» - це кінець, де рідина змінює напрямок на 90°. У позначенні розмірів різьби трійника зазвичай дотримується такий порядок: відвід - відвід - відгалуження. Таким чином, трійник, який має кінці відводів 3/4″ з кінцем відгалуження 1/2″, позначатиметься 3/4" х 3/4″ х 1/2".

Розрізняють трійники Т-типу та L-типу. У трійниках типу Т відгалуження відрізняється від відводів за типом/ розміром різьби, довжиною різьбової частини, наявністю гайки та ін. У трійниках типу L такі відмінності присутні на одному з відводів, тоді як другий відвід та відгалуження, як правило, однакові.

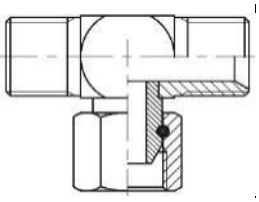

трійник типу "Т"

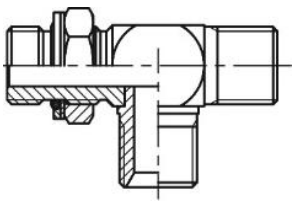

трійник типу " L "

Заглушки (пробки) - вид фітинга, за допомогою якого закривають трубопровід з одного кінця.

Різновиди адаптерів за типом з'єднання

Прохідні адаптери (труба-труба) – стандартний вид фітингу, призначений для з'єднання двох труб або рукавів ВТ:

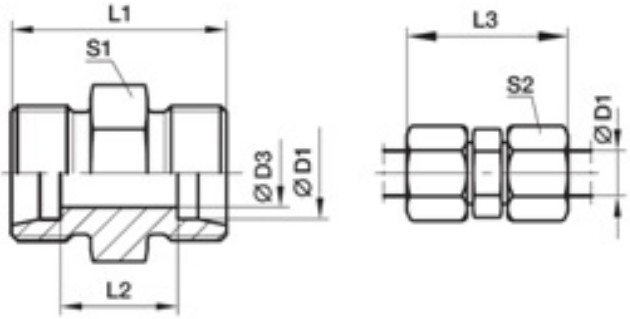

Вкрутні адаптери (фітинги порт-труба**)** використовують, якщо з одного боку необхідне приєднання до гідророзподільника , насоса, гідроциліндра, монтажної плити (порт), а з іншого боку - приєднання до труби або РВТ. Як правило, на портовому кінці таких адаптерів в основі різьби встановлюється ущільнювальне кільце (Х1 на рис.).

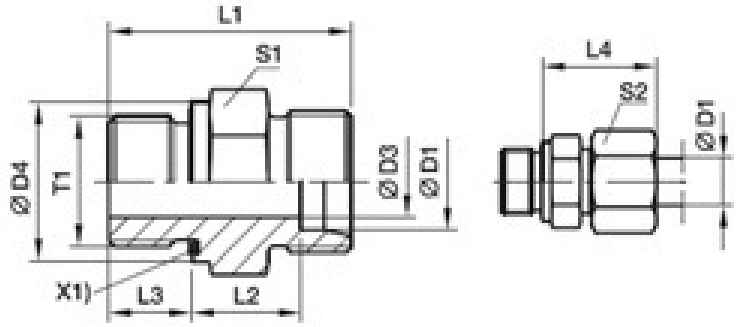



На вигнутих вкрутних адаптерах - кутових і трійниках, зазвичай зустрічаються регульовані портові кінці, які служать для забезпечення правильної орієнтації адаптера. На відміну від нерегульованих з'єднувачів, в **регульованих вкрутних адаптерах** використовується опорна шайба, яка вдавлює ущільнювальне кільце в порожнину порта при затягуванні стопорної гайки. Після затягування стопорної гайки для вирівнювання трубного кінця адаптера в потрібне положення необхідно відкрутити адаптер на необхідну величину (не більше 1 оберту).



Прохідні та **вкрутні адаптери** можуть мати конструкцію **з накидною (стяжною) гайкою.** Такі адаптери призначені для з'єднання між собою елементів трубопроводу шляхом обертання накидної гайки. Перевагами такого виду з'єднання є: можливість роботи у важкодоступних місцях, приєднання до нерухомих об'єктів трубопроводу, багаторазового збирання-розбирання з'єднання без ризику пошкодження елементів.

https://svidis.com.ua
Тел.: +380 (50) 487-52-15
e-mail: sales@svidis.com.ua



Поворотні з'єднання (поворотний фітинг, вертлюг) застосовуються для приєднання РВТ до статичного корпусу або механізмів машин. Вони дозволяють робочому рукаву обертатися на 360° без ризику його скручування, перегину та пошкодження, що є однією з головних переваг даного фітингу для роботи в обмеженому просторі. До цього виду належать також з'єднання типу « **банджо** ».

Кутове з'єднання **Банджо** дозволяє з'єднати РВТ із гідровузлом у будь-якому напрямку. Фітинг Banjo до системи кріпиться за допомогою спеціального болта - Banjo Bolt, для герметизації з'єднання між фітингом і болтом встановлюється спеціальне ущільнювальне кільце.



Адаптери перебірні (bulkhead) служать для фіксації ділянки труби в місці її переходу через перешкоду або перепону (стінка резервуара, корпус корабля і т.п.). Їх основна функція — забезпечити безпечне та надійне проходження робочої рідини через цей бар'єр. Дані адаптери зазвичай використовуються у галузях, де герметизація від зовнішніх елементів має вирішальне значення, наприклад, у морській, аерокосмічній та промисловій сферах.



Приварні адаптери. У даному типі з'єднань відповідна конусна частина адаптера приварюється до поверхні.



Адаптери під манометр призначені для підключення манометра до лінії гідрообладнання. З одного кінця адаптера в різьбу вкручується відповідний манометр, а іншим різьбовим кінцем (або гайкою) адаптер накручується на точку контролю тиску.

https://svidis.com.ua
Тел.: +380 (50) 487-52-15
e-mail: sales@svidis.com.ua

Номенклатура адаптерів СВІДІС™

Адаптери з метричним фітингом DKM (під сферу, "яблуко")

Прямі

d540 Адаптер прохідний DKM (різьба 1) x DKM (різьба 2),

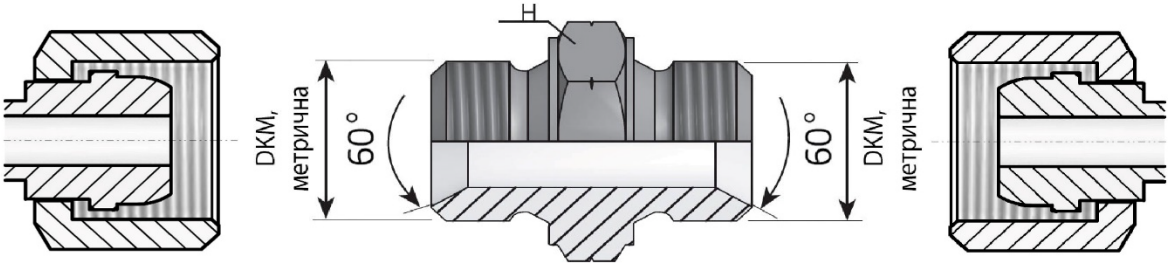

Адаптери з фітингом типу DKM (під сферу, "яблуко") використовуються для з'єднання труб, підключення рукавів ВТ з робочим тиском до 350 бар, що дає можливість застосування у більшості гідросистем.

		Різьба 2, зовнішня з внутрішнім конусом 60°									
		M12x1,5	M14x1,5	M16x1,5	M18x1,5	M20x1,5	M22x1,5	M24x1,5	M26x1,5	M27x1,5	M27x2,0
Різьба 1, зовнішня з внутрішнім конусом 60°	M12x1,5	d5401212	d5401214	d5401216	d5401218	d5401220	d5401222	d5401224	d5401226	d5401227	d5401227.
	M14x1,5	d5401412	d5401414	d5401416	d5401418	d5401420	d5401422	d5401424	d5401426	d5401427	d5401427.
	M16x1,5	d5401612	d5401614	d5401616	d5401618	d5401620	d5401622	d5401624	d5401626	d5401627	d5401627.
	M18x1,5	d5401812	d5401814	d5401816	d5401818	d5401820	d5401822	d5401824	d5401826	d5401827	d5401827.
	M20x1,5	d5402012	d5402014	d5402016	d5402018	d5402020	d5402022	d5402024	d5402026	d5402027	d5402027.
	M22x1,5	d5402212	d5402214	d5402216	d5402218	d5402220	d5402222	d5402224	d5402226	d5402227	d5402227.
	M24x1,5	d5402412	d5402414	d5402416	d5402418	d5402420	d5402422	d5402424	d5402426	d5402427	d5402427
	M26x1,5	d5402612	d5402614	d5402616	d5402618	d5402620	d5402622	d5402624	d5402626	d5402627	d5402627.
	M27x1,5	d5402712	d5402714	d5402716	d5402718	d5402720	d5402722	d5402724	d5402726	d5402727	d5402727.
	M27x2,0	d54027.12	d54027.14	d54027.16	d54027.18	d54027.20	d54027.22	d54027.24	d54027.26	d54027.27	d54027.27.
	M30x1,5	d5403012	d5403014	d5403016	d5403018	d5403020	d5403022	d5403024	d5403026	d5403027	d5403027.
	M30x2,0	d54030.12	d54030.14	d54030.16	d54030.18	d54030.20	d54030.22	d54030.24	d54030.26	d54030.27	d54030.27.
	M33x1,5	d54033.12	d54033.14	d54033.16	d54033.18	d54033.20	d54033.22	d54033.24	d54033.26	d54033.27	d54033.27.
	M33x2,0	d5403312	d5403314	d5403316	d5403318	d5403320	d5403322	d5403324	d5403326	d5403327	d5403327.
	M36x1,5	d5403612	d5403614	d5403616	d5403618	d5403620	d5403622	d5403624	d5403626	d5403627	d5403627.
	M36x2,0	d54036.12	d54036.14	d54036.16	d54036.18	d54036.20	d54036.22	d54036.24	d54036.26	d54036.27	d54036.27.
	M42x2,0	d5404212	d5404214	d5404216	d5404218	d5404220	d5404222	d5404224	d5404226	d5404227	d5404227.
	M45x2,0	d5404512	d5404514	d5404516	d5404518	d5404520	d5404522	d5404524	d5404526	d5404527	d5404527.
	M52x2,0	d5405212	d5405214	d5405216	d5405218	d5405220	d5405222	d5405224	d5405226	d5405227	d5405227.

продовження таблиці

		Різьба 2, зовнішня з внутрішнім конусом 60°								
		M30x1,5	M30x2,0	M33x1,5	M33x2,0	M36x1,5	M36x2,0	M42x2,0	M45x2,0	M52x2,0
Різьба 1, зовнішня з внутрішнім конусом 60°	M12x1,5	d5401230	d5401230.	d5401233.	d5401233	d5401236	d5401236.	d5401242	d5401245	d5401252
	M14x1,5	d5401430	d5401430.	d5401433.	d5401433	d5401436	d5401436.	d5401442	d5401445	d5401452
	M16x1,5	d5401630	d5401630.	d5401633.	d5401633	d5401636	d5401636.	d5401642	d5401645	d5401652
	M18x1,5	d5401830	d5401830.	d5401833.	d5401833	d5401836	d5401836.	d5401842	d5401845	d5401852
	M20x1,5	d5402030	d5402030.	d5402033.	d5402033	d5402036	d5402036.	d5402042	d5402045	d5402052
	M22x1,5	d5402230	d5402230.	d5402233.	d5402233	d5402236	d5402236.	d5402242	d5402245	d5402252
	M24x1,5	d5402430	d5402430.	d5402433.	d5402433	d5402436	d5402436.	d5402442	d5402445	d5402452
	M26x1,5	d5402630	d5402630.	d5402633.	d5402633	d5402636	d5402636.	d5402642	d5402645	d5402652
	M27x1,5	d5402730	d5402730.	d5402733.	d5402733	d5402736	d5402736.	d5402742	d5402745	d5402752
	M27x2,0	d54027.30	d54027.30.	d54027.33	d54027.33	d54027.36	d54027.36.	d54027.42	d54027.45	d54027.52
	M30x1,5	d5403030	d5403030.	d5403033.	d5403033	d5403036	d5403036.	d5403042	d5403045	d5403052
	M30x2,0	d54030.30	d54030.30.	d54030.33.	d54030.33	d54030.36	d54030.36.	d54030.42	d54030.45	d54030.52
	M33x1,5	d54033.30	d54033.30.	d54033.33.	d54033.33	d54033.36	d54033.36.	d54033.42	d54033.45	d54033.52
	M33x2,0	d5403330	d5403330.	d5403333.	d5403333	d5403336	d5403336.	d5403342	d5403345	d5403352
	M36x1,5	d5403630	d5403630.	d5403633.	d5403633	d5403636	d5403636.	d5403642	d5403645	d5403652
	M36x2,0	d54036.30	d54036.30.	d54036.33.	d54036.33	d54036.36	d54036.36.	d54036.42	d54036.45	d54036.52
	M42x2,0	d5404230	d5404230.	d5404233.	d5404233	d5404236	d5404236.	d5404242	d5404245	d5404252
	M45x2,0	d5404530	d5404530.	d5404533.	d5404533	d5404536	d5404536.	d5404542	d5404545	d5404552
	M52x2,0	d5405230	d5405230.	d5405233.	d5405233	d5405236	d5405236.	d5405242	d5405245	d5405252

- найбільш поширені типорозміри

https://svidis.com.ua
Тел.: +380 (50) 487-52-15
e-mail: sales@svidis.com.ua

d541 Адаптер прохідний DKM (різьба 1) x G BSP (різьба 2),

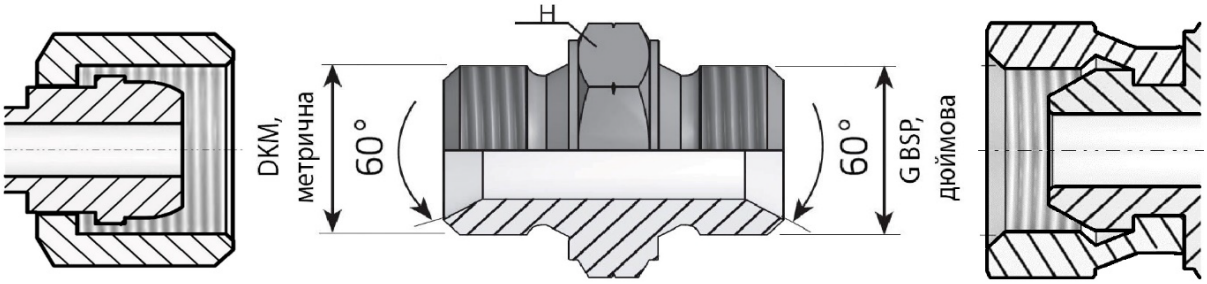

Адаптери з фітингом типу DKM (під сферу, "яблуко") використовуються для з'єднання труб, підключення рукавів ВТ з робочим тиском до 350 бар, що дає можливість застосування у більшості гідросистем.

		Різьба 2, зовнішня з внутрішнім конусом 60°									
		G1/8"	G1/4"	G3/8"	G1/2"	G5/8"	G3/4"	G1"	G1 1/4"	G1 1/2"	G2"
Різьба 1, зовнішня з внутрішнім конусом 60°	M12x1,5	d5411202	d5411204	d5411206	d5411208	d5411210	d5411212	d5411216	d5411220	d5411224	d5411232
	M14x1,5	d5411402	d5411404	d5411406	d5411408	d5411410	d5411412	d5411416	d5411420	d5411424	d5411432
	M16x1,5	d5411602	d5411604	d5411606	d5411608	d5411610	d5411612	d5411616	d5411620	d5411624	d5411632
	M18x1,5	d5411802	d5411804	d5411806	d5411808	d5411810	d5411812	d5411816	d5411820	d5411824	d5411832
	M20x1,5	d5412002	d5412004	d5412006	d5412008	d5412010	d5412012	d5412016	d5412020	d5412024	d5412032
	M22x1,5	d5412202	d5412204	d5412206	d5412208	d5412210	d5412212	d5412216	d5412220	d5412224	d5412232
	M24x1,5	d5412402	d5412404	d5412406	d5412408	d5412410	d5412412	d5412416	d5412420	d5412424	d5412432
	M26x1,5	d5412602	d5412604	d5412606	d5412608	d5412610	d5412612	d5412616	d5412620	d5412624	d5412632
	M27x1,5	d5412702	d5412704	d5412706	d5412708	d5412710	d5412712	d5412716	d5412720	d5412724	d5412732
	M27x2,0	d54127.02	d54127.04	d54127.06	d54127.08	d54127.10	d54127.12	d54127.16	d54127.20	d54127.24	d54127.32
	M30x1,5	d5413002	d5413004	d5413006	d5413008	d5413010	d5413012	d5413016	d5413020	d5413024	d5413032
	M30x2,0	d54130.02	d54130.04	d54130.06	d54130.08	d54130.10	d54130.12	d54130.16	d54130.20	d54130.24	d54130.32
	M33x1,5	d5413302	d54133.04	d54133.06	d54133.08	d54133.10	d54133.12	d54133.16	d54133.20	d54133.24	d54133.32
	M33x2,0	d5413302	d5413304	d5413306	d5413308	d5413310	d5413312	d5413316	d5413320	d5413324	d5413332
	M36x1,5	d5413602	d5413604	d5413606	d5413608	d5413610	d5413612	d5413616	d5413620	d5413624	d5413632
	M36x2,0	d54136.02	d54136.04	d54136.06	d54136.08	d54136.10	d54136.12	d54136.16	d54136.20	d54136.24	d54136.32
	M42x2,0	d5414202	d5414204	d5414206	d5414208	d5414210	d5414212	d5414216	d5414220	d5414224	d5414232
	M45x2,0	d5414502	d5414504	d5414506	d5414508	d5414510	d5414512	d5414516	d5414520	d5414524	d5414532
	M52x2,0	d5415202	d5415204	d5415206	d5415208	d5415210	d5415212	d5415216	d5415220	d5415224	d5415232

- найбільш поширені типорозміри

https://svidis.com.ua
Тел.: +380 (50) 487-52-15
e-mail: sales@svidis.com.ua

d542 Адаптер прохідний M F (різьба 1) x M F (різьба 2),

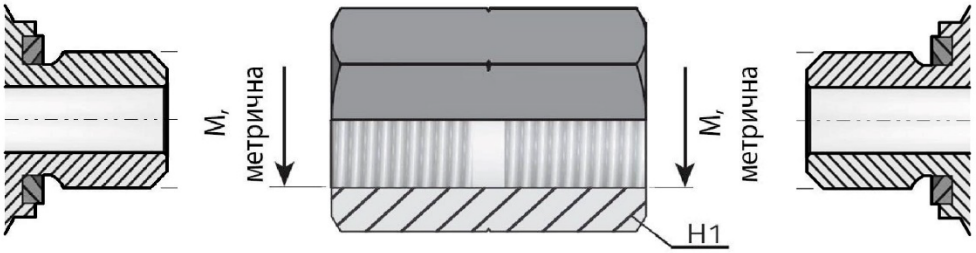

Адаптери з метричною різьбою використовуються для з'єднання труб, підключення рукавів ВТ з робочим тиском до 350 бар, що дає можливість застосування у більшості гідросистем.

		Різьба 2, внутрішня											
		M10x1,0	M12x1,5	M14x1,5	M16x1,5	M18x1,5	M20x1,5	M22x1,5	M24x1,5	M27x1,5	M33x2,0	M42x2,0	M48x2,0
Різьба 1, внутрішня	M10x1,0	d5421010	d5421012	d5421014	d5421016	d5421018	d5421020	d5421022	d5421024	d5421027	d5421033	d5421042	d5421048
	M12x1,5	d5421210	d5421212	d5421214	d5421216	d5421218	d5421220	d5421222	d5421224	d5421227	d5421233	d5421242	d5421248
	M14x1,5	d5421410	d5421412	d5421414	d5421416	d5421418	d5421420	d5421422	d5421424	d5421427	d5421433	d5421442	d5421448
	M16x1,5	d5421610	d5421612	d5421614	d5421616	d5421618	d5421620	d5421622	d5421624	d5421627	d5421633	d5421642	d5421648
	M18x1,5	d5421810	d5421812	d5421814	d5421816	d5421818	d5421820	d5421822	d5421824	d5421827	d5421833	d5421842	d5421848
	M20x1,5	d5422010	d5422012	d5422014	d5422016	d5422018	d5422020	d5422022	d5422024	d5422027	d5422033	d5422042	d5422048
	M22x1,5	d5422210	d5422212	d5422214	d5422216	d5422218	d5422220	d5422222	d5422224	d5422227	d5422233	d5422242	d5422248
	M24x1,5	d5422410	d5422412	d5422414	d5422416	d5422418	d5422420	d5422422	d5422424	d5422427	d5422433	d5422442	d5422448
	M27x1,5	d5422710	d5422712	d5422714	d5422716	d5422718	d5422720	d5422722	d5422724	d5422727	d5422733	d5422742	d5422748
	M33x2,0	d5423310	d5423312	d5423314	d5423316	d5423318	d5423320	d5423322	d5423324	d5423327	d5423333	d5423342	d5423348
	M42x2,0	d5424210	d5424212	d5424214	d5424216	d5424218	d5424220	d5424222	d5424224	d5424227	d5424233	d5424242	d5424248
	M48x2,0	d5424810	d5424812	d5424814	d5424816	d5424818	d5424820	d5424822	d5424824	d5424827	d5424833	d5424842	d5424848

- найбільш поширені типорозміри

d543 Адаптер прохідний M F (різьба 1) x G BSP F (різьба 2),

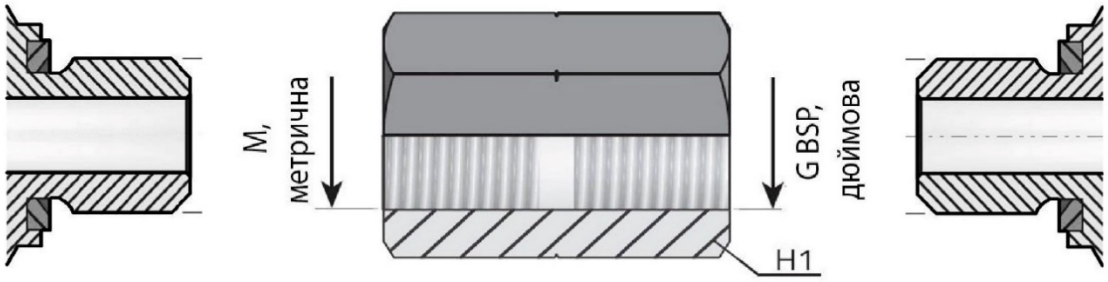

Адаптери з метричною різьбою використовуються для з'єднання труб, підключення рукавів ВТ з робочим тиском до 350 бар, що дає можливість застосування у більшості гідросистем.

		Різьба 2, внутрішня									
		G1/8"	G1/4"	G3/8"	G1/2"	G5/8"	G3/4"	G1"	G1 1/4"	G1 1/2"	G2"
Різьба 1, внутрішня	M10x1,0	d5431002	d5431004	d5431006	d5431008	d5431010	d5431012	d5431016	d5431020	d5431024	d5431032
	M12x1,5	d5431202	d5431204	d5431206	d5431208	d5431210	d5431212	d5431216	d5431220	d5431224	d5431232
	M14x1,5	d5431402	d5431404	d5431406	d5431408	d5431410	d5431412	d5431416	d5431420	d5431424	d5431432
	M16x1,5	d5431602	d5431604	d5431606	d5431608	d5431610	d5431612	d5431616	d5431620	d5431624	d5431632
	M18x1,5	d5431802	d5431804	d5431806	d5431808	d5431810	d5431812	d5431816	d5431820	d5431824	d5431832
	M20x1,5	d5432002	d5432004	d5432006	d5432008	d5432010	d5432012	d5432016	d5432020	d5432024	d5432032
	M22x1,5	d5432202	d5432204	d5432206	d5432208	d5432210	d5432212	d5432216	d5432220	d5432224	d5432232
	M24x1,5	d5432402	d5432404	d5432406	d5432408	d5432410	d5432412	d5432416	d5432420	d5432424	d5432432
	M27x1,5	d5432702	d5432704	d5432706	d5432708	d5432710	d5432712	d5432716	d5432720	d5432724	d5432732
	M33x2,0	d5433302	d5433304	d5433306	d5433308	d5433310	d5433312	d5433316	d5433320	d5433324	d5433332
	M42x2,0	d5434202	d5434204	d5434206	d5434208	d5434210	d5434212	d5434216	d5434220	d5434224	d5434232
	M48x2,0	d5434802	d5434804	d5434806	d5434808	d5434810	d5434812	d5434816	d5434820	d5434824	d5434832

- найбільш поширені типорозміри

https://svidis.com.ua
Тел.: +380 (50) 487-52-15
e-mail: sales@svidis.com.ua

Кутові

d330 Адаптер кутовий 90° прохідний DKM (різьба 1) x DKM (різьба 2),

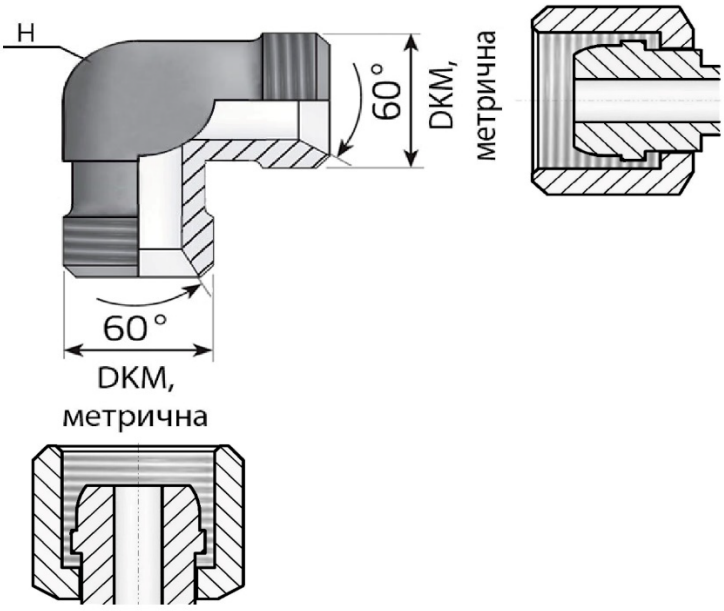

Адаптери з фітингом типу DKM (під сферу, "яблуко") використовуються для з'єднання труб, підключення рукавів ВТ з робочим тиском до 350 бар, що дає можливість застосування у більшості гідросистем.

		Різьба 2, зовнішня з внутрішнім конусом 60°									
		M12x1,5	M14x1,5	M16x1,5	M18x1,5	M20x1,5	M22x1,5	M24x1,5	M26x1,5	M27x1,5	M27x2,0
Різьба 1, зовнішня з внутрішнім конусом 60°	M12x1,5	d3301212	d3301214	d3301216	d3301218	d3301220	d3301222	d3301224	d3301226	d3301227	d3301227.
	M14x1,5	d3301412	d3301414	d3301416	d3301418	d3301420	d3301422	d3301424	d3301426	d3301427	d3301427.
	M16x1,5	d3301612	d3301614	d3301616	d3301618	d3301620	d3301622	d3301624	d3301626	d3301627	d3301627.
	M18x1,5	d3301812	d3301814	d3301816	d3301818	d3301820	d3301822	d3301824	d3301826	d3301827	d3301827.
	M20x1,5	d3302012	d3302014	d3302016	d3302018	d3302020	d3302022	d3302024	d3302026	d3302027	d3302027.
	M22x1,5	d3302212	d3302214	d3302216	d3302218	d3302220	d3302222	d3302224	d3302226	d3302227	d3302227.
	M24x1,5	d3302412	d3302414	d3302416	d3302418	d3302420	d3302422	d3302424	d3302426	d3302427	d3302427
	M26x1,5	d3302612	d3302614	d3302616	d3302618	d3302620	d3302622	d3302624	d3302626	d3302627	d3302627.
	M27x1,5	d3302712	d3302714	d3302716	d3302718	d3302720	d3302722	d3302724	d3302726	d3302727	d3302727.
	M27x2,0	d33027.12	d33027.14	d33027.16	d33027.18	d33027.20	d33027.22	d33027.24	d33027.26	d33027.27	d33027.27.
	M30x1,5	d3303012	d3303014	d3303016	d3303018	d3303020	d3303022	d3303024	d3303026	d3303027	d3303027.
	M30x2,0	d33030.12	d33030.14	d33030.16	d33030.18	d33030.20	d33030.22	d33030.24	d33030.26	d33030.27	d33030.27.
	M33x1,5	d33033.12	d33033.14	d33033.16	d33033.18	d33033.20	d33033.22	d33033.24	d33033.26	d33033.27	d33033.27.
	M33x2,0	d3303312	d3303314	d3303316	d3303318	d3303320	d3303322	d3303324	d3303326	d3303327	d3303327.
	M36x1,5	d3303612	d3303614	d3303616	d3303618	d3303620	d3303622	d3303624	d3303626	d3303627	d3303627.
	M36x2,0	d33036.12	d33036.14	d33036.16	d33036.18	d33036.20	d33036.22	d33036.24	d33036.26	d33036.27	d33036.27.
	M42x2,0	d3304212	d3304214	d3304216	d3304218	d3304220	d3304222	d3304224	d3304226	d3304227	d3304227.
	M45x2,0	d3304512	d3304514	d3304516	d3304518	d3304520	d3304522	d3304524	d3304526	d3304527	d3304527.
	M52x2,0	d3305212	d3305214	d3305216	d3305218	d3305220	d3305222	d3305224	d3305226	d3305227	d3305227.

продовження таблиці

		Різьба 2, зовнішня з внутрішнім конусом 60°								
		M30x1,5	M30x2,0	M33x1,5	M33x2,0	M36x1,5	M36x2,0	M42x2,0	M45x2,0	M52x2,0
Різьба 1, зовнішня з внутрішнім конусом 60°	M12x1,5	d3301230	d3301230.	d3301233.	d3301233	d3301236	d3301236.	d3301242	d3301245	d3301252
	M14x1,5	d3301430	d3301430.	d3301433.	d3301433	d3301436	d3301436.	d3301442	d3301445	d3301452
	M16x1,5	d3301630	d3301630.	d3301633.	d3301633	d3301636	d3301636.	d3301642	d3301645	d3301652
	M18x1,5	d3301830	d3301830.	d3301833.	d3301833	d3301836	d3301836.	d3301842	d3301845	d3301852
	M20x1,5	d3302030	d3302030.	d3302033.	d3302033	d3302036	d3302036.	d3302042	d3302045	d3302052
	M22x1,5	d3302230	d3302230.	d3302233.	d3302233	d3302236	d3302236.	d3302242	d3302245	d3302252
	M24x1,5	d3302430	d3302430.	d3302433.	d3302433	d3302436	d3302436.	d3302442	d3302445	d3302452
	M26x1,5	d3302630	d3302630.	d3302633.	d3302633	d3302636	d3302636.	d3302642	d3302645	d3302652
	M27x1,5	d3302730	d3302730.	d3302733.	d3302733	d3302736	d3302736.	d3302742	d3302745	d3302752
	M27x2,0	d33027.30	d33027.30.	d33027.33	d33027.33	d33027.36	d33027.36.	d33027.42	d33027.45	d33027.52
	M30x1,5	d3303030	d3303030.	d3303033.	d3303033	d3303036	d3303036.	d3303042	d3303045	d3303052
	M30x2,0	d33030.30	d33030.30.	d33030.33.	d33030.33	d33030.36	d33030.36.	d33030.42	d33030.45	d33030.52
	M33x1,5	d33033.30	d33033.30.	d33033.33.	d33033.33	d33033.36	d33033.36.	d33033.42	d33033.45	d33033.52
	M33x2,0	d3303330	d3303330.	d3303333.	d3303333	d3303336	d3303336.	d3303342	d3303345	d3303352
	M36x1,5	d3303630	d3303630.	d3303633.	d3303633	d3303636	d3303636.	d3303642	d3303645	d3303652
	M36x2,0	d33036.30	d33036.30.	d33036.33.	d33036.33	d33036.36	d33036.36.	d33036.42	d33036.45	d33036.52
	M42x2,0	d3304230	d3304230.	d3304233.	d3304233	d3304236	d3304236.	d3304242	d3304245	d3304252
	M45x2,0	d3304530	d3304530.	d3304533.	d3304533	d3304536	d3304536.	d3304542	d3304545	d3304552
	M52x2,0	d3305230	d3305230.	d3305233.	d3305233	d3305236	d3305236.	d3305242	d3305245	d3305252

- найбільш поширені типорозміри

https://svidis.com.ua
Тел.: +380 (50) 487-52-15
e-mail: sales@svidis.com.ua

d331 Адаптер кутовий 90° прохідний DKM (різьба 1) x DKM (різьба 2),

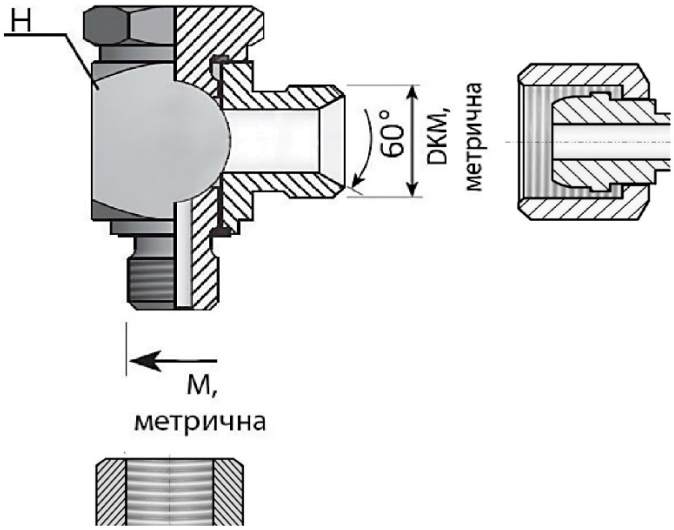

Адаптери з фітингом типу DKM (під сферу, "яблуко") використовуються для з'єднання труб, підключення рукавів ВТ з робочим тиском до 350 бар, що дає можливість застосування у більшості гідросистем.

		Різьба 2, зовнішня, монтаж в порт								
		M10x1,0	M12x1,5	M14x1,5	M16x1,5	M18x1,5	M20x1,5	M22x1,5	M24x1,5	M26x1,5
Різьба 1, зовнішня з внутрішнім конусом 60°	M12x1,5	d3311210	d3311212	d3311214	d3311216	d3311218	d3311220	d3311222	d3311224	d3311226
	M14x1,5	d3311410	d3311412	d3311414	d3311416	d3311418	d3311420	d3311422	d3311424	d3311426
	M16x1,5	d3311610	d3311612	d3311614	d3311616	d3311618	d3311620	d3311622	d3311624	d3311626
	M18x1,5	d3311810	d3311812	d3311814	d3311816	d3311818	d3311820	d3311822	d3311824	d3311826
	M20x1,5	d3312010	d3312012	d3312014	d3312016	d3312018	d3312020	d3312022	d3312024	d3312026
	M22x1,5	d3312210	d3312212	d3312214	d3312216	d3312218	d3312220	d3312222	d3312224	d3312226
	M24x1,5	d3312410	d3312412	d3312414	d3312416	d3312418	d3312420	d3312422	d3312424	d3312426
	M26x1,5	d3312610	d3312612	d3312614	d3312616	d3312618	d3312620	d3312622	d3312624	d3312626
	M27x1,5	d3312710	d3312712	d3312714	d3312716	d3312718	d3312720	d3312722	d3312724	d3312726
	M27x2,0	d33127.10	d33127.12	d33127.14	d33127.16	d33127.18	d33127.20	d33127.22	d33127.24	d33127.26
	M30x1,5	d3313010	d3313012	d3313014	d3313016	d3313018	d3313020	d3313022	d3313024	d3313026
	M30x2,0	d33130.10	d33130.12	d33130.14	d33130.16	d33130.18	d33130.20	d33130.22	d33130.24	d33130.26
	M33x1,5	d33133.10	d33133.12	d33133.14	d33133.16	d33133.18	d33133.20	d33133.22	d33133.24	d33133.26
	M33x2,0	d3313310	d3313312	d3313314	d3313316	d3313318	d3313320	d3313322	d3313324	d3313326
	M36x1,5	d3313610	d3313612	d3313614	d3313616	d3313618	d3313620	d3313622	d3313624	d3313626
	M36x2,0	d33136.10	d33136.12	d33136.14	d33136.16	d33136.18	d33136.20	d33136.22	d33136.24	d33136.26
	M42x2,0	d3314210	d3314212	d3314214	d3314216	d3314218	d3314220	d3314222	d3314224	d3314226
	M45x2,0	d3314510	d3314512	d3314514	d3314516	d3314518	d3314520	d3314522	d3314524	d3314526
	M52x2,0	d3315210	d3315212	d3315214	d3315216	d3315218	d3315220	d3315222	d3315224	d3315226

продовження таблиці

		Різьба 2, зовнішня, монтаж в порт				
		M27x1,5	M27x2,0	M33x2,0	M42x2,0	M48x2,0
Різьба 1, зовнішня з внутрішнім конусом 60°	M12x1,5	d3311227	d3311227.	d3311233	d3311242	d3311248
	M14x1,5	d3311427	d3311427.	d3311433	d3311442	d3311448
	M16x1,5	d3311627	d3311627.	d3311633	d3311642	d3311648
	M18x1,5	d3311827	d3311827.	d3311833	d3311842	d3311848
	M20x1,5	d3312027	d3312027.	d3312033	d3312042	d3312048
	M22x1,5	d3312227	d3312227.	d3312233	d3312242	d3312248
	M24x1,5	d3312427	d3312427	d3312433	d3312442	d3312448
	M26x1,5	d3312627	d3312627.	d3312633	d3312642	d3312648
	M27x1,5	d3312727	d3312727.	d3312733	d3312742	d3312748
	M27x2,0	d33127.27	d33127.27.	d33127.33	d33127.42	d33127.48
	M30x1,5	d3313027	d3313027.	d3313033	d3313042	d3313048
	M30x2,0	d33130.27	d33130.27.	d33130.33	d33130.42	d33130.48
	M33x1,5	d33133.27	d33133.27.	d33133.33	d33133.42	d33133.48
	M33x2,0	d3313327	d3313327.	d3313333	d3313342	d3313348
	M36x1,5	d3313627	d3313627.	d3313633	d3313642	d3313648
	M36x2,0	d33136.27	d33136.27.	d33136.33	d33136.42	d33136.48
	M42x2,0	d3314227	d3314227.	d3314233	d3314242	d3314248
	M45x2,0	d3314527	d3314527.	d3314533	d3314542	d3314548
	M52x2,0	d3315227	d3315227.	d3315233	d3315242	d3315248

- найбільш поширені типорозміри

d332 Адаптер кутовий 90° зі стяжною гайкою DKM F (різьба 1) x DKM (різьба 2),

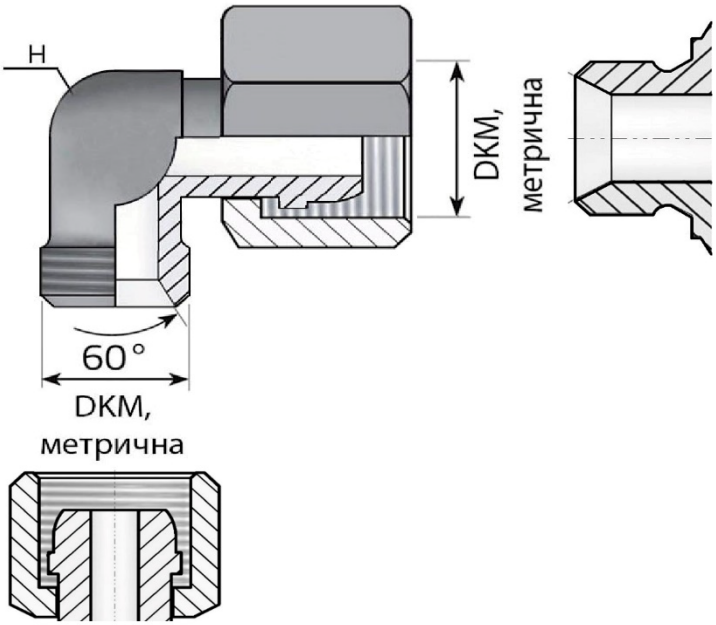

Адаптери з фітингом типу DKM (під сферу, "яблуко") використовуються для з'єднання труб, підключення рукавів ВТ з робочим тиском до 350 бар, що дає можливість застосування у більшості гідросистем.

		Різьба 2, зовнішня з внутрішнім конусом 60°									
		M12x1,5	M14x1,5	M16x1,5	M18x1,5	M20x1,5	M22x1,5	M24x1,5	M26x1,5	M27x1,5	M27x2,0
Різьба 1, внутрішня з зовнішнім конусом 60°	M12x1,5	d3321212	d3321214	d3321216	d3321218	d3321220	d3321222	d3321224	d3321226	d3321227	d3321227.
	M14x1,5	d3321412	d3321414	d3321416	d3321418	d3321420	d3321422	d3321424	d3321426	d3321427	d3321427.
	M16x1,5	d3321612	d3321614	d3321616	d3321618	d3321620	d3321622	d3321624	d3321626	d3321627	d3321627.
	M18x1,5	d3321812	d3321814	d3321816	d3321818	d3321820	d3321822	d3321824	d3321826	d3321827	d3321827.
	M20x1,5	d3322012	d3322014	d3322016	d3322018	d3322020	d3322022	d3322024	d3322026	d3322027	d3322027.
	M22x1,5	d3322212	d3322214	d3322216	d3322218	d3322220	d3322222	d3322224	d3322226	d3322227	d3322227.
	M24x1,5	d3322412	d3322414	d3322416	d3322418	d3322420	d3322422	d3322424	d3322426	d3322427	d3322427
	M26x1,5	d3322612	d3322614	d3322616	d3322618	d3322620	d3322622	d3322624	d3322626	d3322627	d3322627.
	M27x1,5	d3322712	d3322714	d3322716	d3322718	d3322720	d3322722	d3322724	d3322726	d3322727	d3322727.
	M27x2,0	d33227.12	d33227.14	d33227.16	d33227.18	d33227.20	d33227.22	d33227.24	d33227.26	d33227.27	d33227.27.
	M30x1,5	d3323012	d3323014	d3323016	d3323018	d3323020	d3323022	d3323024	d3323026	d3323027	d3323027.
	M30x2,0	d33230.12	d33230.14	d33230.16	d33230.18	d33230.20	d33230.22	d33230.24	d33230.26	d33230.27	d33230.27.
	M33x1,5	d33233.12	d33233.14	d33233.16	d33233.18	d33233.20	d33233.22	d33233.24	d33233.26	d33233.27	d33233.27.
	M33x2,0	d3323312	d3323314	d3323316	d3323318	d3323320	d3323322	d3323324	d3323326	d3323327	d3323327.
	M36x1,5	d3323612	d3323614	d3323616	d3323618	d3323620	d3323622	d3323624	d3323626	d3323627	d3323627.
	M36x2,0	d33236.12	d33236.14	d33236.16	d33236.18	d33236.20	d33236.22	d33236.24	d33236.26	d33236.27	d33236.27.
	M42x2,0	d3324212	d3324214	d3324216	d3324218	d3324220	d3324222	d3324224	d3324226	d3324227	d3324227.
	M45x2,0	d3324512	d3324514	d3324516	d3324518	d3324520	d3324522	d3324524	d3324526	d3324527	d3324527.
	M52x2,0	d3325212	d3325214	d3325216	d3325218	d3325220	d3325222	d3325224	d3325226	d3325227	d3325227.

продовження таблиці

		Різьба 2, зовнішня з внутрішнім конусом 60°								
		M30x1,5	M30x2,0	M33x1,5	M33x2,0	M36x1,5	M36x2,0	M42x2,0	M45x2,0	M52x2,0
Різьба 1, внутрішня з зовнішнім конусом 60°	M12x1,5	d3321230	d3321230.	d3321233.	d3321233	d3321236	d3321236.	d3321242	d3321245	d3321252
	M14x1,5	d3321430	d3321430.	d3321433.	d3321433	d3321436	d3321436.	d3321442	d3321445	d3321452
	M16x1,5	d3321630	d3321630.	d3321633.	d3321633	d3321636	d3321636.	d3321642	d3321645	d3321652
	M18x1,5	d3321830	d3321830.	d3321833.	d3321833	d3321836	d3321836.	d3321842	d3321845	d3321852
	M20x1,5	d3322030	d3322030.	d3322033.	d3322033	d3322036	d3322036.	d3322042	d3322045	d3322052
	M22x1,5	d3322230	d3322230.	d3322233.	d3322233	d3322236	d3322236.	d3322242	d3322245	d3322252
	M24x1,5	d3322430	d3322430.	d3322433.	d3322433	d3322436	d3322436.	d3322442	d3322445	d3322452
	M26x1,5	d3322630	d3322630.	d3322633.	d3322633	d3322636	d3322636.	d3322642	d3322645	d3322652
	M27x1,5	d3322730	d3322730.	d3322733.	d3322733	d3322736	d3322736.	d3322742	d3322745	d3322752
	M27x2,0	d33227.30	d33227.30.	d33227.33	d33227.33	d33227.36	d33227.36.	d33227.42	d33227.45	d33227.52
	M30x1,5	d3323030	d3323030.	d3323033.	d3323033	d3323036	d3323036.	d3323042	d3323045	d3323052
	M30x2,0	d33230.30	d33230.30.	d33230.33.	d33230.33	d33230.36	d33230.36.	d33230.42	d33230.45	d33230.52
	M33x1,5	d33233.30	d33233.30.	d33233.33.	d33233.33	d33233.36	d33233.36.	d33233.42	d33233.45	d33233.52
	M33x2,0	d3323330	d3323330.	d3323333.	d3323333	d3323336	d3323336.	d3323342	d3323345	d3323352
	M36x1,5	d3323630	d3323630.	d3323633.	d3323633	d3323636	d3323636.	d3323642	d3323645	d3323652
	M36x2,0	d33236.30	d33236.30.	d33236.33.	d33236.33	d33236.36	d33236.36.	d33236.42	d33236.45	d33236.52
	M42x2,0	d3324230	d3324230.	d3324233.	d3324233	d3324236	d3324236.	d3324242	d3324245	d3324252
	M45x2,0	d3324530	d3324530.	d3324533.	d3324533	d3324536	d3324536.	d3324542	d3324545	d3324552
	M52x2,0	d3325230	d3325230.	d3325233.	d3325233	d3325236	d3325236.	d3325242	d3325245	d3325252

- найбільш поширені типорозміри

https://svidis.com.ua
Тел.: +380 (50) 487-52-15
e-mail: sales@svidis.com.ua

Трійники

d221 Адаптер трійник прохідний DKM (різьба 1) x DKM (різьба 2) x DKM,

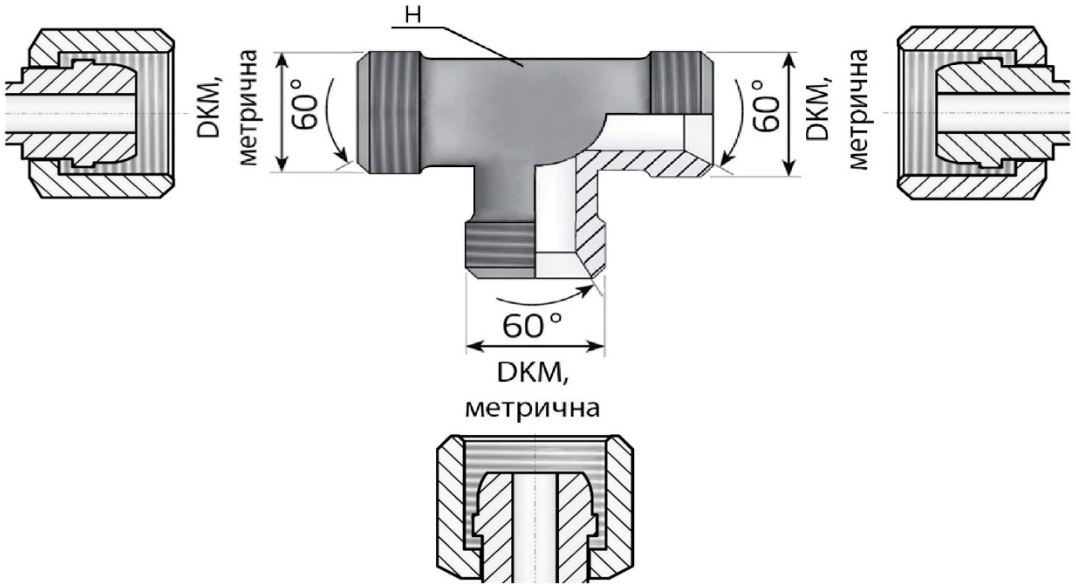

Адаптери з фітингом типу DKM (під сферу, "яблуко") використовуються для з'єднання труб, підключення рукавів ВТ з робочим тиском до 350 бар, що дає можливість застосування у більшості гідросистем.

		Різьба 2, зовнішня з внутрішнім конусом 60°									
		M12x1,5	M14x1,5	M16x1,5	M18x1,5	M20x1,5	M22x1,5	M24x1,5	M26x1,5	M27x1,5	M27x2,0
Різьба 1, зовнішня з внутрішнім конусом 60°	M12x1,5	d3301212	d3301214	d3301216	d3301218	d3301220	d3301222	d3301224	d3301226	d3301227	d3301227.
	M14x1,5	d3301412	d3301414	d3301416	d3301418	d3301420	d3301422	d3301424	d3301426	d3301427	d3301427.
	M16x1,5	d3301612	d3301614	d3301616	d3301618	d3301620	d3301622	d3301624	d3301626	d3301627	d3301627.
	M18x1,5	d3301812	d3301814	d3301816	d3301818	d3301820	d3301822	d3301824	d3301826	d3301827	d3301827.
	M20x1,5	d3302012	d3302014	d3302016	d3302018	d3302020	d3302022	d3302024	d3302026	d3302027	d3302027.
	M22x1,5	d3302212	d3302214	d3302216	d3302218	d3302220	d3302222	d3302224	d3302226	d3302227	d3302227.
	M24x1,5	d3302412	d3302414	d3302416	d3302418	d3302420	d3302422	d3302424	d3302426	d3302427	d3302427
	M26x1,5	d3302612	d3302614	d3302616	d3302618	d3302620	d3302622	d3302624	d3302626	d3302627	d3302627.
	M27x1,5	d3302712	d3302714	d3302716	d3302718	d3302720	d3302722	d3302724	d3302726	d3302727	d3302727.
	M27x2,0	d33027.12	d33027.14	d33027.16	d33027.18	d33027.20	d33027.22	d33027.24	d33027.26	d33027.27	d33027.27.
	M30x1,5	d3303012	d3303014	d3303016	d3303018	d3303020	d3303022	d3303024	d3303026	d3303027	d3303027.
	M30x2,0	d33030.12	d33030.14	d33030.16	d33030.18	d33030.20	d33030.22	d33030.24	d33030.26	d33030.27	d33030.27.
	M33x1,5	d33033.12	d33033.14	d33033.16	d33033.18	d33033.20	d33033.22	d33033.24	d33033.26	d33033.27	d33033.27.
	M33x2,0	d3303312	d3303314	d3303316	d3303318	d3303320	d3303322	d3303324	d3303326	d3303327	d3303327.
	M36x1,5	d3303612	d3303614	d3303616	d3303618	d3303620	d3303622	d3303624	d3303626	d3303627	d3303627.
	M36x2,0	d33036.12	d33036.14	d33036.16	d33036.18	d33036.20	d33036.22	d33036.24	d33036.26	d33036.27	d33036.27.
	M42x2,0	d3304212	d3304214	d3304216	d3304218	d3304220	d3304222	d3304224	d3304226	d3304227	d3304227.
	M45x2,0	d3304512	d3304514	d3304516	d3304518	d3304520	d3304522	d3304524	d3304526	d3304527	d3304527.
	M52x2,0	d3305212	d3305214	d3305216	d3305218	d3305220	d3305222	d3305224	d3305226	d3305227	d3305227.

продовження таблиці

		Різьба 2, зовнішня з внутрішнім конусом 60°								
		M30x1,5	M30x2,0	M33x1,5	M33x2,0	M36x1,5	M36x2,0	M42x2,0	M45x2,0	M52x2,0
Різьба 1, зовнішня з внутрішнім конусом 60°	M12x1,5	d3301230	d3301230.	d3301233.	d3301233	d3301236	d3301236.	d3301242	d3301245	d3301252
	M14x1,5	d3301430	d3301430.	d3301433.	d3301433	d3301436	d3301436.	d3301442	d3301445	d3301452
	M16x1,5	d3301630	d3301630.	d3301633.	d3301633	d3301636	d3301636.	d3301642	d3301645	d3301652
	M18x1,5	d3301830	d3301830.	d3301833.	d3301833	d3301836	d3301836.	d3301842	d3301845	d3301852
	M20x1,5	d3302030	d3302030.	d3302033.	d3302033	d3302036	d3302036.	d3302042	d3302045	d3302052
	M22x1,5	d3302230	d3302230.	d3302233.	d3302233	d3302236	d3302236.	d3302242	d3302245	d3302252
	M24x1,5	d3302430	d3302430.	d3302433.	d3302433	d3302436	d3302436.	d3302442	d3302445	d3302452
	M26x1,5	d3302630	d3302630.	d3302633.	d3302633	d3302636	d3302636.	d3302642	d3302645	d3302652
	M27x1,5	d3302730	d3302730.	d3302733.	d3302733	d3302736	d3302736.	d3302742	d3302745	d3302752
	M27x2,0	d33027.30	d33027.30.	d33027.33	d33027.33	d33027.36	d33027.36.	d33027.42	d33027.45	d33027.52
	M30x1,5	d3303030	d3303030.	d3303033.	d3303033	d3303036	d3303036.	d3303042	d3303045	d3303052
	M30x2,0	d33030.30	d33030.30.	d33030.33.	d33030.33	d33030.36	d33030.36.	d33030.42	d33030.45	d33030.52
	M33x1,5	d33033.30	d33033.30.	d33033.33.	d33033.33	d33033.36	d33033.36.	d33033.42	d33033.45	d33033.52
	M33x2,0	d3303330	d3303330.	d3303333.	d3303333	d3303336	d3303336.	d3303342	d3303345	d3303352
	M36x1,5	d3303630	d3303630.	d3303633.	d3303633	d3303636	d3303636.	d3303642	d3303645	d3303652
	M36x2,0	d33036.30	d33036.30.	d33036.33.	d33036.33	d33036.36	d33036.36.	d33036.42	d33036.45	d33036.52
	M42x2,0	d3304230	d3304230.	d3304233.	d3304233	d3304236	d3304236.	d3304242	d3304245	d3304252
	M45x2,0	d3304530	d3304530.	d3304533.	d3304533	d3304536	d3304536.	d3304542	d3304545	d3304552
	M52x2,0	d3305230	d3305230.	d3305233.	d3305233	d3305236	d3305236.	d3305242	d3305245	d3305252

- найбільш поширені типорозміри

https://svidis.com.ua
Тел.: +380 (50) 487-52-15
e-mail: sales@svidis.com.ua

Пробки

d010 Пробка вкрутна з внутрішнім шестигранником DKM (різьба 1), ED

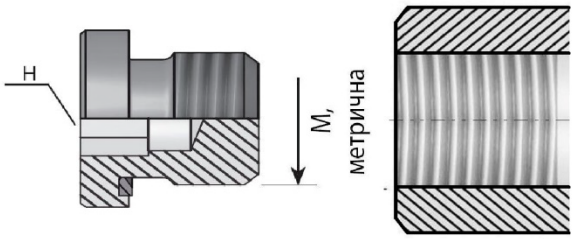

Пробка вкрутна (портова) з ущільнювальним кільцем типу ED (еластомірне, м'яке).
Адаптери з фітингом типу DKM (під сферу, "яблуко") використовуються для з'єднання труб, підключення рукавів ВТ з робочим тиском до 350 бар, що дає можливість застосування у більшості гідросистем.

	Різьба 1, зовнішня, з ущільнювальним кільцем, монтаж в порт												
	M10x1,0	M12x1,5	M14x1,5	M16x1,5	M18x1,5	M20x1,5	M22x1,5	M24x1,5	M26x1,5	M27x2,0	M33x2,0	M42x2,0	M48x2,0
	d0100010	d0100012	d0100014	d0100016	d0100018	d0100020	d0100022	d0100024	d0100026	d0100027	d0100033	d0100042	d0100048

- найбільш поширені типорозміри

https://svidis.com.ua
Тел.: +380 (50) 487-52-15
e-mail: sales@svidis.com.ua

Адаптери з метричними фітингами DKO (DKOL, DKOS)

Прямі

v401 Адаптер редукційний CEL (різьба 1) x CEL (різьба 2), L серія

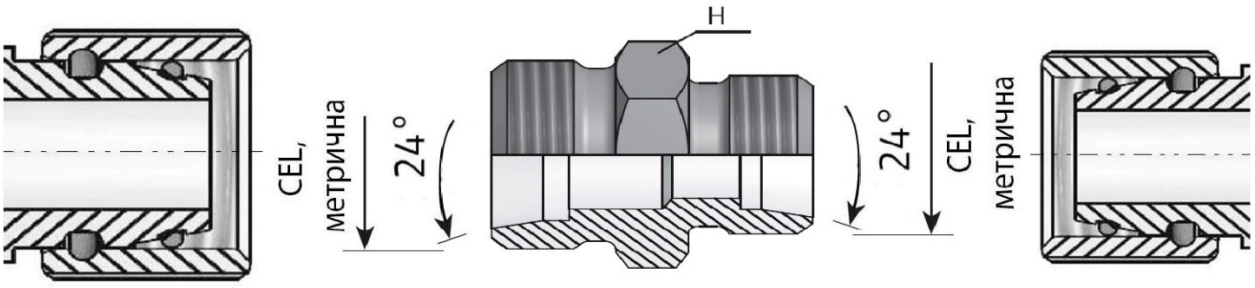

Адаптери під врізне кільце L серії використовуються для з'єднання тонкостінних труб діаметром від 6 до 42 мм
з робочим тиском до 315 бар, що покриває більшу частину виробляємих гідравлічних агрегатів.

		Різьба 2, зовнішня з внутрішнім конусом 24°								
		M10x1,0 (LL)	M12x1,5	M14x1,5	M16x1,5	M18x1,5	M22x1,5	M26x1,5	M27x1,5	M27x2,0
Різьба 1, зовнішня з внутрішнім конусом 24°	M12x1,5	v4011210	v4011212	v4011214	v4011216	v4011218	v4011222	v4011226	v4011227	v4011227.
	M14x1,5	v4011410	v4011412	v4011414	v4011416	v4011418	v4011422	v4011426	v4011427	v4011427.
	M16x1,5	v4011610	v4011612	v4011614	v4011616	v4011618	v4011622	v4011626	v4011627	v4011627.
	M18x1,5	v4011810	v4011812	v4011814	v4011816	v4011818	v4011822	v4011826	v4011827	v4011827.
	M22x1,5	v4012210	v4012212	v4012214	v4012216	v4012218	v4012222	v4012226	v4012227	v4012227.
	M26x1,5	v4012610	v4012612	v4012614	v4012616	v4012618	v4012622	v4012626	v4012627	v4012627.
	M27x1,5	v4012710	v4012712	v4012714	v4012716	v4012718	v4012722	v4012726	v4012727	v4012727.
	M27x2,0	v40127.10	v40127.12	v40127.14	v40127.16	v40127.18	v40127.22	v40127.26	v40127.27	v40127.27.
	M30x1,5	v40130.10	v40130.12	v40130.14	v40130.16	v40130.18	v40130.22	v40130.26	v40130.27	v40130.27.
	M30x2,0	v4013010	v4013012	v4013014	v4013016	v4013018	v4013022	v4013026	v4013027	v4013027.
	M33x2,0	v4013310	v4013312	v4013314	v4013316	v4013318	v4013322	v4013326	v4013327	v4013327.
	M36x2,0	v4013610	v4013612	v4013614	v4013616	v4013618	v4013622	v4013626	v4013627	v4013627.
	M45x2,0	v4014510	v4014512	v4014514	v4014516	v4014518	v4014522	v4014526	v4014527	v4014527.
	M48x2,0	v4014810	v4014812	v4014814	v4014816	v4014818	v4014822	v4014826	v4014827	v4014827.
	M52x2,0	v4015210	v4015212	v4015214	v4015216	v4015218	v4015222	v4015226	v4015227	v4015227.

продовження таблиці

		Різьба 2, зовнішня з внутрішнім конусом 24°						
		M30x1,5	M30x2,0	M33x2,0	M36x2,0	M45x2,0	M48x2,0	M52x2,0
Різьба 1, зовнішня з внутрішнім конусом 24°	M12x1,5	v4011230.	v4011230	v4011233	v4011236	v4011245	v4011248	v4011252
	M14x1,5	v4011430.	v4011430	v4011433	v4011436	v4011445	v4011448	v4011452
	M16x1,5	v4011630.	v4011630	v4011633	v4011636	v4011645	v4011648	v4011652
	M18x1,5	v4011830.	v4011830	v4011833	v4011836	v4011845	v4011848	v4011852
	M22x1,5	v4012230.	v4012230	v4012233	v4012236	v4012245	v4012248	v4012252
	M26x1,5	v4012630.	v4012630	v4012633	v4012636	v4012645	v4012648	v4012652
	M27x1,5	v4012730.	v4012730	v4012733	v4012736	v4012745	v4012748	v4012752
	M27x2,0	v40127.30.	v40127.30	v40127.33	v40127.36	v40127.45	v40127.48	v40127.52
	M30x1,5	v40130.30.	v40130.30	v40130.33	v40130.36	v40130.45	v40130.48	v40130.52
	M30x2,0	v4013030.	v4013030	v4013033	v4013036	v4013045	v4013048	v4013052
	M33x2,0	v4013330.	v4013330	v4013333	v4013336	v4013345	v4013348	v4013352
	M36x2,0	v4013630.	v4013630	v4013633	v4013636	v4013645	v4013648	v4013652
	M45x2,0	v4014530.	v4014530	v4014533	v4014536	v4014545	v4014548	v4014552
	M48x2,0	v4014830.	v4014830	v4014833	v4014836	v4014845	v4014848	v4014852
	M52x2,0	v4015230.	v4015230	v4015233	v4015236	v4015245	v4015248	v4015252

- найбільш поширені типорозміри **інші типорозміри див. в прохідних адаптерах v509, v510, v533**

https://svidis.com.ua
Тел.: +380 (50) 487-52-15
e-mail: sales@svidis.com.ua

v402 Адаптер редукційний CES (різьба 1) x CES (різьба 2), S серія

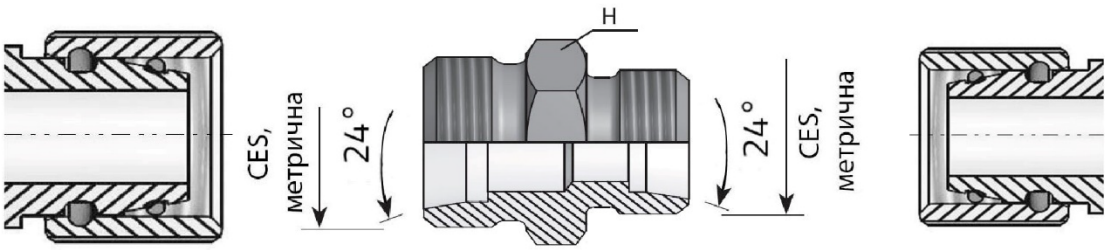

Адаптери під врізне кільце S серії використовуються для з'єднання товстостінних труб діаметром від 6 до 38 мм в гідросистемах з високим робочим тиском - до 630 бар.

		Різьба 2, зовнішня з внутрішнім конусом 24°												
		M14x1,5	M16x1,5	M18x1,5	M20x1,5	M22x1,5	M24x1,5	M30x1,5	M30x2,0	M33x1,5	M33x2,0	M36x2,0	M42x2,0	M52x2,0
Різьба 1, зовнішня з внутрішнім конусом 24°	M14x1,5	v4021414	v4021416	v4021418	v4021420	v4021422	v4021424	v4021430.	v4021430	v4021433.	v4021433	v4021436	v4021442	v4021452
	M16x1,5	v4021614	v4021616	v4021618	v4021620	v4021622	v4021624	v4021630.	v4021630	v4021633.	v4021633	v4021636	v4021642	v4021652
	M18x1,5	v4021814	v4021816	v4021818	v4021820	v4021822	v4021824	v4021830.	v4021830	v4021833.	v4021833	v4021836	v4021842	v4021852
	M20x1,5	v4022014	v4022016	v4022018	v4022020	v4022022	v4022024	v4022030.	v4022030	v4022033.	v4022033	v4022036	v4022042	v4022052
	M22x1,5	v4022214	v4022216	v4022218	v4022220	v4022222	v4022224	v4022230.	v4022230	v4022233.	v4022233	v4022236	v4022242	v4022252
	M24x1,5	v4022414	v4022416	v4022418	v4022420	v4022422	v4022424	v4022430.	v4022430	v4022433.	v4022433	v4022436	v4022442	v4022452
	M30x1,5	v40230.14	v40230.16	v40230.18	v40230.20	v40230.22	v40230.24	v40230.30.	v40230.30	v40230.33.	v40230.33	v40230.36	v40230.42	v40230.52
	M30x2,0	v4023014	v4023016	v4023018	v4023020	v4023022	v4023024	v4023030.	v4023030	v4023033.	v4023033	v4023036	v4023042	v4023052
	M33x1,5	v40233.14	v40233.16	v40233.18	v40233.20	v40233.22	v40233.24	v40233.30.	v40233.30	v40233.33.	v40233.33	v40233.36	v40233.42	v40233.52
	M33x2,0	v4023314	v4023316	v4023318	v4023320	v4023322	v4023324	v4023330.	v4023330	v4023333.	v4023333	v4023336	v4023342	v4023352
	M36x2,0	v4023614	v4023616	v4023618	v4023620	v4023622	v4023624	v4023630.	v4023630	v4023633.	v4023633	v4023636	v4023642	v4023652
	M42x2,0	v4024214	v4024216	v4024218	v4024220	v4024222	v4024224	v4024230.	v4024230	v4024233.	v4024233	v4024236	v4024242	v4024252
	M52x2,0	v4025214	v4025216	v4025218	v4025220	v4025222	v4025224	v4025230.	v4025230	v4025233.	v4025233	v4025236	v4025242	v4025252

- найбільш поширені типорозміри **інші типорозміри див. в прохідних адаптерах v509, v510, v533**

https://svidis.com.ua
Тел.: +380 (50) 487-52-15
e-mail: sales@svidis.com.ua

v403 Адаптер редукційний CES/CEL (різьба 1) x CEL/CES (різьба 2), L+S серія

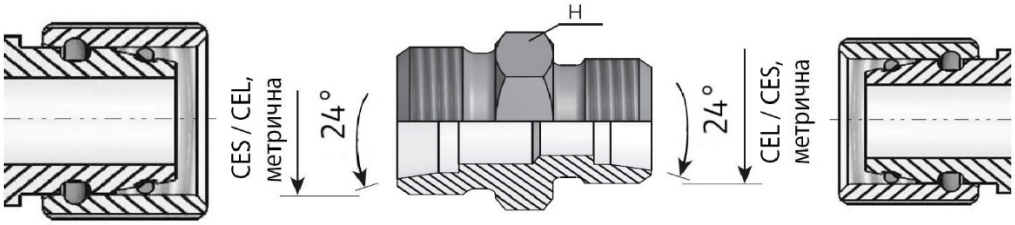

Адаптери редукційні під врізне кільце серії L+S можуть мати виконання як CES x CEL, так і CEL x CES. Використовуються для з'єднання тонкостінних труб з товстостінними діаметром від 6 до 42 мм з робочим тиском до 315 бар, що покриває більшу частину виробляємих гідравлічних агрегатів.

		Різьба 2, CEL зовнішня з внутрішнім конусом 24°								
		M12x1,5	M14x1,5	M16x1,5	M18x1,5	M22x1,5	M26x1,5	M27x1,5	M27x2,0	M30x1,5
Різьба 1, CES зовнішня з внутрішнім конусом 24°	M14x1,5	v4031412	v4031414	v4031416	v4031418	v4031422	v4031426	v4031427	v4031427.	v4031430.
	M16x1,5	v4031612	v4031614	v4031616	v4031618	v4031622	v4031626	v4031627	v4031627.	v4031630.
	M18x1,5	v4031812	v4031814	v4031816	v4031818	v4031822	v4031826	v4031827	v4031827.	v4031830.
	M20x1,5	v4032012	v4032014	v4032016	v4032018	v4032022	v4032026	v4032027	v4032027.	v4032030.
	M22x1,5	v4032212	v4032214	v4032216	v4032218	v4032222	v4032226	v4032227	v4032227.	v4032230.
	M24x1,5	v4032412	v4032414	v4032416	v4032418	v4032422	v4032426	v4032427	v4032427.	v4032430.
	M30x1,5	v40330.12	v40330.14	v40330.16	v40330.18	v40330.22	v40330.26	v40330.27	v40330.27.	v40330.30.
	M30x2,0	v4033012	v4033014	v4033016	v4033018	v4033022	v4033026	v4033027	v4033027.	v4033030.
	M33x1,5	v40333.12	v40333.14	v40333.16	v40333.18	v40333.22	v40333.26	v40333.27	v40333.27.	v40333.30.
	M33x2,0	v4033312	v4033314	v4033316	v4033318	v4033322	v4033326	v4033327	v4033327.	v4033330.
	M36x2,0	v4033612	v4033614	v4033616	v4033618	v4033622	v4033626	v4033627	v4033627.	v4033630.
	M42x2,0	v4034212	v4034214	v4034216	v4034218	v4034222	v4034226	v4034227	v4034227.	v4034230.
	M52x2,0	v4035212	v4035214	v4035216	v4035218	v4035222	v4035226	v4035227	v4035227.	v4035230.

продовження таблиці

		Різьба 2, CEL зовнішня з внутрішнім конусом 24°					
		M30x2,0	M33x2,0	M36x2,0	M45x2,0	M48x2,0	M52x2,0
Різьба 1, CES зовнішня з внутрішнім конусом 24°	M14x1,5	v4031430	v4031433	v4031436	v4031445	v4031448	v4031452
	M16x1,5	v4031630	v4031633	v4031636	v4031645	v4031648	v4031652
	M18x1,5	v4031830	v4031833	v4031836	v4031845	v4031848	v4031852
	M20x1,5	v4032030	v4032033	v4032036	v4032045	v4032048	v4032052
	M22x1,5	v4032230	v4032233	v4032236	v4032245	v4032248	v4032252
	M24x1,5	v4032430	v4032433	v4032436	v4032445	v4032448	v4032452
	M30x1,5	v40330.30	v40330.33	v40330.36	v40330.45	v40330.48	v40330.52
	M30x2,0	v4033030	v4033033	v4033036	v40330425	v4033048	v4033052
	M33x1,5	v40333.30	v40333.33	v40333.36	v40333.45	v40333.48	v40333.52
	M33x2,0	v4033330	v4033333	v4033336	v4033345	v4033348	v4033352
	M36x2,0	v4033630	v4033633	v4033636	v4033645	v4033648	v4033652
	M42x2,0	v4034230	v4034233	v4034236	v4034245	v4034248	v4034252
	M52x2,0	v4035230	v4035233	v4035236	v4035245	v4035248	v4035252

		Різьба 2, CES зовнішня з внутрішнім конусом 24°											
		M14x1,5	M16x1,5	M18x1,5	M20x1,5	M22x1,5	M24x1,5	M30x1,5	M30x2,0	M33x1,5	M33x2,0	M36x2,0	M42x2,0	M52x2,0
Різьба 1, CEL зовнішня з внутрішнім конусом 24°	M12x1,5	v4031214	v4031216	v4031218	v4031220	v4031222	v4031224	v4031230.	v4031230	v4031233.	v4031233	v4031236	v4031242	v4031252
	M14x1,5	v4031414	v4031416	v4031418	v4031420	v4031422	v4031424	v4031430.	v4031430	v4031433.	v4031433	v4031436	v4031442	v4031452
	M16x1,5	v4031614	v4031616	v4031618	v4031620	v4031622	v4031624	v4031630.	v4031630	v4031633.	v4031633	v4031636	v4031642	v4031652
	M18x1,5	v4031814	v4031816	v4031818	v4031820	v4031822	v4031824	v4031830.	v4031830	v4031833.	v4031833	v4031836	v4031842	v4031852
	M22x1,5	v4032214	v4032216	v4032218	v4032220	v4032222	v4032224	v4032230.	v4032230	v4032233.	v4032233	v4032236	v4032242	v4032252
	M26x1,5	v4032614	v4032616	v4032618	v4032620	v4032622	v4032624	v4032630.	v4032630	v4032633.	v4032633	v4032636	v4032642	v4032652
	M27x1,5	v4032714	v4032716	v4032718	v4032720	v4032722	v4032724	v4032730.	v4032730	v4032733.	v4032733	v4032736	v4032742	v4032752
	M27x2,0	v40327.14	v40327.16	v40327.18	v40327.20	v40327.22	v40327.24	v40327.30.	v40327.30	v40327.33.	v40327.33	v40327.36	v40327.42	v40327.52
	M30x1,5	v40330.14	v40330.16	v40330.18	v40330.20	v40330.22	v40330.24	v40330.30.	v40330.30	v40330.33.	v40330.33	v40330.36	v40330.42	v40330.52
	M30x2,0	v4033014	v4033016	v4033018	v4033020	v4033022	v4033024	v4033030.	v4033030	v4033033.	v4033033	v4033036	v4033042	v4033052
	M33x2,0	v4033314	v4033316	v4033318	v4033320	v4033322	v4033324	v4033330.	v4033330	v4033333.	v4033333	v4033336	v4033342	v4033352
	M36x2,0	v4033614	v4033616	v4033618	v4033620	v4033622	v4033624	v4033630.	v4033630	v4033633.	v4033633	v4033636	v4033642	v4033652
	M45x2,0	v4034514	v4034516	v4034518	v4034520	v4034522	v4034524	v4034530.	v4034530	v4034533.	v4034533	v4034536	v4034542	v4034552
	M48x2,0	v4034814	v4034816	v4034818	v4034820	v4034822	v4034824	v4034830.	v4034830	v4034833.	v4034833	v4034836	v4034842	v4034852
	M52x2,0	v4035214	v4035216	v4035218	v4035220	v4035222	v4035224	v4035230.	v4035230	v4035233.	v4035233	v4035236	v4035242	v4035252

- найбільш поширені типорозміри **інші типорозміри див. в прохідних адаптерах v509, v510, v533**

https://svidis.com.ua
Тел.: +380 (50) 487-52-15
e-mail: sales@svidis.com.ua

v404 Адаптер редукційний DKOL (різьба 1) x CEL (різьба 2), L серія

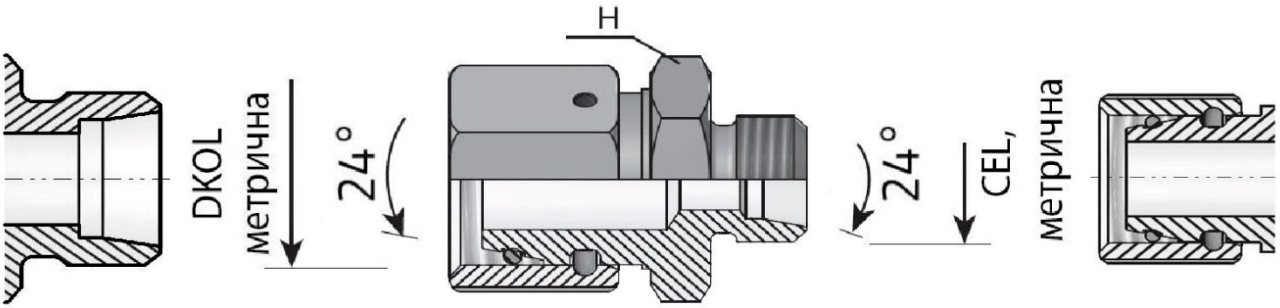

Адаптери під врізне кільце L серії використовуються для з'єднання тонкостінних труб діаметром від 6 до 42 мм
з робочим тиском до 315 бар, що покриває більшу частину виробляємих гідравлічних агрегатів.

		Різьба 2, зовнішня з внутрішнім конусом 24°								
		M12x1,5	M14x1,5	M16x1,5	M18x1,5	M22x1,5	M26x1,5	M27x1,5	M27x2,0	M30x1,5
Різьба 1, внутрішня з зовнішнім конусом 24°	M12x1,5	v4041212	v4041214	v4041216	v4041218	v4041222	v4041226	v4041227	v4041227.	v4041230.
	M14x1,5	v4041412	v4041414	v4041416	v4041418	v4041422	v4041426	v4041427	v4041427.	v4041430.
	M16x1,5	v4041612	v4041614	v4041616	v4041618	v4041622	v4041626	v4041627	v4041627.	v4041630.
	M18x1,5	v4041812	v4041814	v4041816	v4041818	v4041822	v4041826	v4041827	v4041827.	v4041830.
	M22x1,5	v4042212	v4042214	v4042216	v4042218	v4042222	v4042226	v4042227	v4042227.	v4042230.
	M26x1,5	v4042612	v4042614	v4042616	v4042618	v4042622	v4042626	v4042627	v4042627.	v4042630.
	M27x1,5	v4042712	v4042714	v4042716	v4042718	v4042722	v4042726	v4042727	v4042727.	v4042730.
	M27x2,0	v40427.12	v40427.14	v40427.16	v40427.18	v40427.22	v40427.26	v40427.27	v40427.27.	v40427.30.
	M30x1,5	v40430.12	v40430.14	v40430.16	v40430.18	v40430.22	v40430.26	v40430.27	v40430.27.	v40430.30.
	M30x2,0	v4043012	v4043014	v4043016	v4043018	v4043022	v4043026	v4043027	v4043027.	v4043030.
	M33x2,0	v4043312	v4043314	v4043316	v4043318	v4043322	v4043326	v4043327	v4043327.	v4043330.
	M36x2,0	v4043612	v4043614	v4043616	v4043618	v4043622	v4043626	v4043627	v4043627.	v4043630.
	M45x2,0	v4044512	v4044514	v4044516	v4044518	v4044522	v4044526	v4044527	v4044527.	v4044530.
	M48x2,0	v4044812	v4044814	v4044816	v4044818	v4044822	v4044826	v4044827	v4044827.	v4044830.
	M52x2,0	v4045212	v4045214	v4045216	v4045218	v4045222	v4045226	v4045227	v4045227.	v4045230.

продовження таблиці

		Різьба 2, зовнішня з внутрішнім конусом 24°					
		M30x2,0	M33x2,0	M36x2,0	M45x2,0	M48x2,0	M52x2,0
Різьба 1, внутрішня з зовнішнім конусом 24°	M12x1,5	v4041230	v4041233	v4041236	v4041245	v4041248	v4041252
	M14x1,5	v4041430	v4041433	v4041436	v4041445	v4041448	v4041452
	M16x1,5	v4041630	v4041633	v4041636	v4041645	v4041648	v4041652
	M18x1,5	v4041830	v4041833	v4041836	v4041845	v4041848	v4041852
	M22x1,5	v4042230	v4042233	v4042236	v4042245	v4042248	v4042252
	M26x1,5	v4042630	v4042633	v4042636	v4042645	v4042648	v4042652
	M27x1,5	v4042730	v4042733	v4042736	v4042745	v4042748	v4042752
	M27x2,0	v40427.30	v40427.33	v40427.36	v40427.45	v40427.48	v40427.52
	M30x1,5	v40430.30	v40430.33	v40430.36	v40430.45	v40430.48	v40430.52
	M30x2,0	v4043030	v4043033	v4043036	v4043045	v4043048	v4043052
	M33x2,0	v4043330	v4043333	v4043336	v4043345	v4043348	v4043352
	M36x2,0	v4043630	v4043633	v4043636	v4043645	v4043648	v4043652
	M45x2,0	v4044530	v4044533	v4044536	v4044545	v4044548	v4044552
	M48x2,0	v4044830	v4044833	v4044836	v4044845	v4044848	v4044852
	M52x2,0	v4045230	v4045233	v4045236	v4045245	v4045248	v4045252

- найбільш поширені типорозміри

https://svidis.com.ua
Тел.: +380 (50) 487-52-15
e-mail: sales@svidis.com.ua

v405 Адаптер редукційний DKOS (різьба 1) x CES (різьба 2), S серія

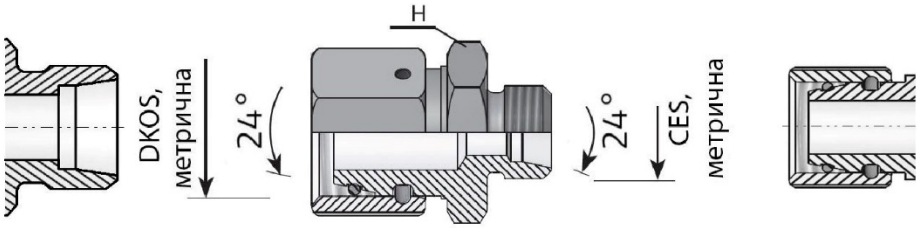

Адаптери під врізне кільце S серії використовуються для з'єднання товстостінних труб діаметром від 6 до 38 мм в гідросистемах з високим робочим тиском - до 630 бар.

		Різьба 2, зовнішня з внутрішнім конусом 24°												
		M14x1,5	M16x1,5	M18x1,5	M20x1,5	M22x1,5	M24x1,5	M30x1,5	M30x2,0	M33x1,5	M33x2,0	M36x2,0	M42x2,0	M52x2,0
Різьба 1, внутрішня з зовнішнім конусом 24°	M14x1,5	v4051414	v4051416	v4051418	v4051420	v4051422	v4051424	v4051430.	v4051430	v4051433.	v4051433	v4051436	v4051442	v4051452
	M16x1,5	v4051614	v4051616	v4051618	v4051620	v4051622	v4051624	v4051630.	v4051630	v4051633.	v4051633	v4051636	v4051642	v4051652
	M18x1,5	v4051814	v4051816	v4051818	v4051820	v4051822	v4051824	v4051830.	v4051830	v4051833.	v4051833	v4051836	v4051842	v4051852
	M20x1,5	v4052014	v4052016	v4052018	v4052020	v4052022	v4052024	v4052030.	v4052030	v4052033.	v4052033	v4052036	v4052042	v4052052
	M22x1,5	v4052214	v4052216	v4052218	v4052220	v4052222	v4052224	v4052230.	v4052230	v4052233.	v4052233	v4052236	v4052242	v4052252
	M24x1,5	v4052414	v4052416	v4052418	v4052420	v4052422	v4052424	v4052430.	v4052430	v4052433.	v4052433	v4052436	v4052442	v4052452
	M30x1,5	v40530.14	v40530.16	v40530.18	v40530.20	v40530.22	v40530.24	v40530.30.	v40530.30	v40530.33.	v40530.33	v40530.36	v40530.42	v40530.52
	M30x2,0	v4053014	v4053016	v4053018	v4053020	v4053022	v4053024	v4053030.	v4053030	v4053033.	v4053033	v4053036	v4053042	v4053052
	M33x1,5	v40533.14	v40533.16	v40533.18	v40533.20	v40533.22	v40533.24	v40533.30.	v40533.30	v40533.33.	v40533.33	v40533.36	v40533.42	v40533.52
	M33x2,0	v4053314	v4053316	v4053318	v4053320	v4053322	v4053324	v4053330.	v4053330	v4053333.	v4053333	v4053336	v4053342	v4053352
	M36x2,0	v4053614	v4053616	v4053618	v4053620	v4053622	v4053624	v4053630.	v4053630	v4053633.	v4053633	v4053636	v4053642	v4053652
	M42x2,0	v4054214	v4054216	v4054218	v4054220	v4054222	v4054224	v4054230.	v4054230	v4054233.	v4054233	v4054236	v4054242	v4054252
	M52x2,0	v4055214	v4055216	v4055218	v4055220	v4055222	v4055224	v4055230.	v4055230	v4055233.	v4055233	v4055236	v4055242	v4055252

- найбільш поширені типорозміри

v501 Адаптер прохідний CEL (різьба 1) x G BSP (різьба 2), L серія

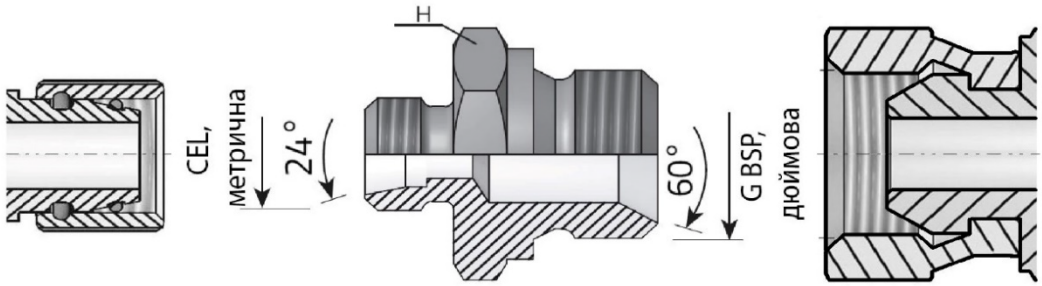

Адаптери під врізне кільце L серії використовуються для з'єднання тонкостінних труб діаметром від 6 до 42 мм з робочим тиском до 315 бар, що покриває більшу частину виробляємих гідравлічних агрегатів.

		Різьба 2, зовнішня з внутрішнім конусом 60°									
		G1/8"	G1/4"	G3/8"	G1/2"	G5/8"	G3/4"	G1"	G1 1/4"	G1 1/2"	G2"
Різьба 1, зовнішня з внутрішнім конусом 24°	M12x1,5	v5011202	v5011204	v5011206	v5011208	v5011210	v5011212	v5011216	v5011220	v5011224	v5011232
	M14x1,5	v5011402	v5011404	v5011406	v5011408	v5011410	v5011412	v5011416	v5011420	v5011424	v5011432
	M16x1,5	v5011602	v5011604	v5011606	v5011608	v5011610	v5011612	v5011616	v5011620	v5011624	v5011632
	M18x1,5	v5011802	v5011804	v5011806	v5011808	v5011810	v5011812	v5011816	v5011820	v5011824	v5011832
	M22x1,5	v5012202	v5012204	v5012206	v5012208	v5012210	v5012212	v5012216	v5012220	v5012224	v5012232
	M26x1,5	v5012602	v5012604	v5012606	v5012608	v5012610	v5012612	v5012616	v5012620	v5012624	v5012632
	M27x1,5	v5012702	v5012704	v5012706	v5012708	v5012710	v5012712	v5012716	v5012720	v5012724	v5012732
	M27x2,0	v50127.02	v50127.04	v50127.06	v50127.08	v50127.10	v50127.12	v50127.16	v50127.20	v50127.24	v50127.32
	M30x1,5	v50130.02	v50130.04	v50130.06	v50130.08	v50130.10	v50130.12	v50130.16	v50130.20	v50130.24	v50130.32
	M30x2,0	v5013002	v5013004	v5013006	v5013008	v5013010	v5013012	v5013016	v5013020	v5013024	v5013032
	M33x2,0	v5013302	v5013304	v5013306	v5013308	v5013310	v5013312	v5013316	v5013320	v5013324	v5013332
	M36x2,0	v5013602	v5013604	v5013606	v5013608	v5013610	v5013612	v5013616	v5013620	v5013624	v5013632
	M45x2,0	v5014502	v5014504	v5014506	v5014508	v5014510	v5014512	v5014516	v5014520	v5014524	v5014532
	M48x2,0	v5014802	v5014804	v5014806	v5014808	v5014810	v5014812	v5014816	v5014820	v5014824	v5014832
	M52x2,0	v5015202	v5015204	v5015206	v5015208	v5015210	v5015212	v5015216	v5015220	v5015224	v5015232

v502 Адаптер прохідний CES (різьба 1) x G BSP (різьба 2), S серія

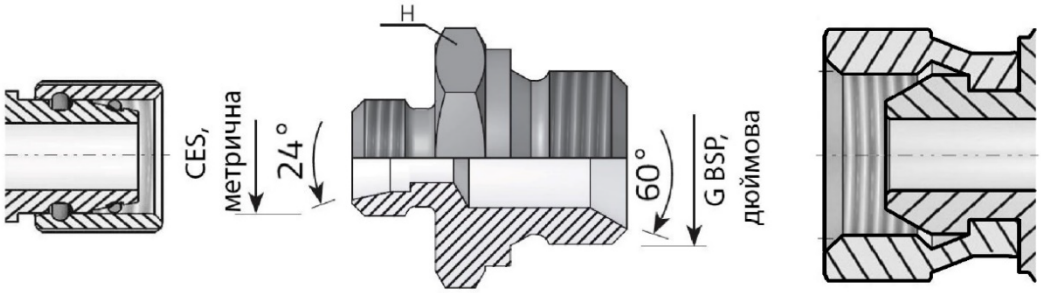

Адаптери під врізне кільце S серії використовуються для з'єднання товстостінних труб діаметром від 6 до 38 мм в гідросистемах з високим робочим тиском - до 630 бар.

		Різьба 2, зовнішня з внутрішнім конусом 60°									
		G1/8"	G1/4"	G3/8"	G1/2"	G5/8"	G3/4"	G1"	G1 1/4"	G1 1/2"	G2"
Різьба 1, зовнішня з внутрішнім конусом 24°	M14x1,5	v5021402	v5021404	v5021406	v5021408	v5021410	v5021412	v5021416	v5021420	v5021424	v5021432
	M16x1,5	v5021602	v5021604	v5021606	v5021608	v5021610	v5021612	v5021616	v5021620	v5021624	v5021632
	M18x1,5	v5021802	v5021804	v5021806	v5021808	v5021810	v5021812	v5021816	v5021820	v5021824	v5021832
	M20x1,5	v5022002	v5022004	v5022006	v5022008	v5022010	v5022012	v5022016	v5022020	v5022024	v5022032
	M22x1,5	v5022202	v5022204	v5022206	v5022208	v5022210	v5022212	v5022216	v5022220	v5022224	v5022232
	M24x1,5	v5022402	v5022404	v5022406	v5022408	v5022410	v5022412	v5022416	v5022420	v5022424	v5022432
	M30x1,5	v50230.02	v50230.04	v50230.06	v50230.08	v50230.10	v50230.12	v50230.16	v50230.20	v50230.24	v50230.32
	M30x2,0	v5023002	v5023004	v5023006	v5023008	v5023010	v5023012	v5023016	v5023020	v5023024	v5023032
	M33x1,5	v50233.02	v50233.04	v50233.06	v50233.08	v50233.10	v50233.12	v50233.16	v50233.20	v50233.24	v50233.32
	M33x2,0	v5023302	v5023304	v5023306	v5023308	v5023310	v5023312	v5023316	v5023320	v5023324	v5023332
	M36x2,0	v5023602	v5023604	v5023606	v5023608	v5023610	v5023612	v5023616	v5023620	v5023624	v5023632
	M42x2,0	v5024202	v5024204	v5024206	v5024208	v5024210	v5024212	v5024216	v5024220	v5024224	v5024232
	M52x2,0	v5025202	v5025204	v5025206	v5025208	v5025210	v5025212	v5025216	v5025220	v5025224	v5025232

- найбільш поширені типорозміри

https://svidis.com.ua
Тел.: +380 (50) 487-52-15
e-mail: sales@svidis.com.ua

v503 Адаптер вкрутний CEL (різьба 1) x M (різьба 2), ED
L серія

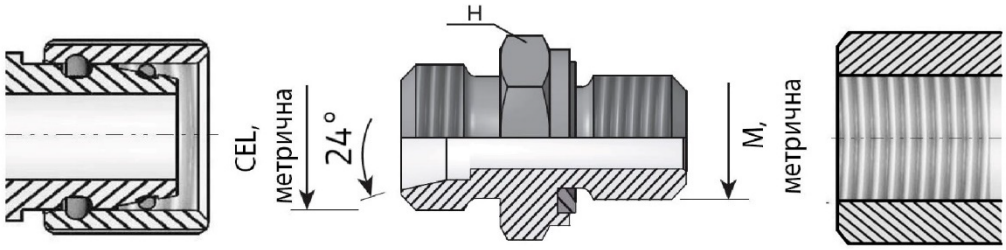

Адаптер вкрутний (порт-труба) з ущільнювальним кільцем типу ED (еластомірне, м'яке).
Адаптери під врізне кільце L серії використовуються для з'єднання тонкостінних труб діаметром від 6 до 42 мм
з робочим тиском до 315 бар, що покриває більшу частину виробляємих гідравлічних агрегатів.

		Різьба 2, зовнішня, з ущільнювальним кільцем, монтаж в порт											
		M10x1,0	M12x1,5	M14x1,5	M16x1,5	M18x1,5	M20x1,5	M22x1,5	M26x1,5	M27x2,0	M33x2,0	M42x2,0	M48x2,0
Різьба 1, зовнішня з внутрішнім конусом 24°	M12x1,5	v5031210	v5031212	v5031214	v5031216	v5031218	v5031220	v5031222	v5031226	v5031227	v5031233	v5031242	v5031248
	M14x1,5	v5031410	v5031412	v5031414	v5031416	v5031418	v5031420	v5031422	v5031426	v5031427	v5031433	v5031442	v5031448
	M16x1,5	v5031610	v5031612	v5031614	v5031616	v5031618	v5031620	v5031622	v5031626	v5031627	v5031633	v5031642	v5031648
	M18x1,5	v5031810	v5031812	v5031814	v5031816	v5031818	v5031820	v5031822	v5031826	v5031827	v5031833	v5031842	v5031848
	M22x1,5	v5032210	v5032212	v5032214	v5032216	v5032218	v5032220	v5032222	v5032226	v5032227	v5032233	v5032242	v5032248
	M26x1,5	v5032610	v5032612	v5032614	v5032616	v5032618	v5032620	v5032622	v5032626	v5032627	v5032633	v5032642	v5032648
	M27x1,5	v5032710	v5032712	v5032714	v5032716	v5032718	v5032720	v5032722	v5032726	v5032727	v5032733	v5032742	v5032748
	M27x2,0	v50327.10	v50327.12	v50327.14	v50327.16	v50327.18	v50327.20	v50327.22	v50327.26	v50327.27	v50327.33	v50327.42	v50327.48
	M30x1,5	v50330.10	v50330.12	v50330.14	v50330.16	v50330.18	v50330.20	v50330.22	v50330.26	v50330.27	v50330.33	v50330.42	v50330.48
	M30x2,0	v5033010	v5033012	v5033014	v5033016	v5033018	v5033020	v5033022	v5033026	v5033027	v5033033	v5033042	v5033048
	M33x2,0	v5033310	v5033312	v5033314	v5033316	v5033318	v5033320	v5033322	v5033326	v5033327	v5033333	v5033342	v5033348
	M36x2,0	v5033610	v5033612	v5033614	v5033616	v5033618	v5033620	v5033622	v5033626	v5033627	v5033633	v5033642	v5033648
	M45x2,0	v5034510	v5034512	v5034514	v5034516	v5034518	v5034520	v5034522	v5034526	v5034527	v5034533	v5034542	v5034548
	M48x2,0	v5034810	v5034812	v5034814	v5034816	v5034818	v5034820	v5034822	v5034826	v5034827	v5034833	v5034842	v5034848
	M52x2,0	v5035210	v5035212	v5035214	v5035216	v5035218	v5035220	v5035222	v5035226	v5035227	v5035233	v5035242	v5035248

v504 Адаптер вкрутний CES (різьба 1) x M (різьба 2), ED
S серія

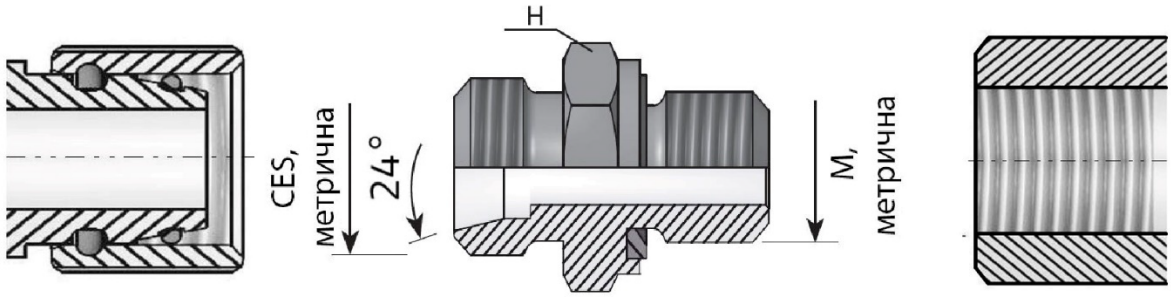

Адаптер вкрутний (порт-труба) з ущільнювальним кільцем типу ED (еластомірне, м'яке).
Адаптери під врізне кільце S серії використовуються для з'єднання товстостінних труб діаметром від 6 до 38 мм
в гідросистемах з високим робочим тиском - до 630 бар.

		Різьба 2, зовнішня, з ущільнювальним кільцем, монтаж в порт									
		M12x1,5	M14x1,5	M16x1,5	M18x1,5	M20x1,5	M22x1,5	M27x2,0	M33x2,0	M42x2,0	M48x2,0
Різьба 1, зовнішня з внутрішнім конусом 24°	M14x1,5	v5041412	v5041414	v5041416	v5041418	v5041420	v5041422	v5041427	v5041433	v5041442	v5041448
	M16x1,5	v5041612	v5041614	v5041616	v5041618	v5041620	v5041622	v5041627	v5041633	v5041642	v5041648
	M18x1,5	v5041812	v5041814	v5041816	v5041818	v5041820	v5041822	v5041827	v5041833	v5041842	v5041848
	M20x1,5	v5042012	v5042014	v5042016	v5042018	v5042020	v5042022	v5042027	v5042033	v5042042	v5042048
	M22x1,5	v5042212	v5042214	v5042216	v5042218	v5042220	v5042222	v5042227	v5042233	v5042242	v5042248
	M24x1,5	v5042412	v5042414	v5042416	v5042418	v5042420	v5042422	v5042427	v5042433	v5042442	v5042448
	M30x1,5	v50430.12	v50430.14	v50430.16	v50430.18	v50430.20	v50430.22	v50430.27	v50430.33	v50430.42	v50430.48
	M30x2,0	v5043012	v5043014	v5043016	v5043018	v5043020	v5043022	v5043027	v5043033	v5043042	v5043048
	M33x1,5	v50433.12	v50433.14	v50433.16	v50433.18	v50433.20	v50433.22	v50433.27	v50433.33	v50433.42	v50433.48
	M33x2,0	v5043312	v5043314	v5043316	v5043318	v5043320	v5043322	v5043327	v5043333	v5043342	v5043348
	M36x2,0	v5043612	v5043614	v5043616	v5043618	v5043620	v5043622	v5043627	v5043633	v5043642	v5043648
	M42x2,0	v5044212	v5044214	v5044216	v5044218	v5044220	v5044222	v5044227	v5044233	v5044242	v5044248
	M52x2,0	v5045212	v5045214	v5045216	v5045218	v5045220	v5045222	v5045227	v5045233	v5045242	v5045248

- найбільш поширені типорозміри

https://svidis.com.ua
Тел.: +380 (50) 487-52-15
e-mail: sales@svidis.com.ua

v505 Адаптер вкрутний CEL (різьба 1) x G BSP (різьба 2), ED
L серія

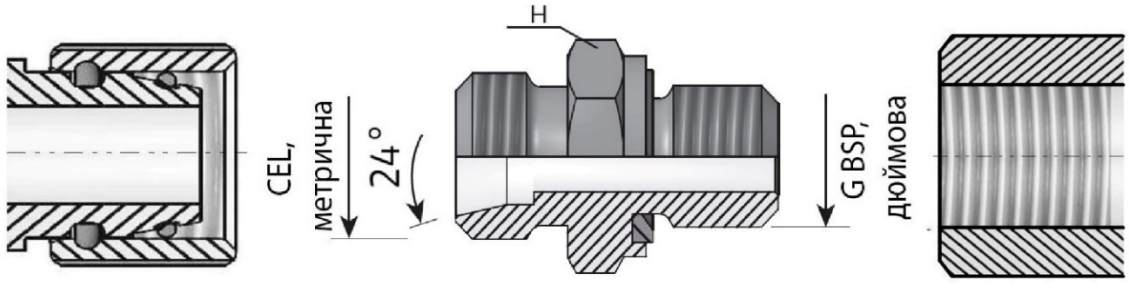

Адаптер вкрутний (порт-труба) з ущільнювальним кільцем типу ED (еластомірне, м'яке).
Адаптери під врізне кільце L серії використовуються для з'єднання тонкостінних труб діаметром від 6 до 42 мм з робочим тиском до 315 бар, що покриває більшу частину виробляємих гідравлічних агрегатів.

		Різьба 2, зовнішня, з ущільнювальним кільцем, монтаж в порт									
		G1/8"	G1/4"	G3/8"	G1/2"	G5/8"	G3/4"	G1"	G1 1/4"	G1 1/2"	G2"
Різьба 1, зовнішня з внутрішнім конусом 24°	M12x1,5	v5051202	v5051204	v5051206	v5051208	v5051210	v5051212	v5051216	v5051220	v5051224	v5051232
	M14x1,5	v5051402	v5051404	v5051406	v5051408	v5051410	v5051412	v5051416	v5051420	v5051424	v5051432
	M16x1,5	v5051602	v5051604	v5051606	v5051608	v5051610	v5051612	v5051616	v5051620	v5051624	v5051632
	M18x1,5	v5051802	v5051804	v5051806	v5051808	v5051810	v5051812	v5051816	v5051820	v5051824	v5051832
	M22x1,5	v5052202	v5052204	v5052206	v5052208	v5052210	v5052212	v5052216	v5052220	v5052224	v5052232
	M26x1,5	v5052602	v5052604	v5052606	v5052608	v5052610	v5052612	v5052616	v5052620	v5052624	v5052632
	M27x1,5	v5052702	v5052704	v5052706	v5052708	v5052710	v5052712	v5052716	v5052720	v5052724	v5052732
	M27x2,0	v50527.02	v50527.04	v50527.06	v50527.08	v50527.10	v50527.12	v50527.16	v50527.20	v50527.24	v50527.32
	M30x1,5	v50530.02	v50530.04	v50530.06	v50530.08	v50530.10	v50530.12	v50530.16	v50530.20	v50530.24	v50530.32
	M30x2,0	v5053002	v5053004	v5053006	v5053008	v5053010	v5053012	v5053016	v5053020	v5053024	v5053032
	M33x2,0	v5053302	v5053304	v5053306	v5053308	v5053310	v5053312	v5053316	v5053320	v5053324	v5053332
	M36x2,0	v5053602	v5053604	v5053606	v5053608	v5053610	v5053612	v5053616	v5053620	v5053624	v5053632
	M45x2,0	v5054502	v5054504	v5054506	v5054508	v5054510	v5054512	v5054516	v5054520	v5054524	v5054532
	M52x2,0	v5055202	v5055204	v5055206	v5055208	v5055210	v5055212	v5055216	v5055220	v5055224	v5055232

v506 Адаптер вкрутний CES (різьба 1) x G BSP (різьба 2), ED
S серія

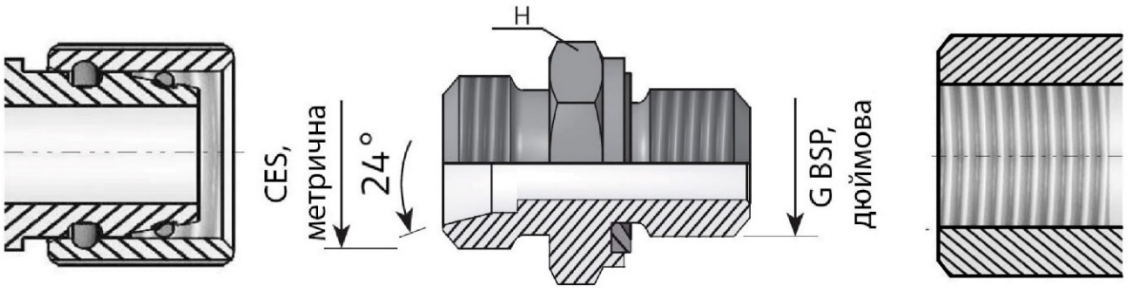

Адаптер вкрутний (порт-труба) з ущільнювальним кільцем типу ED (еластомірне, м'яке).
Адаптери під врізне кільце S серії використовуються для з'єднання товстостінних труб діаметром від 6 до 38 мм в гідросистемах з високим робочим тиском - до 630 бар.

		Різьба 2, зовнішня, з ущільнювальним кільцем, монтаж в порт									
		G1/8"	G1/4"	G3/8"	G1/2"	G5/8"	G3/4"	G1"	G1 1/4"	G1 1/2"	G2"
Різьба 1, зовнішня з внутрішнім конусом 24°	M14x1,5	v5061402	v5061404	v5061406	v5061408	v5061410	v5061412	v5061416	v5061420	v5061424	v5061432
	M16x1,5	v5061602	v5061604	v5061606	v5061608	v5061610	v5061612	v5061616	v5061620	v5061624	v5061632
	M18x1,5	v5061802	v5061804	v5061806	v5061808	v5061810	v5061812	v5061816	v5061820	v5061824	v5061832
	M20x1,5	v5062002	v5062004	v5062006	v5062008	v5062010	v5062012	v5062016	v5062020	v5062024	v5062032
	M22x1,5	v5062202	v5062204	v5062206	v5062208	v5062210	v5062212	v5062216	v5062220	v5062224	v5062232
	M24x1,5	v5062402	v5062404	v5062406	v5062408	v5062410	v5062412	v5062416	v5062420	v5062424	v5062432
	M30x1,5	v50630.02	v50630.04	v50630.06	v50630.08	v50630.10	v50630.12	v50630.16	v50630.20	v50630.24	v50630.32
	M30x2,0	v5063002	v5063004	v5063006	v5063008	v5063010	v5063012	v5063016	v5063020	v5063024	v5063032
	M33x1,5	v50633.02	v50633.04	v50633.06	v50633.08	v50633.10	v50633.12	v50633.16	v50633.20	v50633.24	v50633.32
	M33x2,0	v5063302	v5063304	v5063306	v5063308	v5063310	v5063312	v5063316	v5063320	v5063324	v5063332
	M36x2,0	v5063602	v5063604	v5063606	v5063608	v5063610	v5063612	v5063616	v5063620	v5063624	v5063632
	M42x2,0	v5064202	v5064204	v5064206	v5064208	v5064210	v5064212	v5064216	v5064220	v5064224	v5064232
	M52x2,0	v5065202	v5065204	v5065206	v5065208	v5065210	v5065212	v5065216	v5065220	v5065224	v5065232

- найбільш поширені типорозміри

https://svidis.com.ua
Тел.: +380 (50) 487-52-15
e-mail: sales@svidis.com.ua

v507 Адаптер прохідний CEL (різьба 1) x NPT (різьба 2), L серія

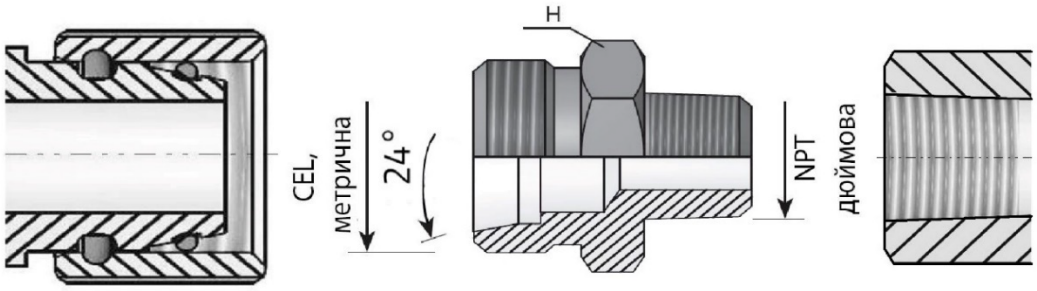

Адаптери під врізне кільце L серії використовуються для з'єднання тонкостінних труб діаметром від 6 до 42 мм з робочим тиском до 315 бар, що покриває більшу частину виробляємих гідравлічних агрегатів.

		Різьба 2, зовнішня, конусна								
		1/8"-27 NPT	1/4"-18 NPT	3/8"-18 NPT	1/2"-14 NPT	3/4"-14 NPT	1"-11 1/2 NPT	1 1/4"-11 1/2 NPT	1 1/2"-11 1/2 NPT	2"-11 1/2 NPT
Різьба 1, зовнішня з внутрішнім конусом 24°	M12x1,5	v5071202	v5071204	v5071206	v5071208	v5071212	v5071216	v5071220	v5071224	v5071232
	M14x1,5	v5071402	v5071404	v5071406	v5071408	v5071412	v5071416	v5071420	v5071424	v5071432
	M16x1,5	v5071602	v5071604	v5071606	v5071608	v5071612	v5071616	v5071620	v5071624	v5071632
	M18x1,5	v5071802	v5071804	v5071806	v5071808	v5071812	v5071816	v5071820	v5071824	v5071832
	M22x1,5	v5072202	v5072204	v5072206	v5072208	v5072212	v5072216	v5072220	v5072224	v5072232
	M26x1,5	v5072602	v5072604	v5072606	v5072608	v5072612	v5072616	v5072620	v5072624	v5072632
	M27x1,5	v5072702	v5072704	v5072706	v5072708	v5072712	v5072716	v5072720	v5072724	v5072732
	M27x2,0	v50727.02	v50727.04	v50727.06	v50727.08	v50727.12	v50727.16	v50727.20	v50727.24	v50727.32
	M30x1,5	v50730.02	v50730.04	v50730.06	v50730.08	v50730.12	v50730.16	v50730.20	v50730.24	v50730.32
	M30x2,0	v5073002	v5073004	v5073006	v5073008	v5073012	v5073016	v5073020	v5073024	v5073032
	M33x2,0	v5073302	v5073304	v5073306	v5073308	v5073312	v5073316	v5073320	v5073324	v5073332
	M36x2,0	v5073602	v5073604	v5073606	v5073608	v5073612	v5073616	v5073620	v5073624	v5073632
	M45x2,0	v5074502	v5074504	v5074506	v5074508	v5074512	v5074516	v5074520	v5074524	v5074532
	M48x2,0	v5074802	v5074804	v5074806	v5074808	v5074812	v5074816	v5074820	v5074824	v5074832
	M52x2,0	v5075202	v5075204	v5075206	v5075208	v5075212	v5075216	v5075220	v5075224	v5075232

v508 Адаптер прохідний CES (різьба 1) x NPT (різьба 2), S серія

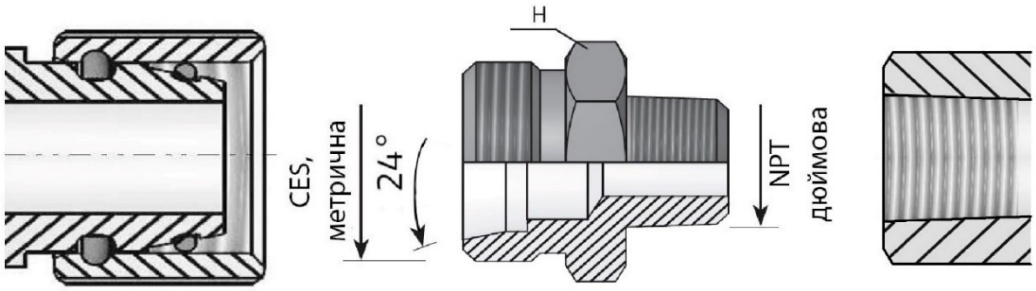

Адаптери під врізне кільце S серії використовуються для з'єднання товстостінних труб діаметром від 6 до 38 мм в гідросистемах з високим робочим тиском - до 630 бар.

		Різьба 2, зовнішня, конусна								
		1/8"-27 NPT	1/4"-18 NPT	3/8"-18 NPT	1/2"-14 NPT	3/4"-14 NPT	1"-11 1/2 NPT	1 1/4"-11 1/2 NPT	1 1/2"-11 1/2 NPT	2"-11 1/2 NPT
Різьба 1, зовнішня з внутрішнім конусом 24°	M14x1,5	v5081402	v5081404	v5081406	v5081408	v5081412	v5081416	v5081420	v5081424	v5081432
	M16x1,5	v5081602	v5081604	v5081606	v5081608	v5081612	v5081616	v5081620	v5081624	v5081632
	M18x1,5	v5081802	v5081804	v5081806	v5081808	v5081812	v5081816	v5081820	v5081824	v5081832
	M20x1,5	v5082002	v5082004	v5082006	v5082008	v5082012	v5082016	v5082020	v5082024	v5082032
	M22x1,5	v5082202	v5082204	v5082206	v5082208	v5082212	v5082216	v5082220	v5082224	v5082232
	M24x1,5	v5082402	v5082404	v5082406	v5082408	v5082412	v5082416	v5082420	v5082424	v5082432
	M30x1,5	v50830.02	v50830.04	v50830.06	v50830.08	v50830.12	v50830.16	v50830.20	v50830.24	v50830.32
	M30x2,0	v5083002	v5083004	v5083006	v5083008	v5083012	v5083016	v5083020	v5083024	v5083032
	M33x1,5	v50833.02	v50833.04	v50833.06	v50833.08	v50833.12	v50833.16	v50833.20	v50833.24	v50833.32
	M33x2,0	v5083302	v5083304	v5083306	v5083308	v5083312	v5083316	v5083320	v5083324	v5083332
	M36x2,0	v5083602	v5083604	v5083606	v5083608	v5083612	v5083616	v5083620	v5083624	v5083632
	M42x2,0	v5084202	v5084204	v5084206	v5084208	v5084212	v5084216	v5084220	v5084224	v5084232
	M52x2,0	v5085202	v5085204	v5085206	v5085208	v5085212	v5085216	v5085220	v5085224	v5085232

- найбільш поширені типорозміри

https://svidis.com.ua
Тел.: +380 (50) 487-52-15
e-mail: sales@svidis.com.ua

v509 Адаптер прохідний CEL (різьба 1) x CEL (різьба 2), L серія

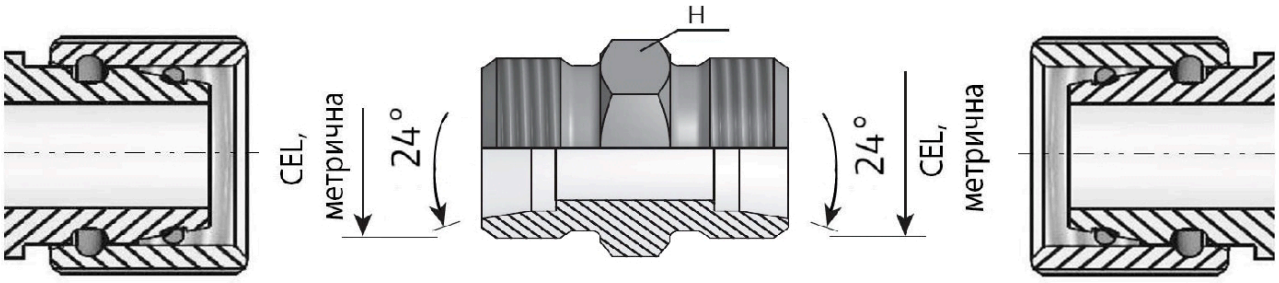

Адаптери під врізне кільце L серії використовуються для з'єднання тонкостінних труб діаметром від 6 до 42 мм
з робочим тиском до 315 бар, що покриває більшу частину виробляємих гідравлічних агрегатів.

		Різьба 2, зовнішня з внутрішнім конусом 24°								
		M12x1,5	M14x1,5	M16x1,5	M18x1,5	M22x1,5	M26x1,5	M27x1,5	M27x2,0	M30x1,5
Різьба 1, зовнішня з внутрішнім конусом 24°	M12x1,5	v5091212	v5091214	v5091216	v5091218	v5091222	v5091226	v5091227	v5091227.	v5091230.
	M14x1,5	v5091412	v5091414	v5091416	v5091418	v5091422	v5091426	v5091427	v5091427.	v5091430.
	M16x1,5	v5091612	v5091614	v5091616	v5091618	v5091622	v5091626	v5091627	v5091627.	v5091630.
	M18x1,5	v5091812	v5091814	v5091816	v5091818	v5091822	v5091826	v5091827	v5091827.	v5091830.
	M22x1,5	v5092212	v5092214	v5092216	v5092218	v5092222	v5092226	v5092227	v5092227.	v5092230.
	M26x1,5	v5092612	v5092614	v5092616	v5092618	v5092622	v5092626	v5092627	v5092627.	v5092630.
	M27x1,5	v5092712	v5092714	v5092716	v5092718	v5092722	v5092726	v5092727	v5092727.	v5092730.
	M27x2,0	v50927.12	v50927.14	v50927.16	v50927.18	v50927.22	v50927.26	v50927.27	v50927.27.	v50927.30.
	M30x1,5	v50930.12	v50930.14	v50930.16	v50930.18	v50930.22	v50930.26	v50930.27	v50930.27.	v50930.30.
	M30x2,0	v5093012	v5093014	v5093016	v5093018	v5093022	v5093026	v5093027	v5093027.	v5093030.
	M33x2,0	v5093312	v5093314	v5093316	v5093318	v5093322	v5093326	v5093327	v5093327.	v5093330.
	M36x2,0	v5093612	v5093614	v5093616	v5093618	v5093622	v5093626	v5093627	v5093627.	v5093630.
	M45x2,0	v5094512	v5094514	v5094516	v5094518	v5094522	v5094526	v5094527	v5094527.	v5094530.
	M48x2,0	v5094812	v5094814	v5094816	v5094818	v5094822	v5094826	v5094827	v5094827.	v5094830.
	M52x2,0	v5095212	v5095214	v5095216	v5095218	v5095222	v5095226	v5095227	v5095227.	v5095230.

продовження таблиці

		Різьба 2, зовнішня з внутрішнім конусом 24°					
		M30x2,0	M33x2,0	M36x2,0	M45x2,0	M48x2,0	M52x2,0
Різьба 1, зовнішня з внутрішнім конусом 24°	M12x1,5	v5091230	v5091233	v5091236	v5091245	v5091248	v5091252
	M14x1,5	v5091430	v5091433	v5091436	v5091445	v5091448	v5091452
	M16x1,5	v5091630	v5091633	v5091636	v5091645	v5091648	v5091652
	M18x1,5	v5091830	v5091833	v5091836	v5091845	v5091848	v5091852
	M22x1,5	v5092230	v5092233	v5092236	v5092245	v5092248	v5092252
	M26x1,5	v5092630	v5092633	v5092636	v5092645	v5092648	v5092652
	M27x1,5	v5092730	v5092733	v5092736	v5092745	v5092748	v5092752
	M27x2,0	v50927.30	v50927.33	v50927.36	v50927.45	v50927.48	v50927.52
	M30x1,5	v50930.30	v50930.33	v50930.36	v50930.45	v50930.48	v50930.52
	M30x2,0	v5093030	v5093033	v5093036	v5093045	v5093048	v5093052
	M33x2,0	v5093330	v5093333	v5093336	v5093345	v5093348	v5093352
	M36x2,0	v5093630	v5093633	v5093636	v5093645	v5093648	v5093652
	M45x2,0	v5094530	v5094533	v5094536	v5094545	v5094548	v5094552
	M48x2,0	v5094830	v5094833	v5094836	v5094845	v5094848	v5094852
	M52x2,0	v5095230	v5095233	v5095236	v5095245	v5095248	v5095252

- найбільш поширені типорозміри **інші типорозміри див. в редукційних адаптерах v401 - v403**

https://svidis.com.ua
Тел.: +380 (50) 487-52-15
e-mail: sales@svidis.com.ua

v510 Адаптер прохідний CES (різьба 1) x CES (різьба 2), S серія

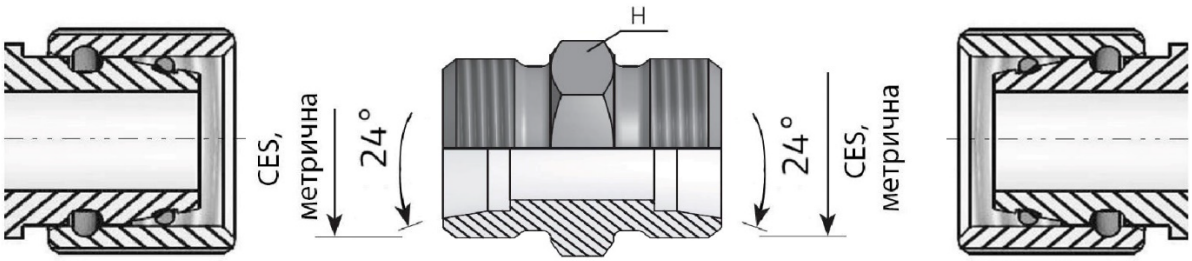

Адаптери під врізне кільце S серії використовуються для з'єднання товстостінних труб діаметром від 6 до 38 мм в гідросистемах з високим робочим тиском - до 630 бар.

		Різьба 2, зовнішня з внутрішнім конусом 24°												
		M14x1,5	M16x1,5	M18x1,5	M20x1,5	M22x1,5	M24x1,5	M30x1,5	M30x2,0	M33x1,5	M33x2,0	M36x2,0	M42x2,0	M52x2,0
Різьба 1, зовнішня з внутрішнім конусом 24°	M14x1,5	v5101414	v5101416	v5101418	v5101420	v5101422	v5101424	v5101430.	v5101430	v5101433.	v5101433	v5101436	v5101442	v5101452
	M16x1,5	v5101614	v5101616	v5101618	v5101620	v5101622	v5101624	v5101630.	v5101630	v5101633.	v5101633	v5101636	v5101642	v5101652
	M18x1,5	v5101814	v5101816	v5101818	v5101820	v5101822	v5101824	v5101830.	v5101830	v5101833.	v5101833	v5101836	v5101842	v5101852
	M20x1,5	v5102014	v5102016	v5102018	v5102020	v5102022	v5102024	v5102030.	v5102030	v5102033.	v5102033	v5102036	v5102042	v5102052
	M22x1,5	v5102214	v5102216	v5102218	v5102220	v5102222	v5102224	v5102230.	v5102230	v5102233.	v5102233	v5102236	v5102242	v5102252
	M24x1,5	v5102414	v5102416	v5102418	v5102420	v5102422	v5102424	v5102430.	v5102430	v5102433.	v5102433	v5102436	v5102442	v5102452
	M30x1,5	v51030.14	v51030.16	v51030.18	v51030.20	v51030.22	v51030.24	v51030.30.	v51030.30	v51030.33.	v51030.33	v51030.36	v51030.42	v51030.52
	M30x2,0	v5103014	v5103016	v5103018	v5103020	v5103022	v5103024	v5103030.	v5103030	v5103033.	v5103033	v5103036	v5103042	v5103052
	M33x1,5	v51033.14	v51033.16	v51033.18	v51033.20	v51033.22	v51033.24	v51033.30.	v51033.30	v51033.33.	v51033.33	v51033.36	v51033.42	v51033.52
	M33x2,0	v5103314	v5103316	v5103318	v5103320	v5103322	v5103324	v5103330.	v5103330	v5103333.	v5103333	v5103336	v5103342	v5103352
	M36x2,0	v5103614	v5103616	v5103618	v5103620	v5103622	v5103624	v5103630.	v5103630	v5103633.	v5103633	v5103636	v5103642	v5103652
	M42x2,0	v5104214	v5104216	v5104218	v5104220	v5104222	v5104224	v5104230.	v5104230	v5104233.	v5104233	v5104236	v5104242	v5104252
	M52x2,0	v5105214	v5105216	v5105218	v5105220	v5105222	v5105224	v5105230.	v5105230	v5105233.	v5105233	v5105236	v5105242	v5105252

- найбільш поширені типорозміри

інші типорозміри див. в редукційних адаптерах v401 - v403

v511 Адаптер перебірний CEL (різьба 1) x CEL (різьба 2), L серія

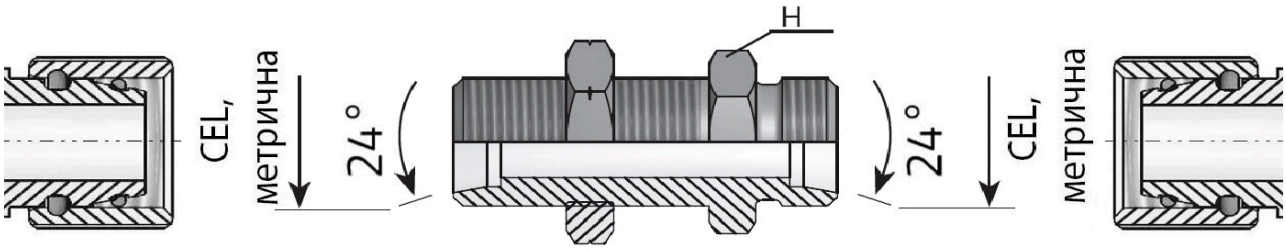

Адаптери під врізне кільце L серії використовуються для з'єднання тонкостінних труб діаметром від 6 до 42 мм
з робочим тиском до 315 бар, що покриває більшу частину виробляємих гідравлічних агрегатів.

		Різьба 2, зовнішня з внутрішнім конусом 24°								
		M12x1,5	M14x1,5	M16x1,5	M18x1,5	M22x1,5	M26x1,5	M27x1,5	M27x2,0	M30x1,5
Різьба 1, зовнішня з внутрішнім конусом 24°	M12x1,5	v5111212	v5111214	v5111216	v5111218	v5111222	v5111226	v5111227	v5111227.	v5111230.
	M14x1,5	v5111412	v5111414	v5111416	v5111418	v5111422	v5111426	v5111427	v5111427.	v5111430.
	M16x1,5	v5111612	v5111614	v5111616	v5111618	v5111622	v5111626	v5111627	v5111627.	v5111630.
	M18x1,5	v5111812	v5111814	v5111816	v5111818	v5111822	v5111826	v5111827	v5111827.	v5111830.
	M22x1,5	v5112212	v5112214	v5112216	v5112218	v5112222	v5112226	v5112227	v5112227.	v5112230.
	M26x1,5	v5112612	v5112614	v5112616	v5112618	v5112622	v5112626	v5112627	v5112627.	v5112630.
	M27x1,5	v5112712	v5112714	v5112716	v5112718	v5112722	v5112726	v5112727	v5112727.	v5112730.
	M27x2,0	v51127.12	v51127.14	v51127.16	v51127.18	v51127.22	v51127.26	v51127.27	v51127.27.	v51127.30.
	M30x1,5	v51130.12	v51130.14	v51130.16	v51130.18	v51130.22	v51130.26	v51130.27	v51130.27.	v51130.30.
	M30x2,0	v5113012	v5113014	v5113016	v5113018	v5113022	v5113026	v5113027	v5113027.	v5113030.
	M33x2,0	v5113312	v5113314	v5113316	v5113318	v5113322	v5113326	v5113327	v5113327.	v5113330.
	M36x2,0	v5113612	v5113614	v5113616	v5113618	v5113622	v5113626	v5113627	v5113627.	v5113630.
	M45x2,0	v5114512	v5114514	v5114516	v5114518	v5114522	v5114526	v5114527	v5114527.	v5114530.
	M48x2,0	v5114812	v5114814	v5114816	v5114818	v5114822	v5114826	v5114827	v5114827.	v5114830.
	M52x2,0	v5115212	v5115214	v5115216	v5115218	v5115222	v5115226	v5115227	v5115227.	v5115230.

продовження таблиці

		Різьба 2, зовнішня з внутрішнім конусом 24°					
		M30x2,0	M33x2,0	M36x2,0	M45x2,0	M48x2,0	M52x2,0
Різьба 1, зовнішня з внутрішнім конусом 24°	M12x1,5	v5111230	v5111233	v5111236	v5111245	v5111248	v5111252
	M14x1,5	v5111430	v5111433	v5111436	v5111445	v5111448	v5111452
	M16x1,5	v5111630	v5111633	v5111636	v5111645	v5111648	v5111652
	M18x1,5	v5111830	v5111833	v5111836	v5111845	v5111848	v5111852
	M22x1,5	v5112230	v5112233	v5112236	v5112245	v5112248	v5112252
	M26x1,5	v5112630	v5112633	v5112636	v5112645	v5112648	v5112652
	M27x1,5	v5112730	v5112733	v5112736	v5112745	v5112748	v5112752
	M27x2,0	v51127.30	v51127.33	v51127.36	v51127.45	v51127.48	v51127.52
	M30x1,5	v51130.30	v51130.33	v51130.36	v51130.45	v51130.48	v51130.52
	M30x2,0	v5113030	v5113033	v5113036	v5113045	v5113048	v5113052
	M33x2,0	v5113330	v5113333	v5113336	v5113345	v5113348	v5113352
	M36x2,0	v5113630	v5113633	v5113636	v5113645	v5113648	v5113652
	M45x2,0	v5114530	v5114533	v5114536	v5114545	v5114548	v5114552
	M48x2,0	v5114830	v5114833	v5114836	v5114845	v5114848	v5114552
	M52x2,0	v5115230	v5115233	v5115236	v5115245	v5115248	v5115252

- найбільш поширені типорозміри

https://svidis.com.ua
Тел.: +380 (50) 487-52-15
e-mail: sales@svidis.com.ua

v512 Адаптер перебірний CES (різьба 1) x CES (різьба 2), S серія

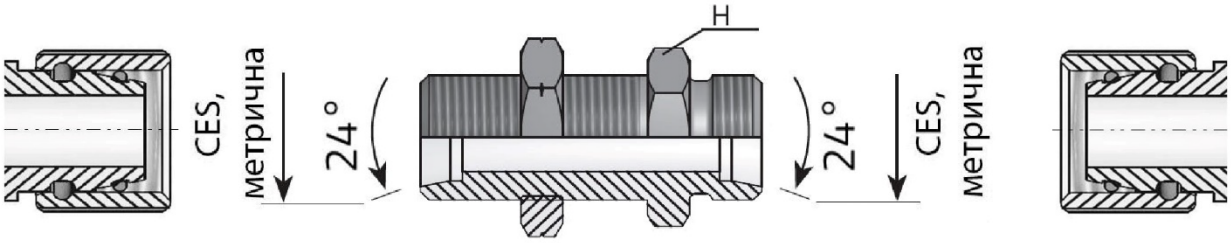

Адаптери під врізне кільце S серії використовуються для з'єднання товстостінних труб діаметром від 6 до 38 мм в гідросистемах з високим робочим тиском - до 630 бар.

		Різьба 2, зовнішня з внутрішнім конусом 24°												
		M14x1,5	M16x1,5	M18x1,5	M20x1,5	M22x1,5	M24x1,5	M30x1,5	M30x2,0	M33x1,5	M33x2,0	M36x2,0	M42x2,0	M52x2,0
Різьба 1, зовнішня з внутрішнім конусом 24°	M14x1,5	v5121414	v5121416	v5121418	v5121420	v5121422	v5121424	v5121430.	v5121430	v5121433.	v5121433	v5121436	v5121442	v5121452
	M16x1,5	v5121614	v5121616	v5121618	v5121620	v5121622	v5121624	v5121630.	v5121630	v5121633.	v5121633	v5121636	v5121642	v5121652
	M18x1,5	v5121814	v5121816	v5121818	v5121820	v5121822	v5121824	v5121830.	v5121830	v5121833.	v5121833	v5121836	v5121842	v5121852
	M20x1,5	v5122014	v5122016	v5122018	v5122020	v5122022	v5122024	v5122030.	v5122030	v5122033.	v5122033	v5122036	v5122042	v5122052
	M22x1,5	v5122214	v5122216	v5122218	v5122220	v5122222	v5122224	v5122230.	v5122230	v5122233.	v5122233	v5122236	v5122242	v5122252
	M24x1,5	v5122414	v5122416	v5122418	v5122420	v5122422	v5122424	v5122430.	v5122430	v5122433.	v5122433	v5122436	v5122442	v5122452
	M30x1,5	v51230.14	v51230.16	v51230.18	v51230.20	v51230.22	v51230.24	v51230.30.	v51230.30	v51230.33.	v51230.33	v51230.36	v51230.42	v51230.52
	M30x2,0	v5123014	v5123016	v5123018	v5123020	v5123022	v5123024	v5123030.	v5123030	v5123033.	v5123033	v5123036	v5123042	v5123052
	M33x1,5	v51233.14	v51233.16	v51233.18	v51233.20	v51233.22	v51233.24	v51233.30.	v51233.30	v51233.33.	v51233.33	v51233.36	v51233.42	v51233.52
	M33x2,0	v5123314	v5123316	v5123318	v5123320	v5123322	v5123324	v5123330.	v5123330	v5123333.	v5123333	v5123336	v5123342	v5123352
	M36x2,0	v5123614	v5123616	v5123618	v5123620	v5123622	v5123624	v5123630.	v5123630	v5123633.	v5123633	v5123636	v5123642	v5123652
	M42x2,0	v5124214	v5124216	v5124218	v5124220	v5124222	v5124224	v5124230.	v5124230	v5124233.	v5124233	v5124236	v5124242	v5124252
	M52x2,0	v5125214	v5125216	v5125218	v5125220	v5125222	v5125224	v5125230.	v5125230	v5125233.	v5125233	v5125236	v5125242	v5125252

- найбільш поширені типорозміри

https://svidis.com.ua
Тел.: +380 (50) 487-52-15
e-mail: sales@svidis.com.ua

v513 Адаптер зварний CEL, L серія

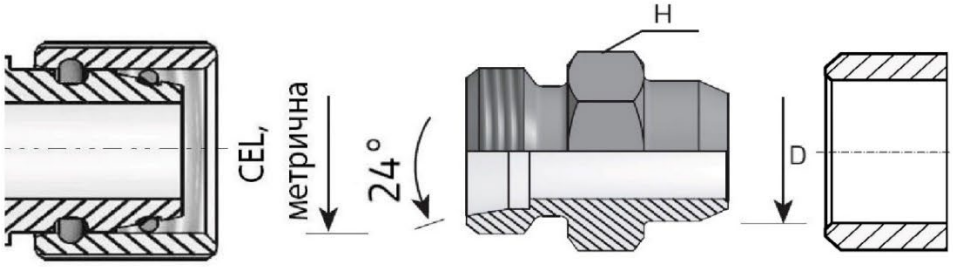

Адаптери під врізне кільце L серії використовуються для з'єднання тонкостінних труб діаметром від 6 до 42 мм
з робочим тиском до 315 бар, що покриває більшу частину виробляємих гідравлічних агрегатів.

		Різьба 2
		-
Різьба 1, зовнішня з внутрішнім конусом 24°	M12x1,5	v5131200
	M14x1,5	v5131400
	M16x1,5	v5131600
	M18x1,5	v5131800
	M22x1,5	v5132200
	M26x1,5	v5132600
	M27x1,5	v5132700
	M27x2,0	v51327.00
	M30x1,5	v51330.00
	M30x2,0	v5133000
	M33x2,0	v5133300
	M36x2,0	v5133600
	M45x2,0	v5134500
	M48x2,0	v5134800
	M52x2,0	v5135200

v514 Адаптер зварний CES, S серія

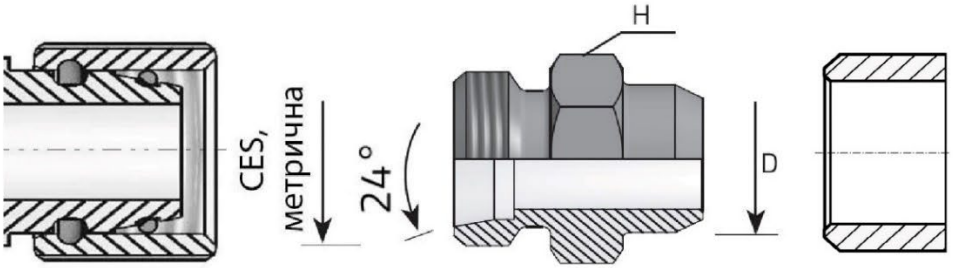

Адаптери під врізне кільце S серіі використовуються для з'єднання товстостінних труб діаметром від 6 до 38 мм
в гідросистемах з високим робочим тиском - до 630 бар.

		Різьба 2
		-
Різьба 1, зовнішня з внутрішнім конусом 24°	M14x1,5	v5141400
	M16x1,5	v5141600
	M18x1,5	v5141800
	M20x1,5	v5142000
	M22x1,5	v5142200
	M24x1,5	v5142400
	M30x1,5	v51430.00
	M30x2,0	v5143000
	M33x1,5	v51433.00
	M33x2,0	v5143300
	M36x2,0	v5143600
	M42x2,0	v5144200
	M52x2,0	v5145200

- найбільш поширені типорозміри

https://svidis.com.ua
Тел.: +380 (50) 487-52-15
e-mail: sales@svidis.com.ua

v515 Адаптер зі стяжною гайкою DKOL (різьба 1) x G BSP (різьба 2), ED
L серія

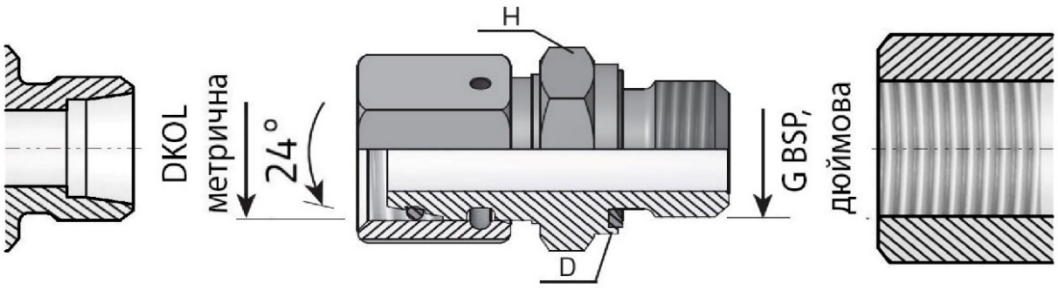

Адаптер вкрутний (порт-труба) зі стяжною гайкою та ущільнювальним кільцем типу ED (еластомірне, м'яке). Адаптери під врізне кільце L серії використовуються для з'єднання тонкостінних труб діаметром від 6 до 42 мм з робочим тиском до 315 бар, що покриває більшу частину вироблюємих гідравлічних агрегатів.

		Різьба 2, зовнішня, з ущільнювальним кільцем, монтаж в порт									
		G1/8"	G1/4"	G3/8"	G1/2"	G5/8"	G3/4"	G1"	G1 1/4"	G1 1/2"	G2"
Різьба 1, внутрішня з зовнішнім конусом 24°	M12x1,5	v5151202	v5151204	v5151206	v5151208	v5151210	v5151212	v5151216	v5151220	v5151224	v5151232
	M14x1,5	v5151402	v5151404	v5151406	v5151408	v5151410	v5151412	v5151416	v5151420	v5151424	v5151432
	M16x1,5	v5151602	v5151604	v5151606	v5151608	v5151610	v5151612	v5151616	v5151620	v5151624	v5151632
	M18x1,5	v5151802	v5151804	v5151806	v5151808	v5151810	v5151812	v5151816	v5151820	v5151824	v5151832
	M22x1,5	v5152202	v5152204	v5152206	v5152208	v5152210	v5152212	v5152216	v5152220	v5152224	v5152232
	M26x1,5	v5152602	v5152604	v5152606	v5152608	v5152610	v5152612	v5152616	v5152620	v5152624	v5152632
	M27x1,5	v5152702	v5152704	v5152706	v5152708	v5152710	v5152712	v5152716	v5152720	v5152724	v5152732
	M27x2,0	v51527.02	v51527.04	v51527.06	v51527.08	v51527.10	v51527.12	v51527.16	v51527.20	v51527.24	v51527.32
	M30x1,5	v51530.02	v51530.04	v51530.06	v51530.08	v51530.10	v51530.12	v51530.16	v51530.20	v51530.24	v51530.32
	M30x2,0	v5153002	v5153004	v5153006	v5153008	v5153010	v5153012	v5153016	v5153020	v5153024	v5153032
	M33x2,0	v5153302	v5153304	v5153306	v5153308	v5153310	v5153312	v5153316	v5153320	v5153324	v5153332
	M36x2,0	v5153602	v5153604	v5153606	v5153608	v5153610	v5153612	v5153616	v5153620	v5153624	v5153632
	M45x2,0	v5154502	v5154504	v5154506	v5154508	v5154510	v5154512	v5154516	v5154520	v5154524	v5154532
	M52x2,0	v5155202	v5155204	v5155206	v5155208	v5155210	v5155212	v5155216	v5155220	v5155224	v5155232

v516 Адаптер зі стяжною гайкою DKOS (різьба 1) x G BSP (різьба 2), ED
S серія

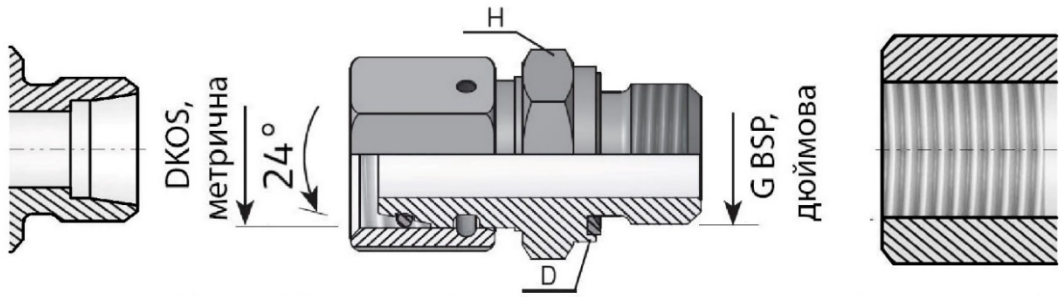

Адаптер вкрутний (порт-труба) зі стяжною гайкою та ущільнювальним кільцем типу ED (еластомірне, м'яке). Адаптери під врізне кільце S серії використовуються для з'єднання товстостінних труб діаметром від 6 до 38 мм в гідросистемах з високим робочим тиском - до 630 бар.

		Різьба 2, зовнішня, з ущільнювальним кільцем, монтаж в порт									
		G1/8"	G1/4"	G3/8"	G1/2"	G5/8"	G3/4"	G1"	G1 1/4"	G1 1/2"	G2"
Різьба 1, внутрішня з зовнішнім конусом 24°	M14x1,5	v5161402	v5161404	v5161406	v5161408	v5161410	v5161412	v5161416	v5161420	v5161424	v5161432
	M16x1,5	v5161602	v5161604	v5161606	v5161608	v5161610	v5161612	v5161616	v5161620	v5161624	v5161632
	M18x1,5	v5161802	v5161804	v5161806	v5161808	v5161810	v5161812	v5161816	v5161820	v5161824	v5161832
	M20x1,5	v5162002	v5162004	v5162006	v5162008	v5162010	v5162012	v5162016	v5162020	v5162024	v5162032
	M22x1,5	v5162202	v5162204	v5162206	v5162208	v5162210	v5162212	v5162216	v5162220	v5162224	v5162232
	M24x1,5	v5162402	v5162404	v5162406	v5162408	v5162410	v5162412	v5162416	v5162420	v5162424	v5162432
	M30x1,5	v51630.02	v51630.04	v51630.06	v51630.08	v51630.10	v51630.12	v51630.16	v51630.20	v51630.24	v51630.32
	M30x2,0	v5163002	v5163004	v5163006	v5163008	v5163010	v5163012	v5163016	v5163020	v5163024	v5163032
	M33x1,5	v51633.02	v51633.04	v51633.06	v51633.08	v51633.10	v51633.12	v51633.16	v51633.20	v51633.24	v51633.32
	M33x2,0	v5163302	v5163304	v5163306	v5163308	v5163310	v5163312	v5163316	v5163320	v5163324	v5163332
	M36x2,0	v5163602	v5163604	v5163606	v5163608	v5163610	v5163612	v5163616	v5163620	v5163624	v5163632
	M42x2,0	v5164202	v5164204	v5164206	v5164208	v5164210	v5164212	v5164216	v5164220	v5164224	v5164232
	M52x2,0	v5165202	v5165204	v5165206	v5165208	v5165210	v5165212	v5165216	v5165220	v5165224	v5165232

- найбільш поширені типорозміри

v517 Адаптер зі стяжною гайкою DKOL (різьба 1) x M (різьба 2), ED
L серія

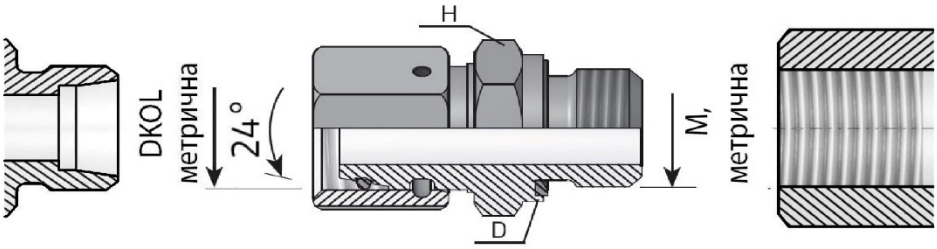

Адаптер вкрутний (порт-труба) зі стяжною гайкою та ущільнювальним кільцем типу ED (еластомірне, м'яке). Адаптери під врізне кільце L серії використовуються для з'єднання тонкостінних труб діаметром від 6 до 42 мм з робочим тиском до 315 бар, що покриває більшу частину виробляємих гідравлічних агрегатів.

		Різьба 2, зовнішня, з ущільнювальним кільцем, монтаж в порт											
		M10x1,0	M12x1,5	M14x1,5	M16x1,5	M18x1,5	M20x1,5	M22x1,5	M26x1,5	M27x2,0	M33x2,0	M42x2,0	M48x2,0
Різьба 1, внутрішня з зовнішнім конусом 24°	M12x1,5	v5171210	v5171212	v5171214	v5171216	v5171218	v5171220	v5171222	v5171226	v5171227	v5171233	v5171242	v5171248
	M14x1,5	v5171410	v5171412	v5171414	v5171416	v5171418	v5171420	v5171422	v5171426	v5171427	v5171433	v5171442	v5171448
	M16x1,5	v5171610	v5171612	v5171614	v5171616	v5171618	v5171620	v5171622	v5171626	v5171627	v5171633	v5171642	v5171648
	M18x1,5	v5171810	v5171812	v5171814	v5171816	v5171818	v5171820	v5171822	v5171826	v5171827	v5171833	v5171842	v5171848
	M22x1,5	v5172210	v5172212	v5172214	v5172216	v5172218	v5172220	v5172222	v5172226	v5172227	v5172233	v5172242	v5172248
	M26x1,5	v5172610	v5172612	v5172614	v5172616	v5172618	v5172620	v5172622	v5172626	v5172627	v5172633	v5172642	v5172648
	M27x1,5	v5172710	v5172712	v5172714	v5172716	v5172718	v5172720	v5172722	v5172726	v5172727	v5172733	v5172742	v5172748
	M27x2,0	v51727.10	v51727.12	v51727.14	v51727.16	v51727.18	v51727.20	v51727.22	v51727.26	v51727.27	v51727.33	v51727.42	v51727.48
	M30x1,5	v51730.10	v51730.12	v51730.14	v51730.16	v51730.18	v51730.20	v51730.22	v51730.26	v51730.27	v51730.33	v51730.42	v51730.48
	M30x2,0	v5173010	v5173012	v5173014	v5173016	v5173018	v5173020	v5173022	v5173026	v5173027	v5173033	v5173042	v5173048
	M33x2,0	v5173310	v5173312	v5173314	v5173316	v5173318	v5173320	v5173322	v5173326	v5173327	v5173333	v5173342	v5173348
	M36x2,0	v5173610	v5173612	v5173614	v5173616	v5173618	v5173620	v5173622	v5173626	v5173627	v5173633	v5173642	v5173648
	M45x2,0	v5174510	v5174512	v5174514	v5174516	v5174518	v5174520	v5174522	v5174526	v5174527	v5174533	v5174542	v5174548
	M52x2,0	v5175210	v5175212	v5175214	v5175216	v5175218	v5175220	v5175222	v5175226	v5175227	v5175233	v5175242	v5175248

v518 Адаптер зі стяжною гайкою DKOS (різьба 1) x M (різьба 2), ED
S серія

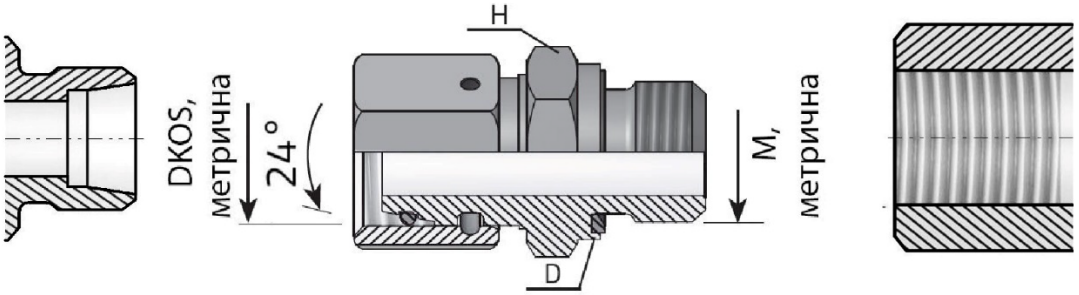

Адаптер вкрутний (порт-труба) зі стяжною гайкою та ущільнювальним кільцем типу ED (еластомірне, м'яке). Адаптери під врізне кільце S серії використовуються для з'єднання товстостінних труб діаметром від 6 до 38 мм в гідросистемах з високим робочим тиском - до 630 бар.

		Різьба 2, зовнішня, з ущільнювальним кільцем, монтаж в порт									
		M12x1,5	M14x1,5	M16x1,5	M18x1,5	M20x1,5	M22x1,5	M27x2,0	M33x2,0	M42x2,0	M48x2,0
Різьба 1, внутрішня з зовнішнім конусом 24°	M14x1,5	v5181412	v5181414	v5181416	v5181418	v5181420	v5181422	v5181427	v5181433	v5181442	v5181448
	M16x1,5	v5181612	v5181614	v5181616	v5181618	v5181620	v5181622	v5181627	v5181633	v5181642	v5181648
	M18x1,5	v5181812	v5181814	v5181816	v5181818	v5181820	v5181822	v5181827	v5181833	v5181842	v5181848
	M20x1,5	v5182012	v5182014	v5182016	v5182018	v5182020	v5182022	v5182027	v5182033	v5182042	v5182048
	M22x1,5	v5182212	v5182214	v5182216	v5182218	v5182220	v5182222	v5182227	v5182233	v5182242	v5182248
	M24x1,5	v5182412	v5182414	v5182416	v5182418	v5182420	v5182422	v5182427	v5182433	v5182442	v5182448
	M30x1,5	v51830.12	v51830.14	v51830.16	v51830.18	v51830.20	v51830.22	v51830.27	v51830.33	v51830.42	v51830.48
	M30x2,0	v5183012	v5183014	v5183016	v5183018	v5183020	v5183022	v5183027	v5183033	v5183042	v5183048
	M33x1,5	v51833.12	v51833.14	v51833.16	v51833.18	v51833.20	v51833.22	v51833.27	v51833.33	v51833.42	v51833.48
	M33x2,0	v5183312	v5183314	v5183316	v5183318	v5183320	v5183322	v5183327	v5183333	v5183342	v5183348
	M36x2,0	v5183612	v5183614	v5183616	v5183618	v5183620	v5183622	v5183627	v5183633	v5183642	v5183648
	M42x2,0	v5184212	v5184214	v5184216	v5184218	v5184220	v5184222	v5184227	v5184233	v5184242	v5184248
	M52x2,0	v5185212	v5185214	v5185216	v5185218	v5185220	v5185222	v5185227	v5185233	v5185242	v5185248

- найбільш поширені типорозміри

https://svidis.com.ua
Тел.: +380 (50) 487-52-15
e-mail: sales@svidis.com.ua

v519 Адаптер-перехідник прохідний CEL (різьба 1) x G BSP F (різьба 2), L серія

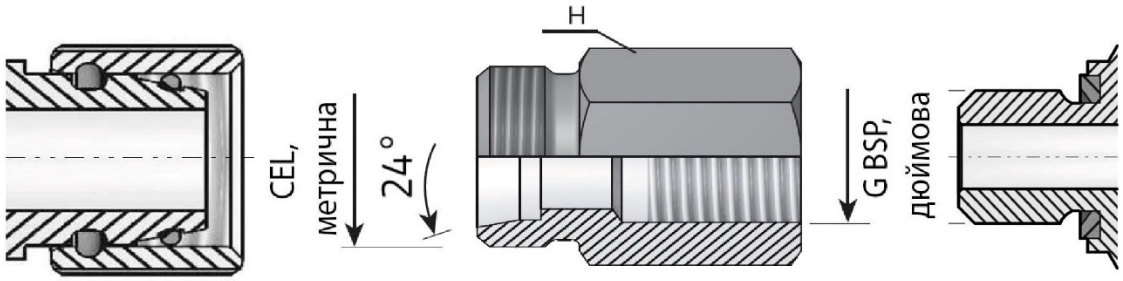

Адаптери під врізне кільце L серії використовуються для з'єднання тонкостінних труб діаметром від 6 до 42 мм з робочим тиском до 315 бар, що покриває більшу частину виробляємих гідравлічних агрегатів.

		Різьба 2, внутрішня									
		G1/8"	G1/4"	G3/8"	G1/2"	G5/8"	G3/4"	G1"	G1 1/4"	G1 1/2"	G2"
Різьба 1, зовнішня з внутрішнім конусом 24°	M12x1,5	v5191202	v5191204	v5191206	v5191208	v5191210	v5191212	v5191216	v5191220	v5191224	v5191232
	M14x1,5	v5191402	v5191404	v5191406	v5191408	v5191410	v5191412	v5191416	v5191420	v5191424	v5191432
	M16x1,5	v5191602	v5191604	v5191606	v5191608	v5191610	v5191612	v5191616	v5191620	v5191624	v5191632
	M18x1,5	v5191802	v5191804	v5191806	v5191808	v5191810	v5191812	v5191816	v5191820	v5191824	v5191832
	M22x1,5	v5192202	v5192204	v5192206	v5192208	v5192210	v5192212	v5192216	v5192220	v5192224	v5192232
	M26x1,5	v5192602	v5192604	v5192606	v5192608	v5192610	v5192612	v5192616	v5192620	v5192624	v5192632
	M27x1,5	v5192702	v5192704	v5192706	v5192708	v5192710	v5192712	v5192716	v5192720	v5192724	v5192732
	M27x2,0	v51927.02	v51927.04	v51927.06	v51927.08	v51927.10	v51927.12	v51927.16	v51927.20	v51927.24	v51927.32
	M30x1,5	v51930.02	v51930.04	v51930.06	v51930.08	v51930.10	v51930.12	v51930.16	v51930.20	v51930.24	v51930.32
	M30x2,0	v5193002	v5193004	v5193006	v5193008	v5193010	v5193012	v5193016	v5193020	v5193024	v5193032
	M33x2,0	v5193302	v5193304	v5193306	v5193308	v5193310	v5193312	v5193316	v5193320	v5193324	v5193332
	M36x2,0	v5193602	v5193604	v5193606	v5193608	v5193610	v5193612	v5193616	v5193620	v5193624	v5193632
	M45x2,0	v5194502	v5194504	v5194506	v5194508	v5194510	v5194512	v5194516	v5194520	v5194524	v5194532
	M48x2,0	v5194802	v5194804	v5194806	v5194808	v5194810	v5194812	v5194816	v5194820	v5194824	v5194832
	M52x2,0	v5195202	v5195204	v5195206	v5195208	v5195210	v5195212	v5195216	v5195220	v5195224	v5195232

v520 Адаптер-перехідник прохідний CES (різьба 1) x G BSP F (різьба 2), S серія

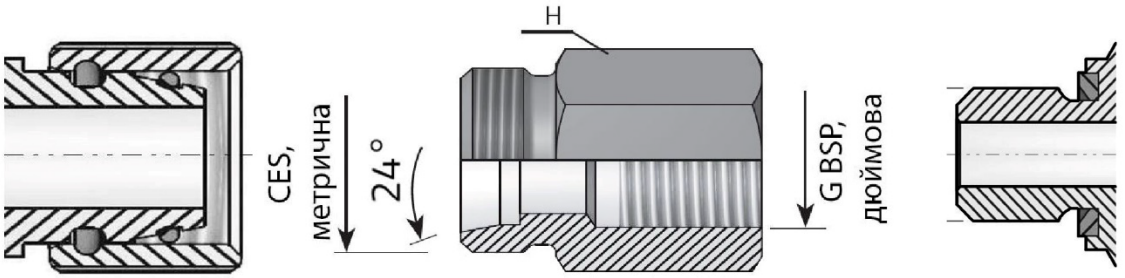

Адаптери під врізне кільце S серії використовуються для з'єднання товстостінних труб діаметром від 6 до 38 мм в гідросистемах з високим робочим тиском - до 630 бар.

		Різьба 2, внутрішня									
		G1/8"	G1/4"	G3/8"	G1/2"	G5/8"	G3/4"	G1"	G1 1/4"	G1 1/2"	G2"
Різьба 1, зовнішня з внутрішнім конусом 24°	M14x1,5	v5201402	v5201404	v5201406	v5201408	v5201410	v5201412	v5201416	v5201420	v5201424	v5201432
	M16x1,5	v5201602	v5201604	v5201606	v5201608	v5201610	v5201612	v5201616	v5201620	v5201624	v5201632
	M18x1,5	v5201802	v5201804	v5201806	v5201808	v5201810	v5201812	v5201816	v5201820	v5201824	v5201832
	M20x1,5	v5202002	v5202004	v5202006	v5202008	v5202010	v5202012	v5202016	v5202020	v5202024	v5202032
	M22x1,5	v5202202	v5202204	v5202206	v5202208	v5202210	v5202212	v5202216	v5202220	v5202224	v5202232
	M24x1,5	v5202402	v5202404	v5202406	v5202408	v5202410	v5202412	v5202416	v5202420	v5202424	v5202432
	M30x1,5	v52030.02	v52030.04	v52030.06	v52030.08	v52030.10	v52030.12	v52030.16	v52030.20	v52030.24	v52030.32
	M30x2,0	v5203002	v5203004	v5203006	v5203008	v5203010	v5203012	v5203016	v5203020	v5203024	v5203032
	M33x1,5	v52033.02	v52033.04	v52033.06	v52033.08	v52033.10	v52033.12	v52033.16	v52033.20	v52033.24	v52033.32
	M33x2,0	v5203302	v5203304	v5203306	v5203308	v5203310	v5203312	v5203316	v5203320	v5203324	v5203332
	M36x2,0	v5203602	v5203604	v5203606	v5203608	v5203610	v5203612	v5203616	v5203620	v5203624	v5203632
	M42x2,0	v5204202	v5204204	v5204206	v5204208	v5204210	v5204212	v5204216	v5204220	v5204224	v5204232
	M52x2,0	v5205202	v5205204	v5205206	v5205208	v5205210	v5205212	v5205216	v5205220	v5205224	v5205232

- найбільш поширені типорозміри

v521 Адаптер-перехідник прохідний CEL (різьба 1) x M F (різьба 2), L серія

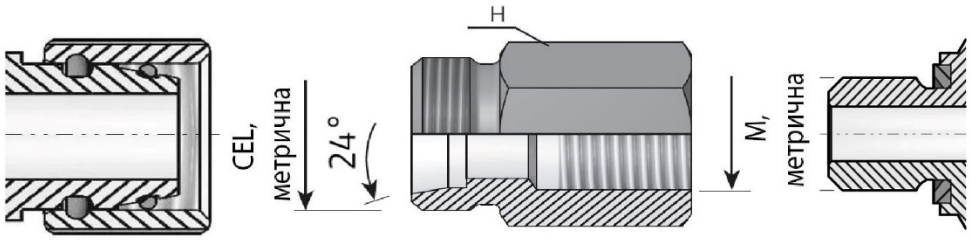

Адаптери під врізне кільце L серії використовуються для з'єднання тонкостінних труб діаметром від 6 до 42 мм з робочим тиском до 315 бар, що покриває більшу частину виробляємих гідравлічних агрегатів.

Різьба 1, зовнішня з внутрішнім конусом 24°	Різьба 2, внутрішня											
	M10x1,0	M12x1,5	M14x1,5	M16x1,5	M18x1,5	M20x1,5	M22x1,5	M26x1,5	M27x2,0	M33x2,0	M42x2,0	M48x2,0
M12x1,5	v5211210	v5211212	v5211214	v5211216	v5211218	v5211220	v5211222	v5211226	v5211227	v5211233	v5211242	v5211248
M14x1,5	v5211410	v5211412	v5211414	v5211416	v5211418	v5211420	v5211422	v5211426	v5211427	v5211433	v5211442	v5211448
M16x1,5	v5211610	v5211612	v5211614	v5211616	v5211618	v5211620	v5211622	v5211626	v5211627	v5211633	v5211642	v5211648
M18x1,5	v5211810	v5211812	v5211814	v5211816	v5211818	v5211820	v5211822	v5211826	v5211827	v5211833	v5211842	v5211848
M22x1,5	v5212210	v5212212	v5212214	v5212216	v5212218	v5212220	v5212222	v5212226	v5212227	v5212233	v5212242	v5212248
M26x1,5	v5212610	v5212612	v5212614	v5212616	v5212618	v5212620	v5212622	v5212626	v5212627	v5212633	v5212642	v5212648
M27x1,5	v5212710	v5212712	v5212714	v5212716	v5212718	v5212720	v5212722	v5212726	v5212727	v5212733	v5212742	v5212748
M27x2,0	v52127.10	v52127.12	v52127.14	v52127.16	v52127.18	v52127.20	v52127.22	v52127.26	v52127.27	v52127.33	v52127.42	v52127.48
M30x1,5	v52130.10	v52130.12	v52130.14	v52130.16	v52130.18	v52130.20	v52130.22	v52130.26	v52130.27	v52130.33	v52130.42	v52130.48
M30x2,0	v5213010	v5213012	v5213014	v5213016	v5213018	v5213020	v5213022	v5213026	v5213027	v5213033	v5213042	v5213048
M33x2,0	v5213310	v5213312	v5213314	v5213316	v5213318	v5213320	v5213322	v5213326	v5213327	v5213333	v5213342	v5213348
M36x2,0	v5213610	v5213612	v5213614	v5213616	v5213618	v5213620	v5213622	v5213626	v5213627	v5213633	v5213642	v5213648
M45x2,0	v5214510	v5214512	v5214514	v5214516	v5214518	v5214520	v5214522	v5214526	v5214527	v5214533	v5214542	v5214548
M48x2,0	v5214810	v5214812	v5214814	v5214816	v5214818	v5214820	v5214822	v5214826	v5214827	v5214833	v5214842	v5214848
M52x2,0	v5215210	v5215212	v5215214	v5215216	v5215218	v5215220	v5215222	v5215226	v5215227	v5215233	v5215242	v5215248

v532 Адаптер-перехідник прохідний CES (різьба 1) x M F (різьба 2), S серія

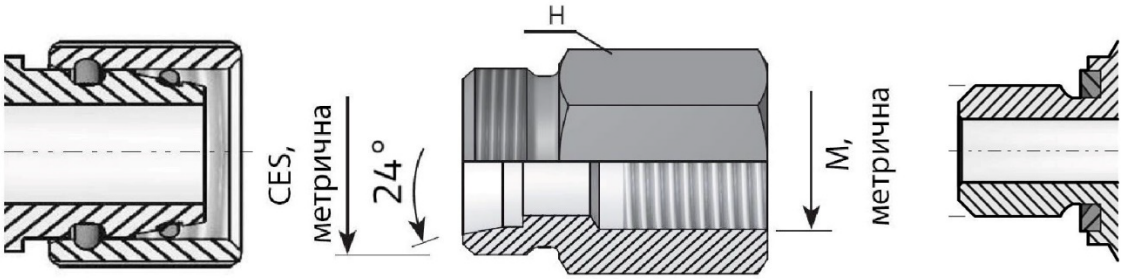

Адаптери під врізне кільце S серії використовуються для з'єднання товстостінних труб діаметром від 6 до 38 мм в гідросистемах з високим робочим тиском - до 630 бар.

Різьба 1, зовнішня з внутрішнім конусом 24°	Різьба 2, внутрішня									
	M12x1,5	M14x1,5	M16x1,5	M18x1,5	M20x1,5	M22x1,5	M27x2,0	M33x2,0	M42x2,0	M48x2,0
M14x1,5	v5321412	v5321414	v5321416	v5321418	v5321420	v5321422	v5321427	v5321433	v5321442	v5321448
M16x1,5	v5321612	v5321614	v5321616	v5321618	v5321620	v5321622	v5321627	v5321633	v5321642	v5321648
M18x1,5	v5321812	v5321814	v5321816	v5321818	v5321820	v5321822	v5321827	v5321833	v5321842	v5321848
M20x1,5	v5322012	v5322014	v5322016	v5322018	v5322020	v5322022	v5322027	v5322033	v5322042	v5322048
M22x1,5	v5322212	v5322214	v5322216	v5322218	v5322220	v5322222	v5322227	v5322233	v5322242	v5322248
M24x1,5	v5322412	v5322414	v5322416	v5322418	v5322420	v5322422	v5322427	v5322433	v5322442	v5322448
M30x1,5	v53230.12	v53230.14	v53230.16	v53230.18	v53230.20	v53230.22	v53230.27	v53230.33	v53230.42	v53230.48
M30x2,0	v5323012	v5323014	v5323016	v5323018	v5323020	v5323022	v5323027	v5323033	v5323042	v5323048
M33x1,5	v53233.12	v53233.14	v53233.16	v53233.18	v53233.20	v53233.22	v53233.27	v53233.33	v53233.42	v53233.48
M33x2,0	v5323312	v5323314	v5323316	v5323318	v5323320	v5323322	v5323327	v5323333	v5323342	v5323348
M36x2,0	v5323612	v5323614	v5323616	v5323618	v5323620	v5323622	v5323627	v5323633	v5323642	v5323648
M42x2,0	v5324212	v5324214	v5324216	v5324218	v5324220	v5324222	v5324227	v5324233	v5324242	v5324248
M52x2,0	v5325212	v5325214	v5325216	v5325218	v5325220	v5325222	v5325227	v5325233	v5325242	v5325248

- найбільш поширені типорозміри

v522 Адаптер під манометр CEL (різьба 1) x G BSP F (різьба 2), L серія

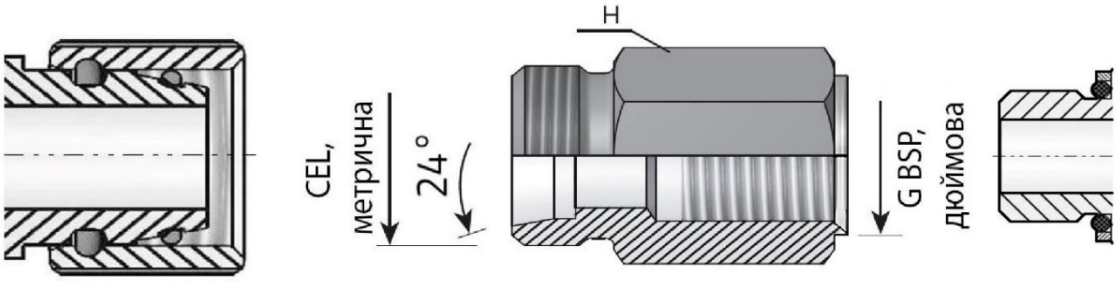

Адаптер під установку манометра / контрольної точки.
Адаптери під врізне кільце L серії використовуються для з'єднання тонкостінних труб діаметром від 6 до 42 мм з робочим тиском до 315 бар, що покриває більшу частину виробляємих гідравлічних агрегатів.

		Різьба 2, внутрішня									
		G1/8"	G1/4"	G3/8"	G1/2"	G5/8"	G3/4"	G1"	G1 1/4"	G1 1/2"	G2"
Різьба 1, зовнішня з внутрішнім конусом 24°	M12x1,5	v5221202	v5221204	v5221206	v5221208	v5221210	v5221212	v5221216	v5221220	v5221224	v5221232
	M14x1,5	v5221402	v5221404	v5221406	v5221408	v5221410	v5221412	v5221416	v5221420	v5221424	v5221432
	M16x1,5	v5221602	v5221604	v5221606	v5221608	v5221610	v5221612	v5221616	v5221620	v5221624	v5221632
	M18x1,5	v5221802	v5221804	v5221806	v5221808	v5221810	v5221812	v5221816	v5221820	v5221824	v5221832
	M22x1,5	v5222202	v5222204	v5222206	v5222208	v5222210	v5222212	v5222216	v5222220	v5222224	v5222232
	M26x1,5	v5222602	v5222604	v5222606	v5222608	v5222610	v5222612	v5222616	v5222620	v5222624	v5222632
	M27x1,5	v5222702	v5222704	v5222706	v5222708	v5222710	v5222712	v5222716	v5222720	v5222724	v5222732
	M27x2,0	v52227.02	v52227.04	v52227.06	v52227.08	v52227.10	v52227.12	v52227.16	v52227.20	v52227.24	v52227.32
	M30x1,5	v52230.02	v52230.04	v52230.06	v52230.08	v52230.10	v52230.12	v52230.16	v52230.20	v52230.24	v52230.32
	M30x2,0	v5223002	v5223004	v5223006	v5223008	v5223010	v5223012	v5223016	v5223020	v5223024	v5223032
	M33x2,0	v5223302	v5223304	v5223306	v5223308	v5223310	v5223312	v5223316	v5223320	v5223324	v5223332
	M36x2,0	v5223602	v5223604	v5223606	v5223608	v5223610	v5223612	v5223616	v5223620	v5223624	v5223632
	M45x2,0	v5224502	v5224504	v5224506	v5224508	v5224510	v5224512	v5224516	v5224520	v5224524	v5224532
	M48x2,0	v5224802	v5224804	v5224806	v5224808	v5224810	v5224812	v5224816	v5224820	v5224824	v5224832
	M52x2,0	v5225202	v5225204	v5225206	v5225208	v5225210	v5225212	v5225216	v5225220	v5225224	v5225232

v523 Адаптер під манометр CES (різьба 1) x G BSP F (різьба 2), S серія

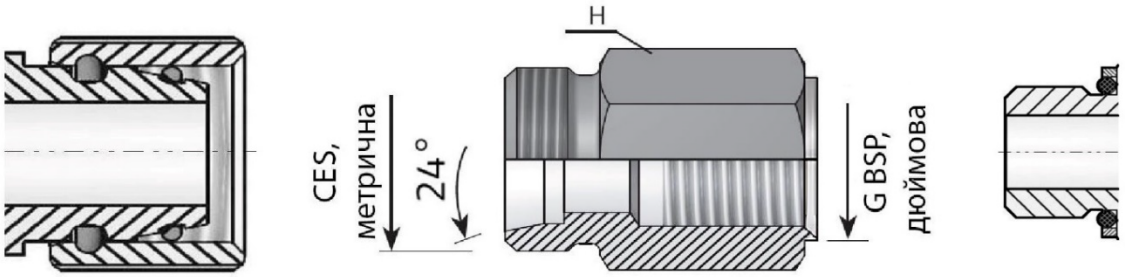

Адаптер під установку манометра / контрольної точки.
Адаптери під врізне кільце S серії використовуються для з'єднання товстостінних труб діаметром від 6 до 38 мм в гідросистемах з високим робочим тиском - до 630 бар.

		Різьба 2, внутрішня									
		G1/8"	G1/4"	G3/8"	G1/2"	G5/8"	G3/4"	G1"	G1 1/4"	G1 1/2"	G2"
Різьба 1, зовнішня з внутрішнім конусом 24°	M14x1,5	v5231402	v5231404	v5231406	v5231408	v5231410	v5231412	v5231416	v5231420	v5231424	v5231432
	M16x1,5	v5231602	v5231604	v5231606	v5231608	v5231610	v5231612	v5231616	v5231620	v5231624	v5231632
	M18x1,5	v5231802	v5231804	v5231806	v5231808	v5231810	v5231812	v5231816	v5231820	v5231824	v5231832
	M20x1,5	v5232002	v5232004	v5232006	v5232008	v5232010	v5232012	v5232016	v5232020	v5232024	v5232032
	M22x1,5	v5232202	v5232204	v5232206	v5232208	v5232210	v5232212	v5232216	v5232220	v5232224	v5232232
	M24x1,5	v5232402	v5232404	v5232406	v5232408	v5232410	v5232412	v5232416	v5232420	v5232424	v5232432
	M30x1,5	v52330.02	v52330.04	v52330.06	v52330.08	v52330.10	v52330.12	v52330.16	v52330.20	v52330.24	v52330.32
	M30x2,0	v5233002	v5233004	v5233006	v5233008	v5233010	v5233012	v5233016	v5233020	v5233024	v5233032
	M33x1,5	v52333.02	v52333.04	v52333.06	v52333.08	v52333.10	v52333.12	v52333.16	v52333.20	v52333.24	v52333.32
	M33x2,0	v5233302	v5233304	v5233306	v5233308	v5233310	v5233312	v5233316	v5233320	v5233324	v5233332
	M36x2,0	v5233602	v5233604	v5233606	v5233608	v5233610	v5233612	v5233616	v5233620	v5233624	v5233632
	M42x2,0	v5234202	v5234204	v5234206	v5234208	v5234210	v5234212	v5234216	v5234220	v5234224	v5234232
	M52x2,0	v5235202	v5235204	v5235206	v5235208	v5235210	v5235212	v5235216	v5235220	v5235224	v5235232

- найбільш поширені типорозміри

v524 Адаптер під манометр DKOL (різьба 1) x G BSP F (різьба 2), L серія

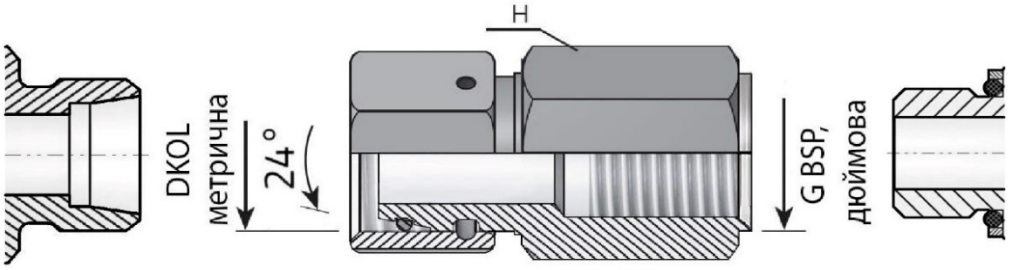

Адаптер під установку манометра / контрольної точки зі стяжною гайкою.
Адаптери під врізне кільце L серії використовуються для з'єднання тонкостінних труб діаметром від 6 до 42 мм з робочим тиском до 315 бар, що покриває більшу частину вироблюємих гідравлічних агрегатів.

		Різьба 2, внутрішня									
		G1/8"	G1/4"	G3/8"	G1/2"	G5/8"	G3/4"	G1"	G1 1/4"	G1 1/2"	G2"
Різьба 1, зовнішня з внутрішнім конусом 24°	M12x1,5	v5241202	v5241204	v5241206	v5241208	v5241210	v5241212	v5241216	v5241220	v5241224	v5241232
	M14x1,5	v5241402	v5241404	v5241406	v5241408	v5241410	v5241412	v5241416	v5241420	v5241424	v5241432
	M16x1,5	v5241602	v5241604	v5241606	v5241608	v5241610	v5241612	v5241616	v5241620	v5241624	v5241632
	M18x1,5	v5241802	v5241804	v5241806	v5241808	v5241810	v5241812	v5241816	v5241820	v5241824	v5241832
	M22x1,5	v5242202	v5242204	v5242206	v5242208	v5242210	v5242212	v5242216	v5242220	v5242224	v5242232
	M26x1,5	v5242602	v5242604	v5242606	v5242608	v5242610	v5242612	v5242616	v5242620	v5242624	v5242632
	M27x1,5	v5242702	v5242704	v5242706	v5242708	v5242710	v5242712	v5242716	v5242720	v5242724	v5242732
	M27x2,0	v52427.02	v52427.04	v52427.06	v52427.08	v52427.10	v52427.12	v52427.16	v52427.20	v52427.24	v52427.32
	M30x1,5	v52430.02	v52430.04	v52430.06	v52430.08	v52430.10	v52430.12	v52430.16	v52430.20	v52430.24	v52430.32
	M30x2,0	v5243002	v5243004	v5243006	v5243008	v5243010	v5243012	v5243016	v5243020	v5243024	v5243032
	M33x2,0	v5243302	v5243304	v5243306	v5243308	v5243310	v5243312	v5243316	v5243320	v5243324	v5243332
	M36x2,0	v5243602	v5243604	v5243606	v5243608	v5243610	v5243612	v5243616	v5243620	v5243624	v5243632
	M45x2,0	v5244502	v5244504	v5244506	v5244508	v5244510	v5244512	v5244516	v5244520	v5244524	v5244532
	M52x2,0	v5245202	v5245204	v5245206	v5245208	v5245210	v5245212	v5245216	v5245220	v5245224	v5245232

v529 Адаптер під манометр DKOS (різьба 1) x G BSP F (різьба 2), S серія

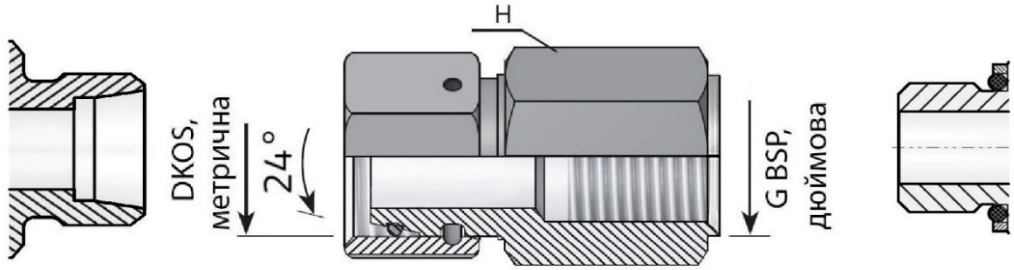

Адаптер під установку манометра / контрольної точки зі стяжною гайкою.
Адаптери під врізне кільце S серії використовуються для з'єднання товстостінних труб діаметром від 6 до 38 мм в гідросистемах з високим робочим тиском - до 630 бар.

		Різьба 2, внутрішня									
		G1/8"	G1/4"	G3/8"	G1/2"	G5/8"	G3/4"	G1"	G1 1/4"	G1 1/2"	G2"
Різьба 1, зовнішня з внутрішнім конусом 24°	M14x1,5	v5291402	v5291404	v5291406	v5291408	v5291410	v5291412	v5291416	v5291420	v5291424	v5291432
	M16x1,5	v5291602	v5291604	v5291606	v5291608	v5291610	v5291612	v5291616	v5291620	v5291624	v5291632
	M18x1,5	v5291802	v5291804	v5291806	v5291808	v5291810	v5291812	v5291816	v5291820	v5291824	v5291832
	M20x1,5	v5292002	v5292004	v5292006	v5292008	v5292010	v5292012	v5292016	v5292020	v5292024	v5292032
	M22x1,5	v5292202	v5292204	v5292206	v5292208	v5292210	v5292212	v5292216	v5292220	v5292224	v5292232
	M24x1,5	v5292402	v5292404	v5292406	v5292408	v5292410	v5292412	v5292416	v5292420	v5292424	v5292432
	M30x1,5	v52930.02	v52930.04	v52930.06	v52930.08	v52930.10	v52930.12	v52930.16	v52930.20	v52930.24	v52930.32
	M30x2,0	v5293002	v5293004	v5293006	v5293008	v5293010	v5293012	v5293016	v5293020	v5293024	v5293032
	M33x1,5	v52933.02	v52933.04	v52933.06	v52933.08	v52933.10	v52933.12	v52933.16	v52933.20	v52933.24	v52933.32
	M33x2,0	v5293302	v5293304	v5293306	v5293308	v5293310	v5293312	v5293316	v5293320	v5293324	v5293332
	M36x2,0	v5293602	v5293604	v5293606	v5293608	v5293610	v5293612	v5293616	v5293620	v5293624	v5293632
	M42x2,0	v5294202	v5294204	v5294206	v5294208	v5294210	v5294212	v5294216	v5294220	v5294224	v5294232
	M52x2,0	v5295202	v5295204	v5295206	v5295208	v5295210	v5295212	v5295216	v5295220	v5295224	v5295232

- найбільш поширені типорозміри

https://svidis.com.ua
Тел.: +380 (50) 487-52-15
e-mail: sales@svidis.com.ua

v530 Адаптер зі стяжними гайками DKOL (різьба 1) x DKOL (різьба 2), L серія

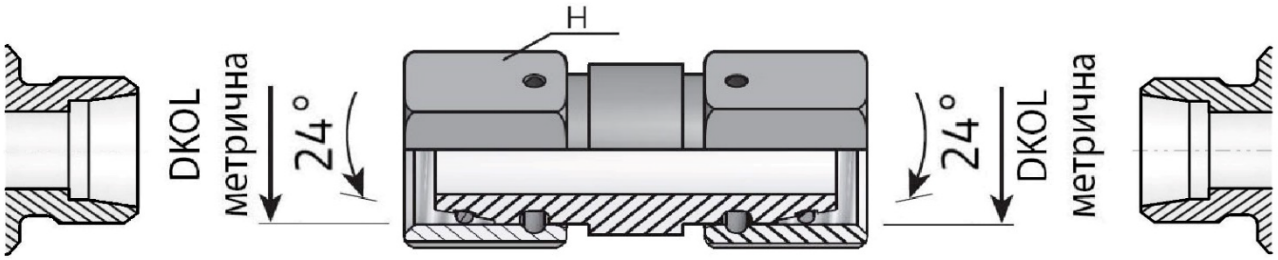

Адаптери під врізне кільце L серії використовуються для з'єднання тонкостінних труб діаметром від 6 до 42 мм з робочим тиском до 315 бар, що покриває більшу частину виробляємих гідравлічних агрегатів.

		Різьба 2, внутрішня з зовнішнім конусом 24°								
		M12x1,5	M14x1,5	M16x1,5	M18x1,5	M22x1,5	M26x1,5	M27x1,5	M27x2,0	M30x1,5
Різьба 1, внутрішня з зовнішнім конусом 24°	M12x1,5	v5301212	v5301214	v5301216	v5301218	v5301222	v5301226	v5301227	v5301227.	v5301230.
	M14x1,5	v5301412	v5301414	v5301416	v5301418	v5301422	v5301426	v5301427	v5301427.	v5301430.
	M16x1,5	v5301612	v5301614	v5301616	v5301618	v5301622	v5301626	v5301627	v5301627.	v5301630.
	M18x1,5	v5301812	v5301814	v5301816	v5301818	v5301822	v5301826	v5301827	v5301827.	v5301830.
	M22x1,5	v5302212	v5302214	v5302216	v5302218	v5302222	v5302226	v5302227	v5302227.	v5302230.
	M26x1,5	v5302612	v5302614	v5302616	v5302618	v5302622	v5302626	v5302627	v5302627.	v5302630.
	M27x1,5	v5302712	v5302714	v5302716	v5302718	v5302722	v5302726	v5302727	v5302727.	v5302730.
	M27x2,0	v53027.12	v53027.14	v53027.16	v53027.18	v53027.22	v53027.26	v53027.27	v53027.27.	v53027.30.
	M30x1,5	v53030.12	v53030.14	v53030.16	v53030.18	v53030.22	v53030.26	v53030.27	v53030.27.	v53030.30.
	M30x2,0	v5303012	v5303014	v5303016	v5303018	v5303022	v5303026	v5303027	v5303027.	v5303030.
	M33x2,0	v5303312	v5303314	v5303316	v5303318	v5303322	v5303326	v5303327	v5303327.	v5303330.
	M36x2,0	v5303612	v5303614	v5303616	v5303618	v5303622	v5303626	v5303627	v5303627.	v5303630.
	M45x2,0	v5304512	v5304514	v5304516	v5304518	v5304522	v5304526	v5304527	v5304527.	v5304530.
	M52x2,0	v5305212	v5305214	v5305216	v5305218	v5305222	v5305226	v5305227	v5305227.	v5305230.

продовження таблиці

		Різьба 2, внутрішня з зовнішнім конусом 24°				
		M30x2,0	M33x2,0	M36x2,0	M45x2,0	M52x2,0
Різьба 1, внутрішня з зовнішнім конусом 24°	M12x1,5	v5301230	v5301233	v5301236	v5301245	v5301252
	M14x1,5	v5301430	v5301433	v5301436	v5301445	v5301452
	M16x1,5	v5301630	v5301633	v5301636	v5301645	v5301652
	M18x1,5	v5301830	v5301833	v5301836	v5301845	v5301852
	M22x1,5	v5302230	v5302233	v5302236	v5302245	v5302252
	M26x1,5	v5302630	v5302633	v5302636	v5302645	v5302652
	M27x1,5	v5302730	v5302733	v5302736	v5302745	v5302752
	M27x2,0	v53027.30	v53027.33	v53027.36	v53027.45	v53027.52
	M30x1,5	v53030.30	v53030.33	v53030.36	v53030.45	v53030.52
	M30x2,0	v5303030	v5303033	v5303036	v5303045	v5303052
	M33x2,0	v5303330	v5303333	v5303336	v5303345	v5303352
	M36x2,0	v5303630	v5303633	v5303636	v5303645	v5303652
	M45x2,0	v5304530	v5304533	v5304536	v5304545	v5304552
	M52x2,0	v5305230	v5305233	v5305236	v5305245	v5305252

- найбільш поширені типорозміри

v531 Адаптер зі стяжними гайками DKOS (різьба 1) x DKOS (різьба 2), S серія

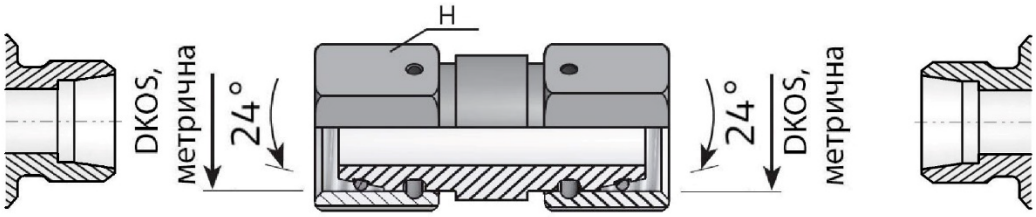

Адаптери під врізне кільце S серії використовуються для з'єднання товстостінних труб діаметром від 6 до 38 мм в гідросистемах з високим робочим тиском - до 630 бар.

		Різьба 2, внутрішня з зовнішнім конусом 24°												
		M14x1,5	M16x1,5	M18x1,5	M20x1,5	M22x1,5	M24x1,5	M30x1,5	M30x2,0	M33x1,5	M33x2,0	M36x2,0	M42x2,0	M52x2,0
Різьба 1, внутрішня з зовнішнім конусом 24°	M14x1,5	v5311414	v5311416	v5311418	v5311420	v5311422	v5311424	v5311430.	v5311430	v5311433.	v5311433	v5311436	v5311442	v5311452
	M16x1,5	v5311614	v5311616	v5311618	v5311620	v5311622	v5311624	v5311630.	v5311630	v5311633.	v5311633	v5311636	v5311642	v5311652
	M18x1,5	v5311814	v5311816	v5311818	v5311820	v5311822	v5311824	v5311830.	v5311830	v5311833.	v5311833	v5311836	v5311842	v5311852
	M20x1,5	v5312014	v5312016	v5312018	v5312020	v5312022	v5312024	v5312030.	v5312030	v5312033.	v5312033	v5312036	v5312042	v5312052
	M22x1,5	v5312214	v5312216	v5312218	v5312220	v5312222	v5312224	v5312230.	v5312230	v5312233.	v5312233	v5312236	v5312242	v5312252
	M24x1,5	v5312414	v5312416	v5312418	v5312420	v5312422	v5312424	v5312430.	v5312430	v5312433.	v5312433	v5312436	v5312442	v5312452
	M30x1,5	v53130.14	v53130.16	v53130.18	v53130.20	v53130.22	v53130.24	v53130.30.	v53130.30	v53130.33.	v53130.33	v53130.36	v53130.42	v53130.52
	M30x2,0	v5313014	v5313016	v5313018	v5313020	v5313022	v5313024	v5313030.	v5313030	v5313033.	v5313033	v5313036	v5313042	v5313052
	M33x1,5	v53133.14	v53133.16	v53133.18	v53133.20	v53133.22	v53133.24	v53133.30.	v53133.30	v53133.33.	v53133.33	v53133.36	v53133.42	v53133.52
	M33x2,0	v5313314	v5313316	v5313318	v5313320	v5313322	v5313324	v5313330.	v5313330	v5313333.	v5313333	v5313336	v5313342	v5313352
	M36x2,0	v5313614	v5313616	v5313618	v5313620	v5313622	v5313624	v5313630.	v5313630	v5313633.	v5313633	v5313636	v5313642	v5313652
	M42x2,0	v5314214	v5314216	v5314218	v5314220	v5314222	v5314224	v5314230.	v5314230	v5314233.	v5314233	v5314236	v5314242	v5314252
	M52x2,0	v5315214	v5315216	v5315218	v5315220	v5315222	v5315224	v5315230.	v5315230	v5315233.	v5315233	v5315236	v5315242	v5315252

- найбільш поширені типорозміри

https://svidis.com.ua
Тел.: +380 (50) 487-52-15
e-mail: sales@svidis.com.ua

v533 Адаптер прохідний CES (різьба 1) x CEL (різьба 2), L+S серія

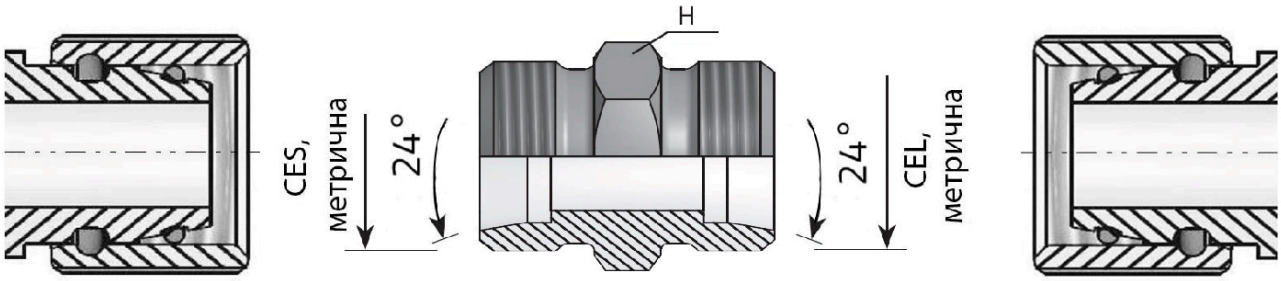

Адаптери під врізне кільце серії L+S використовуються для з'єднання тонкостінних труб з товстостінними діаметром від 6 до 42 мм
з робочим тиском до 315 бар, що покриває більшу частину виробляємих гідравлічних агрегатів.

		Різьба 2, зовнішня з внутрішнім конусом 24°								
		M12x1,5	M14x1,5	M16x1,5	M18x1,5	M22x1,5	M26x1,5	M27x1,5	M27x2,0	M30x1,5
Різьба 1, зовнішня з внутрішнім конусом 24°	M14x1,5	v5331412	v5331414	v5331416	v5331418	v5331422	v5331426	v5331427	v5331427.	v5331430.
	M16x1,5	v5331612	v5331614	v5331616	v5331618	v5331622	v5331626	v5331627	v5331627.	v5331630.
	M18x1,5	v5331812	v5331814	v5331816	v5331818	v5331822	v5331826	v5331827	v5331827.	v5331830.
	M20x1,5	v5332012	v5332014	v5332016	v5332018	v5332022	v5332026	v5332027	v5332027.	v5332030.
	M22x1,5	v5332212	v5332214	v5332216	v5332218	v5332222	v5332226	v5332227	v5332227.	v5332230.
	M24x1,5	v5332412	v5332414	v5332416	v5332418	v5332422	v5332426	v5332427	v5332427.	v5332430.
	M30x1,5	v53330.12	v53330.14	v53330.16	v53330.18	v53330.22	v53330.26	v53330.27	v53330.27.	v53330.30.
	M30x2,0	v5333012	v5333014	v5333016	v5333018	v5333022	v5333026	v5333027	v5333027.	v5333030.
	M33x1,5	v53333.12	v53333.14	v53333.16	v53333.18	v53333.22	v53333.26	v53333.27	v53333.27.	v53333.30.
	M33x2,0	v5333312	v5333314	v5333316	v5333318	v5333322	v5333326	v5333327	v5333327.	v5333330.
	M36x2,0	v5333612	v5333614	v5333616	v5333618	v5333622	v5333626	v5333627	v5333627.	v5333630.
	M42x2,0	v5334212	v5334214	v5334216	v5334218	v5334222	v5334226	v5334227	v5334227.	v5334230.
	M52x2,0	v5335212	v5335214	v5335216	v5335218	v5335222	v5335226	v5335227	v5335227.	v5335230.

		Різьба 2, зовнішня з внутрішнім конусом 24°					
		M30x2,0	M33x2,0	M36x2,0	M45x2,0	M48x2,0	M52x2,0
Різьба 1, зовнішня з внутрішнім конусом 24°	M14x1,5	v5331430	v5331433	v5331436	v5331445	v5331448	v5331452
	M16x1,5	v5331630	v5331633	v5331636	v5331645	v5331648	v5331652
	M18x1,5	v5331830	v5331833	v5331836	v5331845	v5331848	v5331852
	M20x1,5	v5332030	v5332033	v5332036	v5332045	v5332048	v5332052
	M22x1,5	v5332230	v5332233	v5332236	v5332245	v5332248	v5332252
	M24x1,5	v5332430	v5332433	v5332436	v5332445	v5332448	v5332452
	M30x1,5	v53330.30	v53330.33	v53330.36	v53330.45	v53330.48	v53330.52
	M30x2,0	v5333030	v5333033	v5333036	v5333045	v5333048	v5333052
	M33x1,5	v53333.30	v53333.33	v53333.36	v53333.45	v53333.48	v53333.52
	M33x2,0	v5333330	v5333333	v5333336	v5333345	v5333348	v5333352
	M36x2,0	v5333630	v5333633	v5333636	v5333645	v5333648	v5333652
	M42x2,0	v5334230	v5334233	v5334236	v5334245	v5334248	v5334252
	M52x2,0	v5335230	v5335233	v5335236	v5335245	v5335248	v5335252

- найбільш поширені типорозміри

інші типорозміри див. в редукційних адаптерах v401 - v403

https://svidis.com.ua
Тел.: +380 (50) 487-52-15
e-mail: sales@svidis.com.ua

Кутові

v301 Адаптер кутовий 90° прохідний CEL (різьба 1) x NPT (різьба 2), L серія

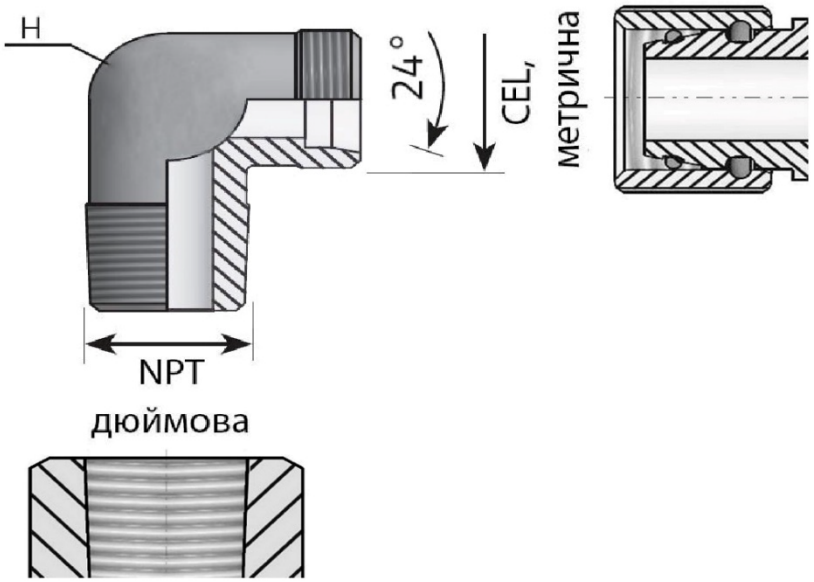

Адаптери під врізне кільце L серії використовуються для з'єднання тонкостінних труб діаметром від 6 до 42 мм з робочим тиском до 315 бар, що покриває більшу частину виробляємих гідравлічних агрегатів.

		Різьба 2, зовнішня, конусна								
		1/8"-27 NPT	1/4"-18 NPT	3/8"-18 NPT	1/2"-14 NPT	3/4"-14 NPT	1"-11 1/2 NPT	1 1/4"-11 1/2 NPT	1 1/2"-11 1/2 NPT	2"-11 1/2 NPT
Різьба 1, зовнішня з внутрішнім конусом 24°	M12x1,5	v3011202	v3011204	v3011206	v3011208	v3011212	v3011216	v3011220	v3011224	v3011232
	M14x1,5	v3011402	v3011404	v3011406	v3011408	v3011412	v3011416	v3011420	v3011424	v3011432
	M16x1,5	v3011602	v3011604	v3011606	v3011608	v3011612	v3011616	v3011620	v3011624	v3011632
	M18x1,5	v3011802	v3011804	v3011806	v3011808	v3011812	v3011816	v3011820	v3011824	v3011832
	M22x1,5	v3012202	v3012204	v3012206	v3012208	v3012212	v3012216	v3012220	v3012224	v3012232
	M26x1,5	v3012602	v3012604	v3012606	v3012608	v3012612	v3012616	v3012620	v3012624	v3012632
	M27x1,5	v3012702	v3012704	v3012706	v3012708	v3012712	v3012716	v3012720	v3012724	v3012732
	M27x2,0	v30127.02	v30127.04	v30127.06	v30127.08	v30127.12	v30127.16	v30127.20	v30127.24	v30127.32
	M30x1,5	v30130.02	v30130.04	v30130.06	v30130.08	v30130.12	v30130.16	v30130.20	v30130.24	v30130.32
	M30x2,0	v3013002	v3013004	v3013006	v3013008	v3013012	v3013016	v3013020	v3013024	v3013032
	M33x2,0	v3013302	v3013304	v3013306	v3013308	v3013312	v3013316	v3013320	v3013324	v3013332
	M36x2,0	v3013602	v3013604	v3013606	v3013608	v3013612	v3013616	v3013620	v3013624	v3013632
	M45x2,0	v3014502	v3014504	v3014506	v3014508	v3014512	v3014516	v3014520	v3014524	v3014532
	M48x2,0	v3014802	v3014804	v3014806	v3014808	v3014812	v3014816	v3014820	v3014824	v3014832
	M52x2,0	v3015202	v3015204	v3015206	v3015208	v3015212	v3015216	v3015220	v3015224	v3015232

- найбільш поширені типорозміри

https://svidis.com.ua
Тел.: +380 (50) 487-52-15
e-mail: sales@svidis.com.ua

v302 Адаптер кутовий 90° прохідний CES (різьба 1) x NPT (різьба 2), S серія

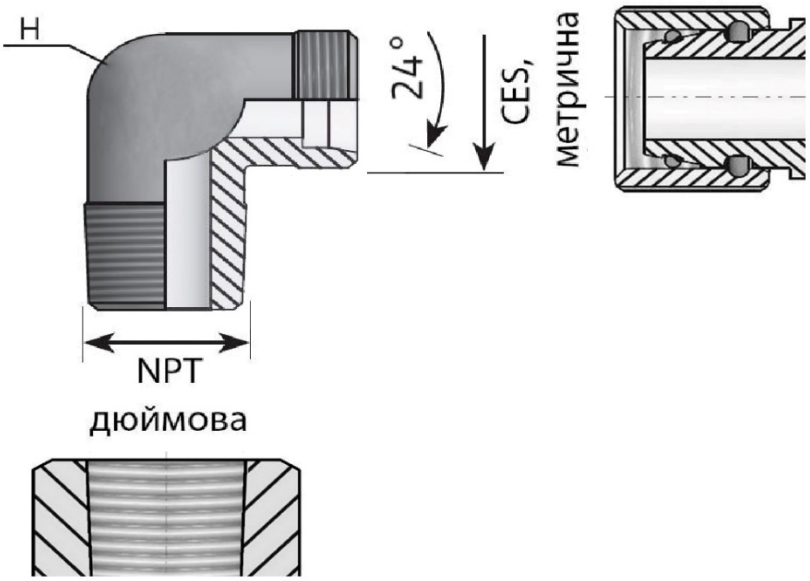

Адаптери під врізне кільце S серії використовуються для з'єднання товстостінних труб діаметром від 6 до 38 мм в гідросистемах з високим робочим тиском - до 630 бар.

		Різьба 2, зовнішня, конусна								
		1/8"-27 NPT	1/4"-18 NPT	3/8"-18 NPT	1/2"-14 NPT	3/4"-14 NPT	1"-11 1/2 NPT	1 1/4"-11 1/2 NPT	1 1/2"-11 1/2 NPT	2"-11 1/2 NPT
Різьба 1, зовнішня з внутрішнім конусом 24°	M14x1,5	v3021402	v3021404	v3021406	v3021408	v3021412	v3021416	v3021420	v3021424	v3021432
	M16x1,5	v3021602	v3021604	v3021606	v3021608	v3021612	v3021616	v3021620	v3021624	v3021632
	M18x1,5	v3021802	v3021804	v3021806	v3021808	v3021812	v3021816	v3021820	v3021824	v3021832
	M20x1,5	v3022002	v3022004	v3022006	v3022008	v3022012	v3022016	v3022020	v3022024	v3022032
	M22x1,5	v3022202	v3022204	v3022206	v3022208	v3022212	v3022216	v3022220	v3022224	v3022232
	M24x1,5	v3022402	v3022404	v3022406	v3022408	v3022412	v3022416	v3022420	v3022424	v3022432
	M30x1,5	v30230.02	v30230.04	v30230.06	v30230.08	v30230.12	v30230.16	v30230.20	v30230.24	v30230.32
	M30x2,0	v3023002	v3023004	v3023006	v3023008	v3023012	v3023016	v3023020	v3023024	v3023032
	M33x1,5	v30233.02	v30233.04	v30233.06	v30233.08	v30233.12	v30233.16	v30233.20	v30233.24	v30233.32
	M33x2,0	v3023302	v3023304	v3023306	v3023308	v3023312	v3023316	v3023320	v3023324	v3023332
	M36x2,0	v3023602	v3023604	v3023606	v3023608	v3023612	v3023616	v3023620	v3023624	v3023632
	M42x2,0	v3024202	v3024204	v3024206	v3024208	v3024212	v3024216	v3024220	v3024224	v3024232
	M52x2,0	v3025202	v3025204	v3025206	v3025208	v3025212	v3025216	v3025220	v3025224	v3025232

- найбільш поширені типорозміри

https://svidis.com.ua
Тел.: +380 (50) 487-52-15
e-mail: sales@svidis.com.ua

v303 Адаптер кутовий 90° прохідний CEL (різьба 1) x CEL (різьба 2), L серія

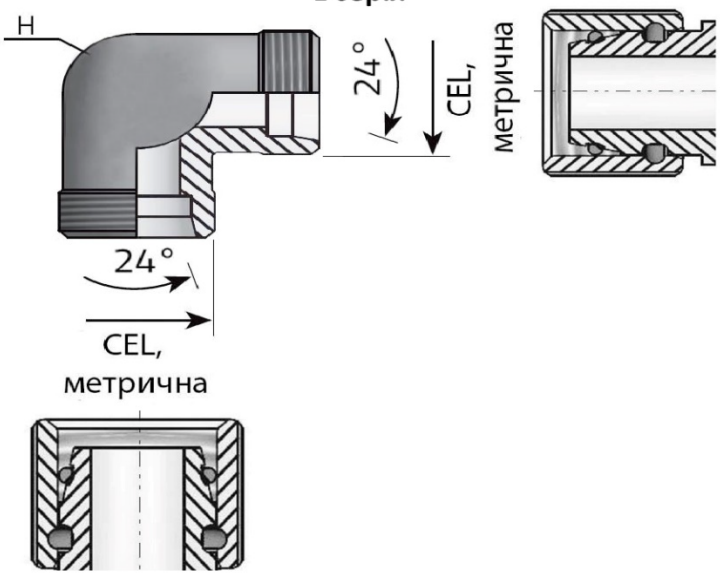

Адаптери під врізне кільце L серії використовуються для з'єднання тонкостінних труб діаметром від 6 до 42 мм
з робочим тиском до 315 бар, що покриває більшу частину виробляємих гідравлічних агрегатів.

		Різьба 2, зовнішня з внутрішнім конусом 24°								
		M12x1,5	M14x1,5	M16x1,5	M18x1,5	M22x1,5	M26x1,5	M27x1,5	M27x2,0	M30x1,5
Різьба 1, зовнішня з внутрішнім конусом 24°	M12x1,5	v3031212	v3031214	v3031216	v3031218	v3031222	v3031226	v3031227	v3031227.	v3031230.
	M14x1,5	v3031412	v3031414	v3031416	v3031418	v3031422	v3031426	v3031427	v3031427.	v3031430.
	M16x1,5	v3031612	v3031614	v3031616	v3031618	v3031622	v3031626	v3031627	v3031627.	v3031630.
	M18x1,5	v3031812	v3031814	v3031816	v3031818	v3031822	v3031826	v3031827	v3031827.	v3031830.
	M22x1,5	v3032212	v3032214	v3032216	v3032218	v3032222	v3032226	v3032227	v3032227.	v3032230.
	M26x1,5	v3032612	v3032614	v3032616	v3032618	v3032622	v3032626	v3032627	v3032627.	v3032630.
	M27x1,5	v3032712	v3032714	v3032716	v3032718	v3032722	v3032726	v3032727	v3032727.	v3032730.
	M27x2,0	v30327.12	v30327.14	v30327.16	v30327.18	v30327.22	v30327.26	v30327.27	v30327.27.	v30327.30.
	M30x1,5	v30330.12	v30330.14	v30330.16	v30330.18	v30330.22	v30330.26	v30330.27	v30330.27.	v30330.30.
	M30x2,0	v3033012	v3033014	v3033016	v3033018	v3033022	v3033026	v3033027	v3033027.	v3033030.
	M33x2,0	v3033312	v3033314	v3033316	v3033318	v3033322	v3033326	v3033327	v3033327.	v3033330.
	M36x2,0	v3033612	v3033614	v3033616	v3033618	v3033622	v3033626	v3033627	v3033627.	v3033630.
	M45x2,0	v3034512	v3034514	v3034516	v3034518	v3034522	v3034526	v3034527	v3034527.	v3034530.
	M48x2,0	v3034812	v3034814	v3034816	v3034818	v3034822	v3034826	v3034827	v3034827.	v3034830.
	M52x2,0	v3035212	v3035214	v3035216	v3035218	v3035222	v3035226	v3035227	v3035227.	v3035230.

продовження таблиці

		Різьба 2, зовнішня з внутрішнім конусом 24°					
		M30x2,0	M33x2,0	M36x2,0	M45x2,0	M48x2,0	M52x2,0
Різьба 1, зовнішня з внутрішнім конусом 24°	M12x1,5	v3031230	v3031233	v3031236	v3031245	v3031248	v3031252
	M14x1,5	v3031430	v3031433	v3031436	v3031445	v3031448	v3031452
	M16x1,5	v3031630	v3031633	v3031636	v3031645	v3031648	v3031652
	M18x1,5	v3031830	v3031833	v3031836	v3031845	v3031848	v3031852
	M22x1,5	v3032230	v3032233	v3032236	v3032245	v3032248	v3032252
	M26x1,5	v3032630	v3032633	v3032636	v3032645	v3032648	v3032652
	M27x1,5	v3032730	v3032733	v3032736	v3032745	v3032748	v3032752
	M27x2,0	v30327.30	v30327.33	v30327.36	v30327.45	v30327.48	v30327.52
	M30x1,5	v30330.30	v30330.33	v30330.36	v30330.45	v30330.48	v30330.52
	M30x2,0	v3033030	v3033033	v3033036	v3033045	v3033048	v3033052
	M33x2,0	v3033330	v3033333	v3033336	v3033345	v3033348	v3033352
	M36x2,0	v3033630	v3033633	v3033636	v3033645	v3033648	v3033652
	M45x2,0	v3034530	v3034533	v3034536	v3034545	v3034548	v3034552
	M48x2,0	v3034830	v3034833	v3034836	v3034845	v3034848	v3034852
	M52x2,0	v3035230	v3035233	v3035236	v3035245	v3035248	v3035252

- найбільш поширені типорозміри

v304 Адаптер кутовий 90° прохідний CES (різьба 1) x CES (різьба 2), S серія

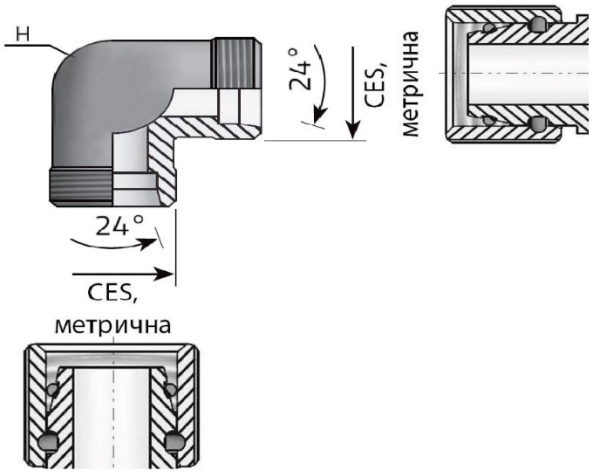

Адаптери під врізне кільце S серії використовуються для з'єднання товстостінних труб діаметром від 6 до 38 мм в гідросистемах з високим робочим тиском - до 630 бар.

		Різьба 2, зовнішня з внутрішнім конусом 24°												
		M14x1,5	M16x1,5	M18x1,5	M20x1,5	M22x1,5	M24x1,5	M30x1,5	M30x2,0	M33x1,5	M33x2,0	M36x2,0	M42x2,0	M52x2,0
Різьба 1, зовнішня з внутрішнім конусом 24°	M14x1,5	v3041414	v3041416	v3041418	v3041420	v3041422	v3041424	v3041430.	v3041430	v3041433.	v3041433	v3041436	v3041442	v3041452
	M16x1,5	v3041614	v3041616	v3041618	v3041620	v3041622	v3041624	v3041630.	v3041630	v3041633.	v3041633	v3041636	v3041642	v3041652
	M18x1,5	v3041814	v3041816	v3041818	v3041820	v3041822	v3041824	v3041830.	v3041830	v3041833.	v3041833	v3041836	v3041842	v3041852
	M20x1,5	v3042014	v3042016	v3042018	v3042020	v3042022	v3042024	v3042030.	v3042030	v3042033.	v3042033	v3042036	v3042042	v3042052
	M22x1,5	v3042214	v3042216	v3042218	v3042220	v3042222	v3042224	v3042230.	v3042230	v3042233.	v3042233	v3042236	v3042242	v3042252
	M24x1,5	v3042414	v3042416	v3042418	v3042420	v3042422	v3042424	v3042430.	v3042430	v3042433.	v3042433	v3042436	v3042442	v3042452
	M30x1,5	v30430.14	v30430.16	v30430.18	v30430.20	v30430.22	v30430.24	v30430.30.	v30430.30	v30430.33.	v30430.33	v30430.36	v30430.42	v30430.52
	M30x2,0	v3043014	v3043016	v3043018	v3043020	v3043022	v3043024	v3043030.	v3043030	v3043033.	v3043033	v3043036	v3043042	v3043052
	M33x1,5	v30433.14	v30433.16	v30433.18	v30433.20	v30433.22	v30433.24	v30433.30.	v30433.30	v30433.33.	v30433.33	v30433.36	v30433.42	v30433.52
	M33x2,0	v3043314	v3043316	v3043318	v3043320	v3043322	v3043324	v3043330.	v3043330	v3043333.	v3043333	v3043336	v3043342	v3043352
	M36x2,0	v3043614	v3043616	v3043618	v3043620	v3043622	v3043624	v3043630.	v3043630	v3043633.	v3043633	v3043636	v3043642	v3043652
	M42x2,0	v3044214	v3044216	v3044218	v3044220	v3044222	v3044224	v3044230.	v3044230	v3044233.	v3044233	v3044236	v3044242	v3044252
	M52x2,0	v3045214	v3045216	v3045218	v3045220	v3045222	v3045224	v3045230.	v3045230	v3045233.	v3045233	v3045236	v3045242	v3045252

- найбільш поширені типорозміри

v305 Адаптер кутовий 90° перебірний CEL (різьба 1) x CEL (різьба 2), L серія

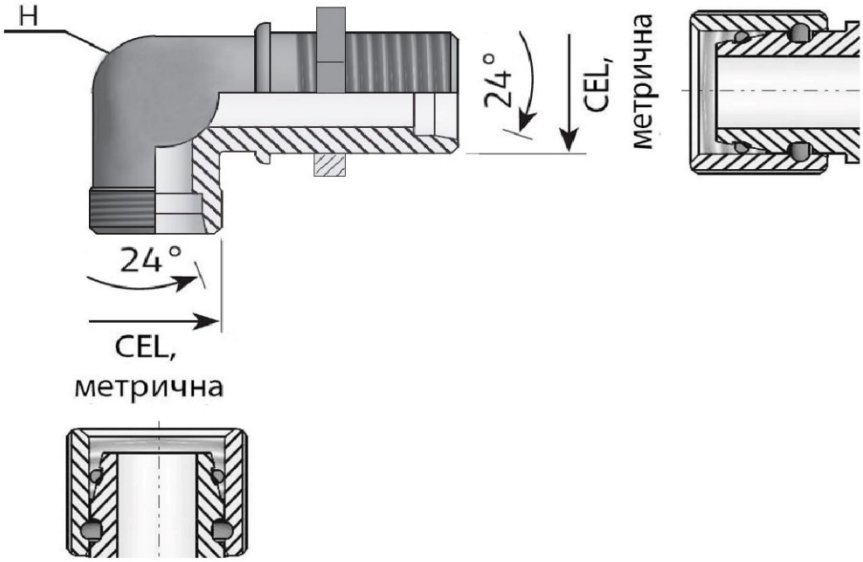

Адаптери під врізне кільце L серії використовуються для з'єднання тонкостінних труб діаметром від 6 до 42 мм
з робочим тиском до 315 бар, що покриває більшу частину виробляємих гідравлічних агрегатів.

		Різьба 2, зовнішня з внутрішнім конусом 24°								
		M12x1,5	M14x1,5	M16x1,5	M18x1,5	M22x1,5	M26x1,5	M27x1,5	M27x2,0	M30x1,5
Різьба 1, зовнішня з внутрішнім конусом 24°	M12x1,5	v3051212	v3051214	v3051216	v3051218	v3051222	v3051226	v3051227	v3051227.	v3051230.
	M14x1,5	v3051412	v3051414	v3051416	v3051418	v3051422	v3051426	v3051427	v3051427.	v3051430.
	M16x1,5	v3051612	v3051614	v3051616	v3051618	v3051622	v3051626	v3051627	v3051627.	v3051630.
	M18x1,5	v3051812	v3051814	v3051816	v3051818	v3051822	v3051826	v3051827	v3051827.	v3051830.
	M22x1,5	v3052212	v3052214	v3052216	v3052218	v3052222	v3052226	v3052227	v3052227.	v3052230.
	M26x1,5	v3052612	v3052614	v3052616	v3052618	v3052622	v3052626	v3052627	v3052627.	v3052630.
	M27x1,5	v3052712	v3052714	v3052716	v3052718	v3052722	v3052726	v3052727	v3052727.	v3052730.
	M27x2,0	v30527.12	v30527.14	v30527.16	v30527.18	v30527.22	v30527.26	v30527.27	v30527.27.	v30527.30.
	M30x1,5	v30530.12	v30530.14	v30530.16	v30530.18	v30530.22	v30530.26	v30530.27	v30530.27.	v30530.30.
	M30x2,0	v3053012	v3053014	v3053016	v3053018	v3053022	v3053026	v3053027	v3053027.	v3053030.
	M33x2,0	v3053312	v3053314	v3053316	v3053318	v3053322	v3053326	v3053327	v3053327.	v3053330.
	M36x2,0	v3053612	v3053614	v3053616	v3053618	v3053622	v3053626	v3053627	v3053627.	v3053630.
	M45x2,0	v3054512	v3054514	v3054516	v3054518	v3054522	v3054526	v3054527	v3054527.	v3054530.
	M48x2,0	v3054812	v3054814	v3054816	v3054818	v3054822	v3054826	v3054827	v3054827.	v3054830.
	M52x2,0	v3055212	v3055214	v3055216	v3055218	v3055222	v3055226	v3055227	v3055227.	v3055230.

продовження таблиці

		Різьба 2, зовнішня з внутрішнім конусом 24°					
		M30x2,0	M33x2,0	M36x2,0	M45x2,0	M48x2,0	M52x2,0
Різьба 1, зовнішня з внутрішнім конусом 24°	M12x1,5	v3051230	v3051233	v3051236	v3051245	v3051248	v3051252
	M14x1,5	v3051430	v3051433	v3051436	v3051445	v3051448	v3051452
	M16x1,5	v3051630	v3051633	v3051636	v3051645	v3051648	v3051652
	M18x1,5	v3051830	v3051833	v3051836	v3051845	v3051848	v3051852
	M22x1,5	v3052230	v3052233	v3052236	v3052245	v3052248	v3052252
	M26x1,5	v3052630	v3052633	v3052636	v3052645	v3052648	v3052652
	M27x1,5	v3052730	v3052733	v3052736	v3052745	v3052748	v3052752
	M27x2,0	v30527.30	v30527.33	v30527.36	v30527.45	v30527.48	v30527.52
	M30x1,5	v30530.30	v30530.33	v30530.36	v30530.45	v30530.48	v30530.52
	M30x2,0	v3053030	v3053033	v3053036	v3053045	v3053048	v3053052
	M33x2,0	v3053330	v3053333	v3053336	v3053345	v3053348	v3053352
	M36x2,0	v3053630	v3053633	v3053636	v3053645	v3053648	v3053652
	M45x2,0	v3054530	v3054533	v3054536	v3054545	v3054548	v3054552
	M48x2,0	v3054830	v3054833	v3054836	v3054845	v3054848	v3054852
	M52x2,0	v3055230	v3055233	v3055236	v3055245	v3055248	v3055252

- найбільш поширені типорозміри

v318 Адаптер кутовий 90° перебірний CES (різьба 1) x CES (різьба 2), S серія

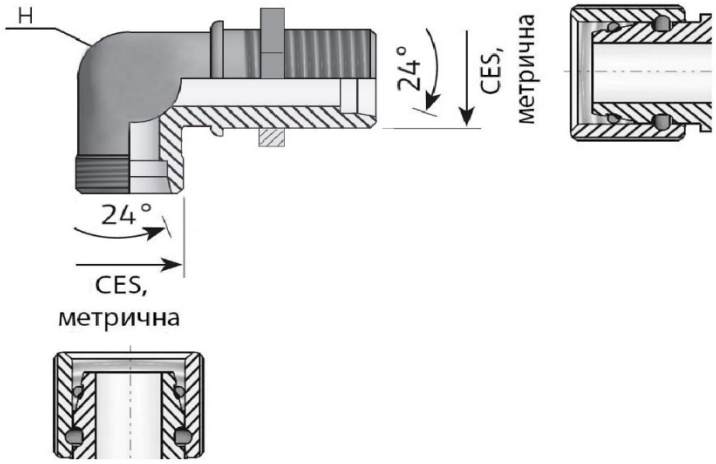

Адаптери під врізне кільце S серії використовуються для з'єднання товстостінних труб діаметром від 6 до 38 мм в гідросистемах з високим робочим тиском - до 630 бар.

		Різьба 2, зовнішня з внутрішнім конусом 24°												
		M14x1,5	M16x1,5	M18x1,5	M20x1,5	M22x1,5	M24x1,5	M30x1,5	M30x2,0	M33x1,5	M33x2,0	M36x2,0	M42x2,0	M52x2,0
Різьба 1, зовнішня з внутрішнім конусом 24°	M14x1,5	v3181414	v3181416	v3181418	v3181420	v3181422	v3181424	v3181430.	v3181430	v3181433.	v3181433	v3181436	v3181442	v3181452
	M16x1,5	v3181614	v3181616	v3181618	v3181620	v3181622	v3181624	v3181630.	v3181630	v3181633.	v3181633	v3181636	v3181642	v3181652
	M18x1,5	v3181814	v3181816	v3181818	v3181820	v3181822	v3181824	v3181830.	v3181830	v3181833.	v3181833	v3181836	v3181842	v3181852
	M20x1,5	v3182014	v3182016	v3182018	v3182020	v3182022	v3182024	v3182030.	v3182030	v3182033.	v3182033	v3182036	v3182042	v3182052
	M22x1,5	v3182214	v3182216	v3182218	v3182220	v3182222	v3182224	v3182230.	v3182230	v3182233.	v3182233	v3182236	v3182242	v3182252
	M24x1,5	v3182414	v3182416	v3182418	v3182420	v3182422	v3182424	v3182430.	v3182430	v3182433.	v3182433	v3182436	v3182442	v3182452
	M30x1,5	v31830.14	v31830.16	v31830.18	v31830.20	v31830.22	v31830.24	v31830.30.	v31830.30	v31830.33.	v31830.33	v31830.36	v31830.42	v31830.52
	M30x2,0	v3183014	v3183016	v3183018	v3183020	v3183022	v3183024	v3183030.	v3183030	v3183033.	v3183033	v3183036	v3183042	v3183052
	M33x1,5	v31833.14	v31833.16	v31833.18	v31833.20	v31833.22	v31833.24	v31833.30.	v31833.30	v31833.33.	v31833.33	v31833.36	v31833.42	v31833.52
	M33x2,0	v3183314	v3183316	v3183318	v3183320	v3183322	v3183324	v3183330.	v3183330	v3183333.	v3183333	v3183336	v3183342	v3183352
	M36x2,0	v3183614	v3183616	v3183618	v3183620	v3183622	v3183624	v3183630.	v3183630	v3183633.	v3183633	v3183636	v3183642	v3183652
	M42x2,0	v3184214	v3184216	v3184218	v3184220	v3184222	v3184224	v3184230.	v3184230	v3184233.	v3184233	v3184236	v3184242	v3184252
	M52x2,0	v3185214	v3185216	v3185218	v3185220	v3185222	v3185224	v3185230.	v3185230	v3185233.	v3185233	v3185236	v3185242	v3185252

- найбільш поширені типорозміри

https://svidis.com.ua
Тел.: +380 (50) 487-52-15
e-mail: sales@svidis.com.ua

v306 Адаптер кутовий 90° зі стяжною гайкою DKOL (різьба 1) x CEL (різьба 2 L серія

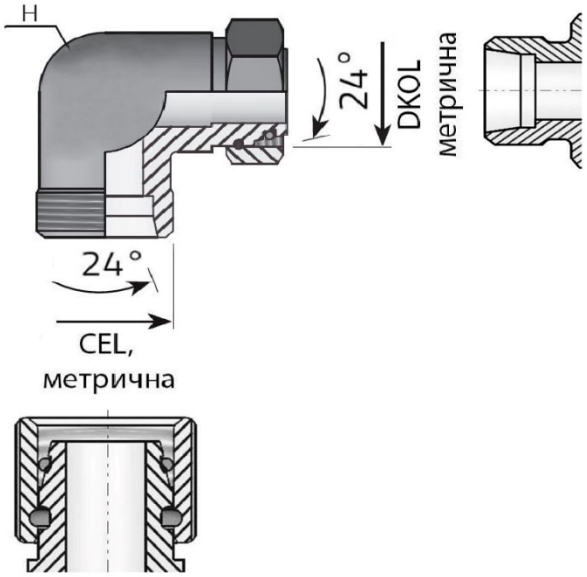

Адаптери під врізне кільце L серії використовуються для з'єднання тонкостінних труб діаметром від 6 до 42 мм
з робочим тиском до 315 бар, що покриває більшу частину виробляємих гідравлічних агрегатів.

		Різьба 2, зовнішня з внутрішнім конусом 24°								
		M12x1,5	M14x1,5	M16x1,5	M18x1,5	M22x1,5	M26x1,5	M27x1,5	M27x2,0	M30x1,5
Різьба 1, внутрішня з зовнішнім конусом 24°	M12x1,5	v3061212	v3061214	v3061216	v3061218	v3061222	v3061226	v3061227	v3061227.	v3061230.
	M14x1,5	v3061412	v3061414	v3061416	v3061418	v3061422	v3061426	v3061427	v3061427.	v3061430.
	M16x1,5	v3061612	v3061614	v3061616	v3061618	v3061622	v3061626	v3061627	v3061627.	v3061630.
	M18x1,5	v3061812	v3061814	v3061816	v3061818	v3061822	v3061826	v3061827	v3061827.	v3061830.
	M22x1,5	v3062212	v3062214	v3062216	v3062218	v3062222	v3062226	v3062227	v3062227.	v3062230.
	M26x1,5	v3062612	v3062614	v3062616	v3062618	v3062622	v3062626	v3062627	v3062627.	v3062630.
	M27x1,5	v3062712	v3062714	v3062716	v3062718	v3062722	v3062726	v3062727	v3062727.	v3062730.
	M27x2,0	v30627.12	v30627.14	v30627.16	v30627.18	v30627.22	v30627.26	v30627.27	v30627.27.	v30627.30.
	M30x1,5	v30630.12	v30630.14	v30630.16	v30630.18	v30630.22	v30630.26	v30630.27	v30630.27.	v30630.30.
	M30x2,0	v3063012	v3063014	v3063016	v3063018	v3063022	v3063026	v3063027	v3063027.	v3063030.
	M33x2,0	v3063312	v3063314	v3063316	v3063318	v3063322	v3063326	v3063327	v3063327.	v3063330.
	M36x2,0	v3063612	v3063614	v3063616	v3063618	v3063622	v3063626	v3063627	v3063627.	v3063630.
	M45x2,0	v3064512	v3064514	v3064516	v3064518	v3064522	v3064526	v3064527	v3064527.	v3064530.
	M52x2,0	v3065212	v3065214	v3065216	v3065218	v3065222	v3065226	v3065227	v3065227.	v3065230.

продовження таблиці

		Різьба 2, зовнішня з внутрішнім конусом 24°					
		M30x2,0	M33x2,0	M36x2,0	M45x2,0	M48x2,0	M52x2,0
Різьба 1, внутрішня з зовнішнім конусом 24°	M12x1,5	v3061230	v3061233	v3061236	v3061245	v3061248	v3061252
	M14x1,5	v3061430	v3061433	v3061436	v3061445	v3061448	v3061452
	M16x1,5	v3061630	v3061633	v3061636	v3061645	v3061648	v3061652
	M18x1,5	v3061830	v3061833	v3061836	v3061845	v3061848	v3061852
	M22x1,5	v3062230	v3062233	v3062236	v3062245	v3062248	v3062252
	M26x1,5	v3062630	v3062633	v3062636	v3062645	v3062648	v3062652
	M27x1,5	v3062730	v3062733	v3062736	v3062745	v3062748	v3062752
	M27x2,0	v30627.30	v30627.33	v30627.36	v30627.45	v30627.48	v30627.52
	M30x1,5	v30630.30	v30630.33	v30630.36	v30630.45	v30630.48	v30630.52
	M30x2,0	v3063030	v3063033	v3063036	v3063045	v3063048	v3063052
	M33x2,0	v3063330	v3063333	v3063336	v3063345	v3063348	v3063352
	M36x2,0	v3063630	v3063633	v3063636	v3063645	v3063648	v3063652
	M45x2,0	v3064530	v3064533	v3064536	v3064545	v3064548	v3064552
	M52x2,0	v3065230	v3065233	v3065236	v3065245	v3065248	v3065252

- найбільш поширені типорозміри

v307 Адаптер кутовий 90° зі стяжною гайкою DKOS (різьба 1) x CES (різьба 2), S серія

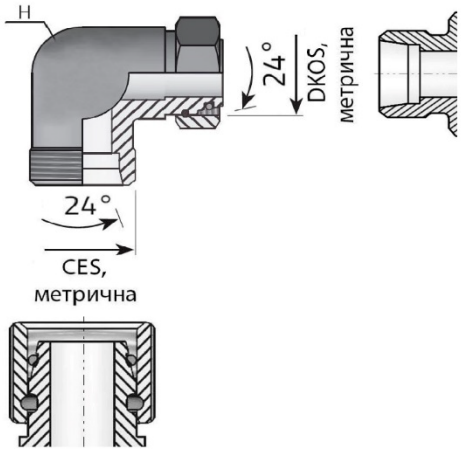

Адаптери під врізне кільце S серії використовуються для з'єднання товстостінних труб діаметром від 6 до 38 мм в гідросистемах з високим робочим тиском - до 630 бар.

		Різьба 2, зовнішня з внутрішнім конусом 24°												
		M14x1,5	M16x1,5	M18x1,5	M20x1,5	M22x1,5	M24x1,5	M30x1,5	M30x2,0	M33x1,5	M33x2,0	M36x2,0	M42x2,0	M52x2,0
Різьба 1, внутрішня з зовнішнім конусом 24°	M14x1,5	v3071414	v3071416	v3071418	v3071420	v3071422	v3071424	v3071430.	v3071430	v3071433.	v3071433	v3071436	v3071442	v3071452
	M16x1,5	v3071614	v3071616	v3071618	v3071620	v3071622	v3071624	v3071630.	v3071630	v3071633.	v3071633	v3071636	v3071642	v3071652
	M18x1,5	v3071814	v3071816	v3071818	v3071820	v3071822	v3071824	v3071830.	v3071830	v3071833.	v3071833	v3071836	v3071842	v3071852
	M20x1,5	v3072014	v3072016	v3072018	v3072020	v3072022	v3072024	v3072030.	v3072030	v3072033.	v3072033	v3072036	v3072042	v3072052
	M22x1,5	v3072214	v3072216	v3072218	v3072220	v3072222	v3072224	v3072230.	v3072230	v3072233.	v3072233	v3072236	v3072242	v3072252
	M24x1,5	v3072414	v3072416	v3072418	v3072420	v3072422	v3072424	v3072430.	v3072430	v3072433.	v3072433	v3072436	v3072442	v3072452
	M30x1,5	v30730.14	v30730.16	v30730.18	v30730.20	v30730.22	v30730.24	v30730.30.	v30730.30	v30730.33.	v30730.33	v30730.36	v30730.42	v30730.52
	M30x2,0	v3073014	v3073016	v3073018	v3073020	v3073022	v3073024	v3073030.	v3073030	v3073033.	v3073033	v3073036	v3073042	v3073052
	M33x1,5	v30733.14	v30733.16	v30733.18	v30733.20	v30733.22	v30733.24	v30733.30.	v30733.30	v30733.33.	v30733.33	v30733.36	v30733.42	v30733.52
	M33x2,0	v3073314	v3073316	v3073318	v3073320	v3073322	v3073324	v3073330.	v3073330	v3073333.	v3073333	v3073336	v3073342	v3073352
	M36x2,0	v3073614	v3073616	v3073618	v3073620	v3073622	v3073624	v3073630.	v3073630	v3073633.	v3073633	v3073636	v3073642	v3073652
	M42x2,0	v3074214	v3074216	v3074218	v3074220	v3074222	v3074224	v3074230.	v3074230	v3074233.	v3074233	v3074236	v3074242	v3074252
	M52x2,0	v3075214	v3075216	v3075218	v3075220	v3075222	v3075224	v3075230.	v3075230	v3075233.	v3075233	v3075236	v3075242	v3075252

- найбільш поширені типорозміри

v308 Адаптер кутовий 90° банджо CEL (різьба 1) x BSP (різьба 2), L серія

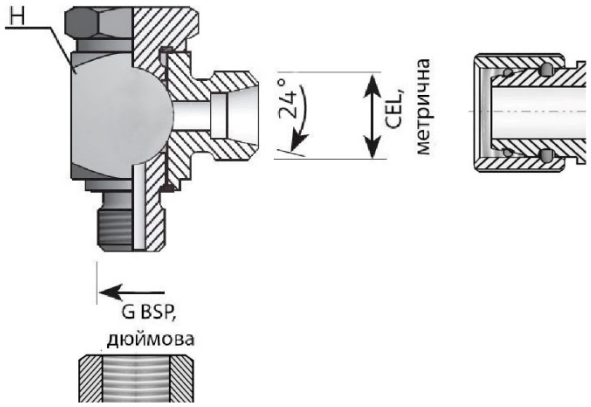

Адаптери під врізне кільце L серії використовуються для з'єднання тонкостінних труб діаметром від 6 до 42 мм з робочим тиском до 315 бар, що покриває більшу частину виробляємих гідравлічних агрегатів.

		Різьба 2, зовнішня, монтаж в порт									
		G1/8"	G1/4"	G3/8"	G1/2"	G5/8"	G3/4"	G1"	G1 1/4"	G1 1/2"	G2"
Різьба 1, зовнішня з внутрішнім конусом 24°	M12x1,5	v3081202	v3081204	v3081206	v3081208	v3081210	v3081212	v3081216	v3081220	v3081224	v3081232
	M14x1,5	v3081402	v3081404	v3081406	v3081408	v3081410	v3081412	v3081416	v3081420	v3081424	v3081432
	M16x1,5	v3081602	v3081604	v3081606	v3081608	v3081610	v3081612	v3081616	v3081620	v3081624	v3081632
	M18x1,5	v3081802	v3081804	v3081806	v3081808	v3081810	v3081812	v3081816	v3081820	v3081824	v3081832
	M22x1,5	v3082202	v3082204	v3082206	v3082208	v3082210	v3082212	v3082216	v3082220	v3082224	v3082232
	M26x1,5	v3082602	v3082604	v3082606	v3082608	v3082610	v3082612	v3082616	v3082620	v3082624	v3082632
	M27x1,5	v3082702	v3082704	v3082706	v3082708	v3082710	v3082712	v3082716	v3082720	v3082724	v3082732
	M27x2,0	v30827.02	v30827.04	v30827.06	v30827.08	v30827.10	v30827.12	v30827.16	v30827.20	v30827.24	v30827.32
	M30x1,5	v30830.02	v30830.04	v30830.06	v30830.08	v30830.10	v30830.12	v30830.16	v30830.20	v30830.24	v30830.32
	M30x2,0	v3083002	v3083004	v3083006	v3083008	v3083010	v3083012	v3083016	v3083020	v3083024	v3083032
	M33x2,0	v3083302	v3083304	v3083306	v3083308	v3083310	v3083312	v3083316	v3083320	v3083324	v3083332
	M36x2,0	v3083602	v3083604	v3083606	v3083608	v3083610	v3083612	v3083616	v3083620	v3083624	v3083632
	M45x2,0	v3084502	v3084504	v3084506	v3084508	v3084510	v3084512	v3084516	v3084520	v3084524	v3084532
	M48x2,0	v3084802	v3084804	v3084806	v3084808	v3084810	v3084812	v3084816	v3084820	v3084824	v3084832
	M52x2,0	v3085202	v3085204	v3085206	v3085208	v3085210	v3085212	v3085216	v3085220	v3085224	v3085232

- найбільш поширені типорозміри

v314 Адаптер кутовий 90° банджо CES (різьба 1) x BSP (різьба 2), S серія

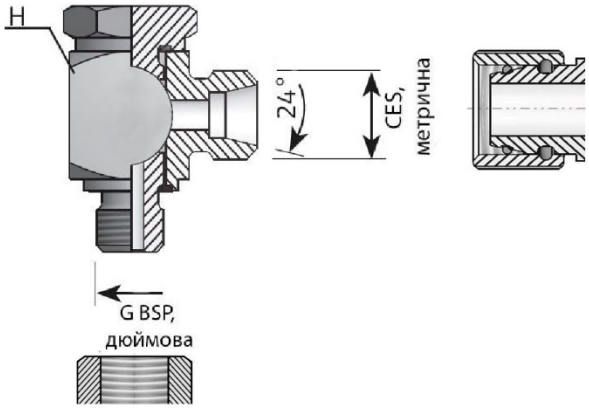

Адаптери під врізне кільце S серії використовуються для з'єднання товстостінних труб діаметром від 6 до 38 мм в гідросистемах з високим робочим тиском - до 630 бар.

		Різьба 2, зовнішня, монтаж в порт									
		G1/8"	G1/4"	G3/8"	G1/2"	G5/8"	G3/4"	G1"	G1 1/4"	G1 1/2"	G2"
Різьба 1, внутрішня з зовнішнім конусом 24°	M14x1,5	v3141402	v3141404	v3141406	v3141408	v3141410	v3141412	v3141416	v3141420	v3141424	v3141432
	M16x1,5	v3141602	v3141604	v3141606	v3141608	v3141610	v3141612	v3141616	v3141620	v3141624	v3141632
	M18x1,5	v3141802	v3141804	v3141806	v3141808	v3141810	v3141812	v3141816	v3141820	v3141824	v3141832
	M20x1,5	v3142002	v3142004	v3142006	v3142008	v3142010	v3142012	v3142016	v3142020	v3142024	v3142032
	M22x1,5	v3142202	v3142204	v3142206	v3142208	v3142210	v3142212	v3142216	v3142220	v3142224	v3142232
	M24x1,5	v3142402	v3142404	v3142406	v3142408	v3142410	v3142412	v3142416	v3142420	v3142424	v3142432
	M30x1,5	v31430.02	v31430.04	v31430.06	v31430.08	v31430.10	v31430.12	v31430.16	v31430.20	v31430.24	v31430.32
	M30x2,0	v3143002	v3143004	v3143006	v3143008	v3143010	v3143012	v3143016	v3143020	v3143024	v3143032
	M33x1,5	v31433.02	v31433.04	v31433.06	v31433.08	v31433.10	v31433.12	v31433.16	v31433.20	v31433.24	v31433.32
	M33x2,0	v3143302	v3143304	v3143306	v3143308	v3143310	v3143312	v3143316	v3143320	v3143324	v3143332
	M36x2,0	v3143602	v3143604	v3143606	v3143608	v3143610	v3143612	v3143616	v3143620	v3143624	v3143632
	M42x2,0	v3144202	v3144204	v3144206	v3144208	v3144210	v3144212	v3144216	v3144220	v3144224	v3144232
	M52x2,0	v3145202	v3145204	v3145206	v3145208	v3145210	v3145212	v3145216	v3145220	v3145224	v3145232

- найбільш поширені типорозміри

v309 Адаптер кутовий 90° банджо CEL (різьба 1) x M (різьба 2), L серія

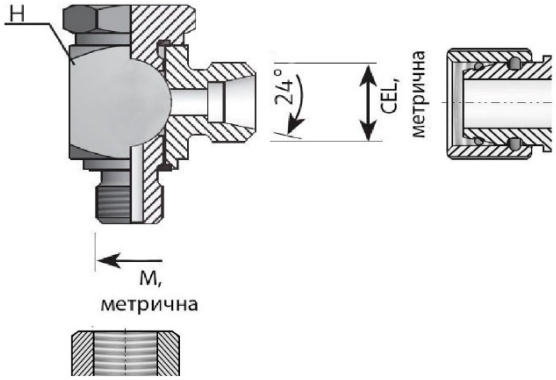

Адаптери під врізне кільце L серії використовуються для з'єднання тонкостінних труб діаметром від 6 до 42 мм з робочим тиском до 315 бар, що покриває більшу частину виробляємих гідравлічних агрегатів.

		Різьба 2, зовнішня, монтаж в порт											
		M10x1,0	M12x1,5	M14x1,5	M16x1,5	M18x1,5	M20x1,5	M22x1,5	M26x1,5	M27x2,0	M33x2,0	M42x2,0	M48x2,0
Різьба 1, зовнішня з внутрішнім конусом 24°	M12x1,5	v3091210	v3091212	v3091214	v3091216	v3091218	v3091220	v3091222	v3091226	v3091227	v3091233	v3091242	v3091248
	M14x1,5	v3091410	v3091412	v3091414	v3091416	v3091418	v3091420	v3091422	v3091426	v3091427	v3091433	v3091442	v3091448
	M16x1,5	v3091610	v3091612	v3091614	v3091616	v3091618	v3091620	v3091622	v3091626	v3091627	v3091633	v3091642	v3091648
	M18x1,5	v3091810	v3091812	v3091814	v3091816	v3091818	v3091820	v3091822	v3091826	v3091827	v3091833	v3091842	v3091848
	M22x1,5	v3092210	v3092212	v3092214	v3092216	v3092218	v3092220	v3092222	v3092226	v3092227	v3092233	v3092242	v3092248
	M26x1,5	v3092610	v3092612	v3092614	v3092616	v3092618	v3092620	v3092622	v3092626	v3092627	v3092633	v3092642	v3092648
	M27x1,5	v3092710	v3092712	v3092714	v3092716	v3092718	v3092720	v3092722	v3092726	v3092727	v3092733	v3092742	v3092748
	M27x2,0	v30927.10	v30927.12	v30927.14	v30927.16	v30927.18	v30927.20	v30927.22	v30927.26	v30927.27	v30927.33	v30927.42	v30927.48
	M30x1,5	v30930.10	v30930.12	v30930.14	v30930.16	v30930.18	v30930.20	v30930.22	v30930.26	v30930.27	v30930.33	v30930.42	v30930.48
	M30x2,0	v3093010	v3093012	v3093014	v3093016	v3093018	v3093020	v3093022	v3093026	v3093027	v3093033	v3093042	v3093048
	M33x2,0	v3093310	v3093312	v3093314	v3093316	v3093318	v3093320	v3093322	v3093326	v3093327	v3093333	v3093342	v3093348
	M36x2,0	v3093610	v3093612	v3093614	v3093616	v3093618	v3093620	v3093622	v3093626	v3093627	v3093633	v3093642	v3093648
	M45x2,0	v3094510	v3094512	v3094514	v3094516	v3094518	v3094520	v3094522	v3094526	v3094527	v3094533	v3094542	v3094548
	M48x2,0	v3094810	v3094812	v3094814	v3094816	v3094818	v3094820	v3094822	v3094826	v3094827	v3094833	v3094842	v3094848
	M52x2,0	v3095210	v3095212	v3095214	v3095216	v3095218	v3095220	v3095222	v3095226	v3095227	v3095233	v3095242	v3095248

- найбільш поширені типорозміри

v315 Адаптер кутовий 90° банджо CES (різьба 1) x M (різьба 2), S серія

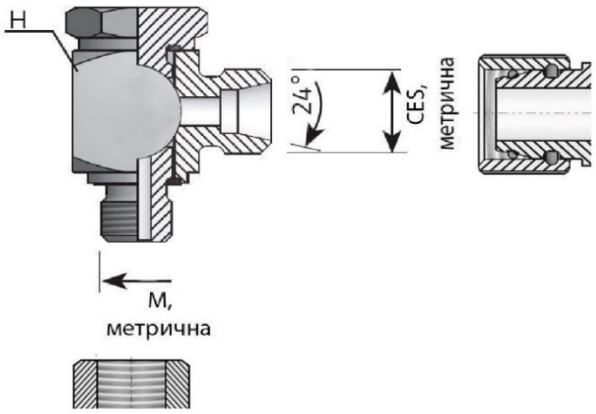

Адаптери під врізне кільце S серії використовуються для з'єднання товстостінних труб діаметром від 6 до 38 мм в гідросистемах з високим робочим тиском - до 630 бар.

		Різьба 2, зовнішня, монтаж в порт									
		M12x1,5	M14x1,5	M16x1,5	M18x1,5	M20x1,5	M22x1,5	M27x2,0	M33x2,0	M42x2,0	M48x2,0
Різьба 1, зовнішня з внутрішнім конусом 24°	M14x1,5	v3151412	v3151414	v3151416	v3151418	v3151420	v3151422	v3151427	v3151433	v3151442	v3151448
	M16x1,5	v3151612	v3151614	v3151616	v3151618	v3151620	v3151622	v3151627	v3151633	v3151642	v3151648
	M18x1,5	v3151812	v3151814	v3151816	v3151818	v3151820	v3151822	v3151827	v3151833	v3151842	v3151848
	M20x1,5	v3152012	v3152014	v3152016	v3152018	v3152020	v3152022	v3152027	v3152033	v3152042	v3152048
	M22x1,5	v3152212	v3152214	v3152216	v3152218	v3152220	v3152222	v3152227	v3152233	v3152242	v3152248
	M24x1,5	v3152412	v3152414	v3152416	v3152418	v3152420	v3152422	v3152427	v3152433	v3152442	v3152448
	M30x1,5	v31530.12	v31530.14	v31530.16	v31530.18	v31530.20	v31530.22	v31530.27	v31530.33	v31530.42	v31530.48
	M30x2,0	v3153012	v3153014	v3153016	v3153018	v3153020	v3153022	v3153027	v3153033	v3153042	v3153048
	M33x1,5	v31533.12	v31533.14	v31533.16	v31533.18	v31533.20	v31533.22	v31533.27	v31533.33	v31533.42	v31533.48
	M33x2,0	v3153312	v3153314	v3153316	v3153318	v3153320	v3153322	v3153327	v3153333	v3153342	v3153348
	M36x2,0	v3153612	v3153614	v3153616	v3153618	v3153620	v3153622	v3153627	v3153633	v3153642	v3153648
	M42x2,0	v3154212	v3154214	v3154216	v3154218	v3154220	v3154222	v3154227	v3154233	v3154242	v3154248
	M52x2,0	v3155212	v3155214	v3155216	v3155218	v3155220	v3155222	v3155227	v3155233	v3155242	v3155248

- найбільш поширені типорозміри

https://svidis.com.ua
Тел.: +380 (50) 487-52-15
e-mail: sales@svidis.com.ua

Трійники

v201 Адаптер трійник прохідний CEL (різьба 1) x CEL (різьба 2) x CEL, L серія

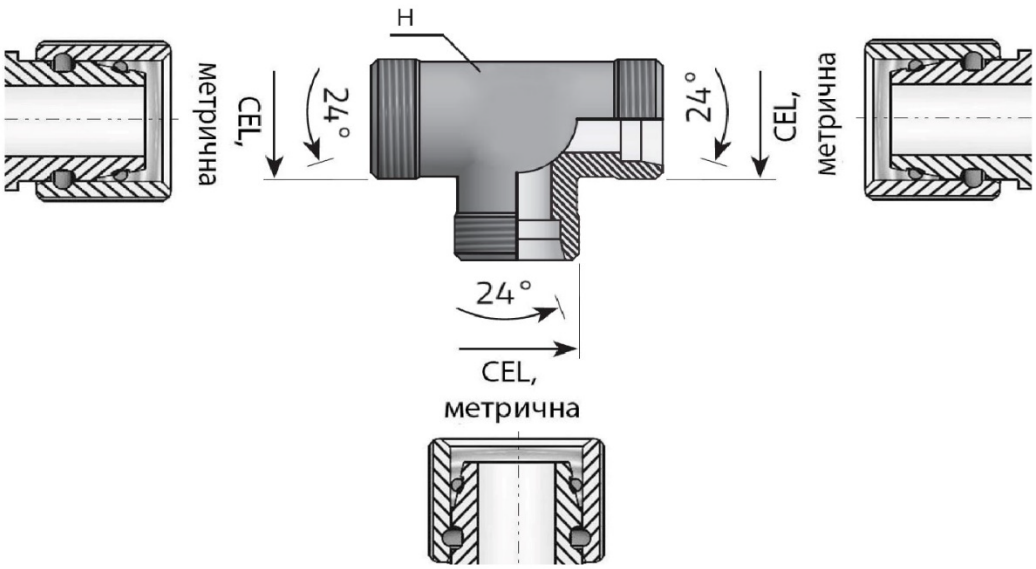

Адаптери під врізне кільце L серії використовуються для з'єднання тонкостінних труб діаметром від 6 до 42 мм
з робочим тиском до 315 бар, що покриває більшу частину виробляємих гідравлічних агрегатів.

		Різьба 2, зовнішня з внутрішнім конусом 24°								
		M12x1,5	M14x1,5	M16x1,5	M18x1,5	M22x1,5	M26x1,5	M27x1,5	M27x2,0	M30x1,5
Різьба 1, зовнішня з внутрішнім конусом 24°	M12x1,5	v2011212	v2011214	v2011216	v2011218	v2011222	v2011226	v2011227	v2011227.	v2011230.
	M14x1,5	v2011412	v2011414	v2011416	v2011418	v2011422	v2011426	v2011427	v2011427.	v2011430.
	M16x1,5	v2011612	v2011614	v2011616	v2011618	v2011622	v2011626	v2011627	v2011627.	v2011630.
	M18x1,5	v2011812	v2011814	v2011816	v2011818	v2011822	v2011826	v2011827	v2011827.	v2011830.
	M22x1,5	v2012212	v2012214	v2012216	v2012218	v2012222	v2012226	v2012227	v2012227.	v2012230.
	M26x1,5	v2012612	v2012614	v2012616	v2012618	v2012622	v2012626	v2012627	v2012627.	v2012630.
	M27x1,5	v2012712	v2012714	v2012716	v2012718	v2012722	v2012726	v2012727	v2012727.	v2012730.
	M27x2,0	v20127.12	v20127.14	v20127.16	v20127.18	v20127.22	v20127.26	v20127.27	v20127.27.	v20127.30.
	M30x1,5	v20130.12	v20130.14	v20130.16	v20130.18	v20130.22	v20130.26	v20130.27	v20130.27.	v20130.30.
	M30x2,0	v2013012	v2013014	v2013016	v2013018	v2013022	v2013026	v2013027	v2013027.	v2013030.
	M33x2,0	v2013312	v2013314	v2013316	v2013318	v2013322	v2013326	v2013327	v2013327.	v2013330.
	M36x2,0	v2013612	v2013614	v2013616	v2013618	v2013622	v2013626	v2013627	v2013627.	v2013630.
	M45x2,0	v2014512	v2014514	v2014516	v2014518	v2014522	v2014526	v2014527	v2014527.	v2014530.
	M48x2,0	v2014812	v2014814	v2014816	v2014818	v2014822	v2014826	v2014827	v2014827.	v2014830.
	M52x2,0	v2015212	v2015214	v2015216	v2015218	v2015222	v2015226	v2015227	v2015227.	v2015230.

продовження таблиці

		Різьба 2, зовнішня з внутрішнім конусом 24°					
		M30x2,0	M33x2,0	M36x2,0	M45x2,0	M48x2,0	M52x2,0
Різьба 1, зовнішня з внутрішнім конусом 24°	M12x1,5	v2011230	v2011233	v2011236	v2011245	v2011248	v2011252
	M14x1,5	v2011430	v2011433	v2011436	v2011445	v2011448	v2011452
	M16x1,5	v2011630	v2011633	v2011636	v2011645	v2011648	v2011652
	M18x1,5	v2011830	v2011833	v2011836	v2011845	v2011848	v2011852
	M22x1,5	v2012230	v2012233	v2012236	v2012245	v2012248	v2012252
	M26x1,5	v2012630	v2012633	v2012636	v2012645	v2012648	v2012652
	M27x1,5	v2012730	v2012733	v2012736	v2012745	v2012748	v2012752
	M27x2,0	v20127.30	v20127.33	v20127.36	v20127.45	v20127.48	v20127.52
	M30x1,5	v20130.30	v20130.33	v20130.36	v20130.45	v20130.48	v20130.52
	M30x2,0	v2013030	v2013033	v2013036	v2013045	v2013048	v2013052
	M33x2,0	v2013330	v2013333	v2013336	v2013345	v2013348	v2013352
	M36x2,0	v2013630	v2013633	v2013636	v2013645	v2013648	v2013652
	M45x2,0	v2014530	v2014533	v2014536	v2014545	v2014548	v2014552
	M48x2,0	v2014830	v2014833	v2014836	v2014845	v2014848	v2014852
	M52x2,0	v2015230	v2015233	v2015236	v2015245	v2015248	v2015252

- найбільш поширені типорозміри

v202 Адаптер трійник прохідний CES (різьба 1) x CES (різьба 2) x CES, S серія

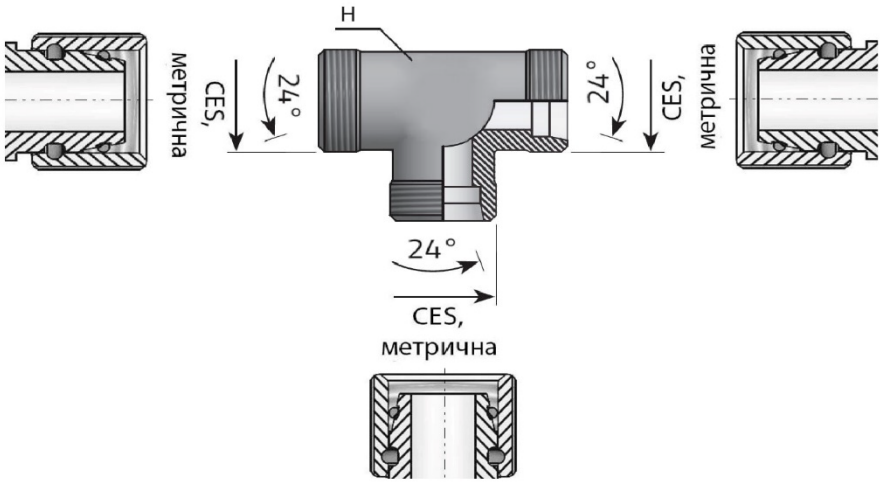

Адаптери під врізне кільце S серії використовуються для з'єднання товстостінних труб діаметром від 6 до 38 мм в гідросистемах з високим робочим тиском - до 630 бар.

		Різьба 2, зовнішня з внутрішнім конусом 24°											
		M14x1,5	M16x1,5	M18x1,5	M20x1,5	M22x1,5	M24x1,5	M30x1,5	M30x2,0	M33x1,5	M33x2,0	M36x2,0	M42x2,0	M52x2,0
Різьба 1, зовнішня з внутрішнім конусом 24°	M14x1,5	v2021414	v2021416	v2021418	v2021420	v2021422	v2021424	v2021430.	v2021430	v2021433.	v2021433	v2021436	v2021442	v2021452
	M16x1,5	v2021614	v2021616	v2021618	v2021620	v2021622	v2021624	v2021630.	v2021630	v2021633.	v2021633	v2021636	v2021642	v2021652
	M18x1,5	v2021814	v2021816	v2021818	v2021820	v2021822	v2021824	v2021830.	v2021830	v2021833.	v2021833	v2021836	v2021842	v2021852
	M20x1,5	v2022014	v2022016	v2022018	v2022020	v2022022	v2022024	v2022030.	v2022030	v2022033.	v2022033	v2022036	v2022042	v2022052
	M22x1,5	v2022214	v2022216	v2022218	v2022220	v2022222	v2022224	v2022230.	v2022230	v2022233.	v2022233	v2022236	v2022242	v2022252
	M24x1,5	v2022414	v2022416	v2022418	v2022420	v2022422	v2022424	v2022430.	v2022430	v2022433.	v2022433	v2022436	v2022442	v2022452
	M30x1,5	v20230.14	v20230.16	v20230.18	v20230.20	v20230.22	v20230.24	v20230.30.	v20230.30	v20230.33.	v20230.33	v20230.36	v20230.42	v20230.52
	M30x2,0	v2023014	v2023016	v2023018	v2023020	v2023022	v2023024	v2023030.	v2023030	v2023033.	v2023033	v2023036	v2023042	v2023052
	M33x1,5	v20233.14	v20233.16	v20233.18	v20233.20	v20233.22	v20233.24	v20233.30.	v20233.30	v20233.33.	v20233.33	v20233.36	v20233.42	v20233.52
	M33x2,0	v2023314	v2023316	v2023318	v2023320	v2023322	v2023324	v2023330.	v2023330	v2023333.	v2023333	v2023336	v2023342	v2023352
	M36x2,0	v2023614	v2023616	v2023618	v2023620	v2023622	v2023624	v2023630.	v2023630	v2023633.	v2023633	v2023636	v2023642	v2023652
	M42x2,0	v2024214	v2024216	v2024218	v2024220	v2024222	v2024224	v2024230.	v2024230	v2024233.	v2024233	v2024236	v2024242	v2024252
	M52x2,0	v2025214	v2025216	v2025218	v2025220	v2025222	v2025224	v2025230.	v2025230	v2025233.	v2025233	v2025236	v2025242	v2025252

- найбільш поширені типорозміри

https://svidis.com.ua
Тел.: +380 (50) 487-52-15
e-mail: sales@svidis.com.ua

v203 Адаптер трійник тип Т зі стяжною гайкою CEL (різьба 1) x CEL (різьба 1) x DKOL (різьба 2), L серія

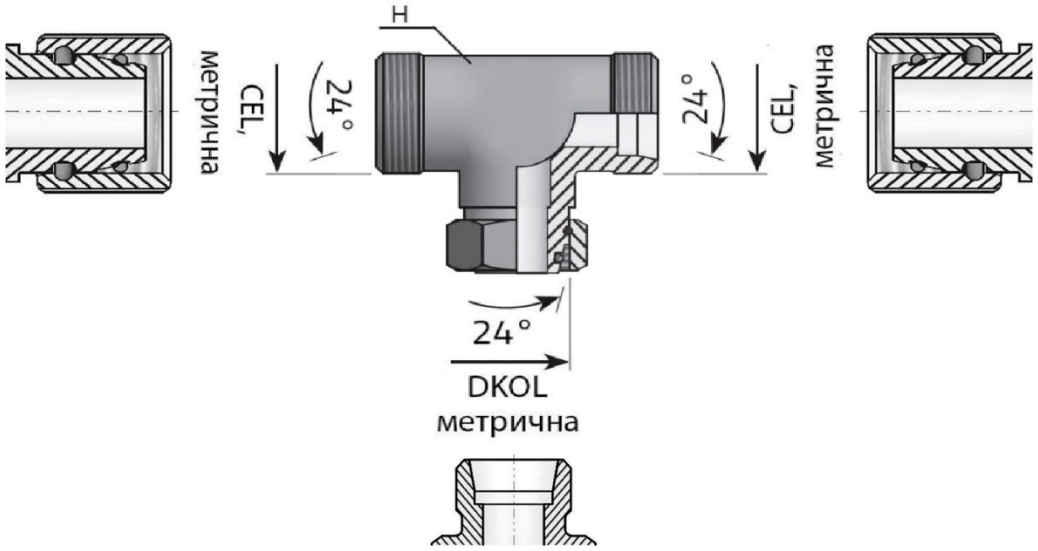

Адаптери під врізне кільце L серії використовуються для з'єднання тонкостінних труб діаметром від 6 до 42 мм
з робочим тиском до 315 бар, що покриває більшу частину виробляємих гідравлічних агрегатів.

		Різьба 2, внутрішня з зовнішнім конусом 24°								
		M12x1,5	M14x1,5	M16x1,5	M18x1,5	M22x1,5	M26x1,5	M27x1,5	M27x2,0	M30x1,5
Різьба 1, зовнішня з внутрішнім конусом 24°	M12x1,5	v2031212	v2031214	v2031216	v2031218	v2031222	v2031226	v2031227	v2031227.	v2031230.
	M14x1,5	v2031412	v2031414	v2031416	v2031418	v2031422	v2031426	v2031427	v2031427.	v2031430.
	M16x1,5	v2031612	v2031614	v2031616	v2031618	v2031622	v2031626	v2031627	v2031627.	v2031630.
	M18x1,5	v2031812	v2031814	v2031816	v2031818	v2031822	v2031826	v2031827	v2031827.	v2031830.
	M22x1,5	v2032212	v2032214	v2032216	v2032218	v2032222	v2032226	v2032227	v2032227.	v2032230.
	M26x1,5	v2032612	v2032614	v2032616	v2032618	v2032622	v2032626	v2032627	v2032627.	v2032630.
	M27x1,5	v2032712	v2032714	v2032716	v2032718	v2032722	v2032726	v2032727	v2032727.	v2032730.
	M27x2,0	v20327.12	v20327.14	v20327.16	v20327.18	v20327.22	v20327.26	v20327.27	v20327.27.	v20327.30.
	M30x1,5	v20330.12	v20330.14	v20330.16	v20330.18	v20330.22	v20330.26	v20330.27	v20330.27.	v20330.30.
	M30x2,0	v2033012	v2033014	v2033016	v2033018	v2033022	v2033026	v2033027	v2033027.	v2033030.
	M33x2,0	v2033312	v2033314	v2033316	v2033318	v2033322	v2033326	v2033327	v2033327.	v2033330.
	M36x2,0	v2033612	v2033614	v2033616	v2033618	v2033622	v2033626	v2033627	v2033627.	v2033630.
	M45x2,0	v2034512	v2034514	v2034516	v2034518	v2034522	v2034526	v2034527	v2034527.	v2034530.
	M48x2,0	v2034812	v2034814	v2034816	v2034818	v2034822	v2034826	v2034827	v2034827.	v2034830.
	M52x2,0	v2035212	v2035214	v2035216	v2035218	v2035222	v2035226	v2035227	v2035227.	v2035230.

продовження таблиці

		Різьба 2, внутрішня з зовнішнім конусом 24°					
		M30x2,0	M33x2,0	M36x2,0	M45x2,0	M48x2,0	M52x2,0
Різьба 1, зовнішня з внутрішнім конусом 24°	M12x1,5	v2031230	v2031233	v2031236	v2031245	v2031248	v2031252
	M14x1,5	v2031430	v2031433	v2031436	v2031445	v2031448	v2031452
	M16x1,5	v2031630	v2031633	v2031636	v2031645	v2031648	v2031652
	M18x1,5	v2031830	v2031833	v2031836	v2031845	v2031848	v2031852
	M22x1,5	v2032230	v2032233	v2032236	v2032245	v2032248	v2032252
	M26x1,5	v2032630	v2032633	v2032636	v2032645	v2032648	v2032652
	M27x1,5	v2032730	v2032733	v2032736	v2032745	v2032748	v2032752
	M27x2,0	v20327.30	v20327.33	v20327.36	v20327.45	v20327.48	v20327.52
	M30x1,5	v20330.30	v20330.33	v20330.36	v20330.45	v20330.48	v20330.52
	M30x2,0	v2033030	v2033033	v2033036	v2033045	v2033048	v2033052
	M33x2,0	v2033330	v2033333	v2033336	v2033345	v2033348	v2033352
	M36x2,0	v2033630	v2033633	v2033636	v2033645	v2033648	v2033652
	M45x2,0	v2034530	v2034533	v2034536	v2034545	v2034548	v2034552
	M48x2,0	v2034830	v2034833	v2034836	v2034845	v2034848	v2034852
	M52x2,0	v2035230	v2035233	v2035236	v2035245	v2035248	v2035252

- найбільш поширені типорозміри

v204 Адаптер трійник тип Т зі стяжною гайкою CES (різьба 1) х CES (різьба 1) х DKOS (різьба 2), S серія

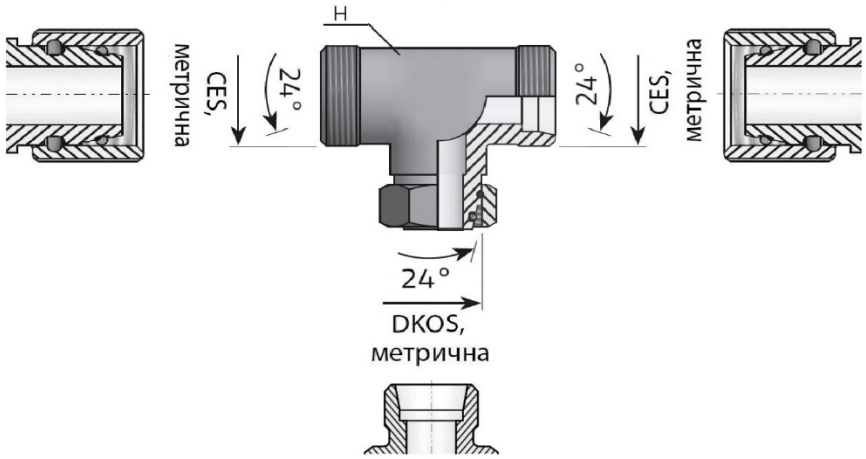

Адаптери під врізне кільце S серії використовуються для з'єднання товстостінних труб діаметром від 6 до 38 мм в гідросистемах з високим робочим тиском - до 630 бар.

		Різьба 2, внутрішня з зовнішнім конусом 24°												
		M14x1,5	M16x1,5	M18x1,5	M20x1,5	M22x1,5	M24x1,5	M30x1,5	M30x2,0	M33x1,5	M33x2,0	M36x2,0	M42x2,0	M52x2,0
Різьба 1, зовнішня з внутрішнім конусом 24°	M14x1,5	v3071414	v3071416	v3071418	v3071420	v3071422	v3071424	v3071430.	v3071430	v3071433.	v3071433	v3071436	v3071442	v3071452
	M16x1,5	v3071614	v3071616	v3071618	v3071620	v3071622	v3071624	v3071630.	v3071630	v3071633.	v3071633	v3071636	v3071642	v3071652
	M18x1,5	v3071814	v3071816	v3071818	v3071820	v3071822	v3071824	v3071830.	v3071830	v3071833.	v3071833	v3071836	v3071842	v3071852
	M20x1,5	v3072014	v3072016	v3072018	v3072020	v3072022	v3072024	v3072030.	v3072030	v3072033.	v3072033	v3072036	v3072042	v3072052
	M22x1,5	v3072214	v3072216	v3072218	v3072220	v3072222	v3072224	v3072230.	v3072230	v3072233.	v3072233	v3072236	v3072242	v3072252
	M24x1,5	v3072414	v3072416	v3072418	v3072420	v3072422	v3072424	v3072430.	v3072430	v3072433.	v3072433	v3072436	v3072442	v3072452
	M30x1,5	v30730.14	v30730.16	v30730.18	v30730.20	v30730.22	v30730.24	v30730.30.	v30730.30	v30730.33.	v30730.33	v30730.36	v30730.42	v30730.52
	M30x2,0	v3073014	v3073016	v3073018	v3073020	v3073022	v3073024	v3073030.	v3073030	v3073033.	v3073033	v3073036	v3073042	v3073052
	M33x1,5	v30733.14	v30733.16	v30733.18	v30733.20	v30733.22	v30733.24	v30733.30.	v30733.30	v30733.33.	v30733.33	v30733.36	v30733.42	v30733.52
	M33x2,0	v3073314	v3073316	v3073318	v3073320	v3073322	v3073324	v3073330.	v3073330	v3073333.	v3073333	v3073336	v3073342	v3073352
	M36x2,0	v3073614	v3073616	v3073618	v3073620	v3073622	v3073624	v3073630.	v3073630	v3073633.	v3073633	v3073636	v3073642	v3073652
	M42x2,0	v3074214	v3074216	v3074218	v3074220	v3074222	v3074224	v3074230.	v3074230	v3074233.	v3074233	v3074236	v3074242	v3074252
	M52x2,0	v3075214	v3075216	v3075218	v3075220	v3075222	v3075224	v3075230.	v3075230	v3075233.	v3075233	v3075236	v3075242	v3075252

- найбільш поширені типорозміри

https://svidis.com.ua
Тел.: +380 (50) 487-52-15
e-mail: sales@svidis.com.ua

v205 Адаптер трійник тип L зі стяжною гайкою DKOL (різьба 1) x CEL (різьба 2) x CEL (різьба 2), L серія

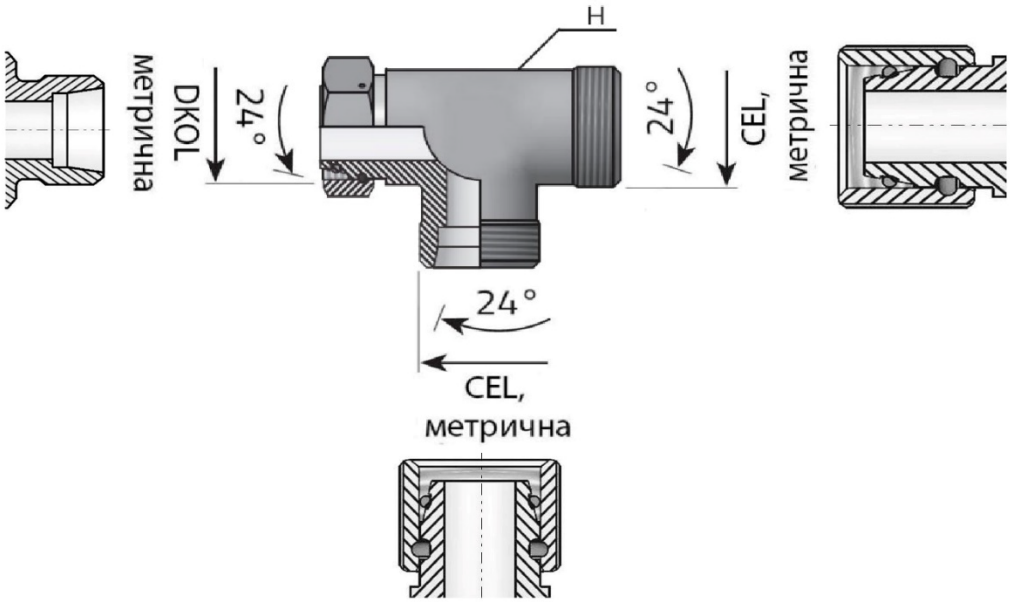

Адаптери під врізне кільце L серії використовуються для з'єднання тонкостінних труб діаметром від 6 до 42 мм
з робочим тиском до 315 бар, що покриває більшу частину виробляємих гідравлічних агрегатів.

		Різьба 2, зовнішня з внутрішнім конусом 24°								
		M12x1,5	M14x1,5	M16x1,5	M18x1,5	M22x1,5	M26x1,5	M27x1,5	M27x2,0	M30x1,5
Різьба 1, внутрішня з зовнішнім конусом 24°	M12x1,5	v2051212	v2051214	v2051216	v2051218	v2051222	v2051226	v2051227	v2051227.	v2051230.
	M14x1,5	v2051412	v2051414	v2051416	v2051418	v2051422	v2051426	v2051427	v2051427.	v2051430.
	M16x1,5	v2051612	v2051614	v2051616	v2051618	v2051622	v2051626	v2051627	v2051627.	v2051630.
	M18x1,5	v2051812	v2051814	v2051816	v2051818	v2051822	v2051826	v2051827	v2051827.	v2051830.
	M22x1,5	v2052212	v2052214	v2052216	v2052218	v2052222	v2052226	v2052227	v2052227.	v2052230.
	M26x1,5	v2052612	v2052614	v2052616	v2052618	v2052622	v2052626	v2052627	v2052627.	v2052630.
	M27x1,5	v2052712	v2052714	v2052716	v2052718	v2052722	v2052726	v2052727	v2052727.	v2052730.
	M27x2,0	v20527.12	v20527.14	v20527.16	v20527.18	v20527.22	v20527.26	v20527.27	v20527.27.	v20527.30.
	M30x1,5	v20530.12	v20530.14	v20530.16	v20530.18	v20530.22	v20530.26	v20530.27	v20530.27.	v20530.30.
	M30x2,0	v2053012	v2053014	v2053016	v2053018	v2053022	v2053026	v2053027	v2053027.	v2053030.
	M33x2,0	v2053312	v2053314	v2053316	v2053318	v2053322	v2053326	v2053327	v2053327.	v2053330.
	M36x2,0	v2053612	v2053614	v2053616	v2053618	v2053622	v2053626	v2053627	v2053627.	v2053630.
	M45x2,0	v2054512	v2054514	v2054516	v2054518	v2054522	v2054526	v2054527	v2054527.	v2054530.
	M52x2,0	v2055212	v2055214	v2055216	v2055218	v2055222	v2055226	v2055227	v2055227.	v2055230.

продовження таблиці

		Різьба 2, зовнішня з внутрішнім конусом 24°					
		M30x2,0	M33x2,0	M36x2,0	M45x2,0	M48x2,0	M52x2,0
Різьба 1, внутрішня з зовнішнім конусом 24°	M12x1,5	v2051230	v2051233	v2051236	v2051245	v2051248	v2051252
	M14x1,5	v2051430	v2051433	v2051436	v2051445	v2051448	v2051452
	M16x1,5	v2051630	v2051633	v2051636	v2051645	v2051648	v2051652
	M18x1,5	v2051830	v2051833	v2051836	v2051845	v2051848	v2051852
	M22x1,5	v2052230	v2052233	v2052236	v2052245	v2052248	v2052252
	M26x1,5	v2052630	v2052633	v2052636	v2052645	v2052648	v2052652
	M27x1,5	v2052730	v2052733	v2052736	v2052745	v2052748	v2052752
	M27x2,0	v20527.30	v20527.33	v20527.36	v20527.45	v20527.48	v20527.52
	M30x1,5	v20530.30	v20530.33	v20530.36	v20530.45	v20530.48	v20530.52
	M30x2,0	v2053030	v2053033	v2053036	v2053045	v2053048	v2053052
	M33x2,0	v2053330	v2053333	v2053336	v2053345	v2053348	v2053352
	M36x2,0	v2053630	v2053633	v2053636	v2053645	v2053648	v2053652
	M45x2,0	v2054530	v2054533	v2054536	v2054545	v2054548	v2054552
	M52x2,0	v2055230	v2055233	v2055236	v2055245	v2055248	v2055252

- найбільш поширені типорозміри

v206 Адаптер трійник тип L зі стяжною гайкою DKOS (різьба 1) x CES (різьба 2) x CES (різьба 2), S серія

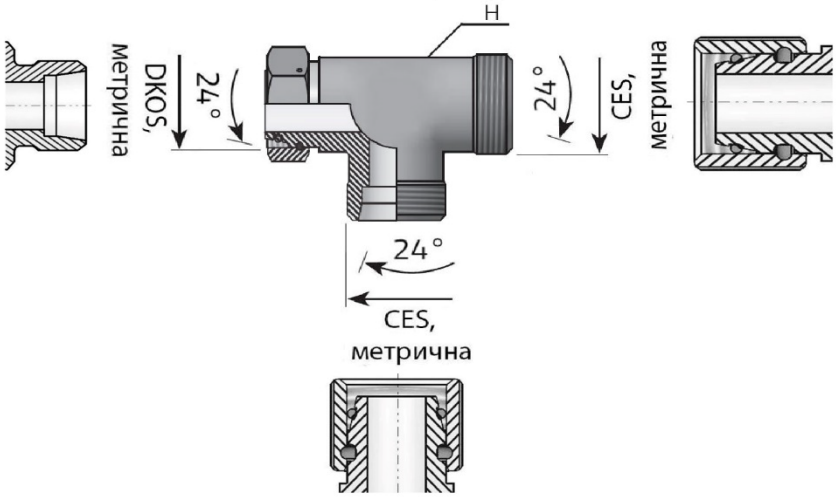

Адаптери під врізне кільце S серії використовуються для з'єднання товстостінних труб діаметром від 6 до 38 мм в гідросистемах з високим робочим тиском - до 630 бар.

		Різьба 2, зовнішня з внутрішнім конусом 24°												
		M14x1,5	M16x1,5	M18x1,5	M20x1,5	M22x1,5	M24x1,5	M30x1,5	M30x2,0	M33x1,5	M33x2,0	M36x2,0	M42x2,0	M52x2,0
Різьба 1, внутрішня з зовнішнім конусом 24°	M14x1,5	v2061414	v2061416	v2061418	v2061420	v2061422	v2061424	v2061430.	v2061430	v2061433.	v2061433	v2061436	v2061442	v2061452
	M16x1,5	v2061614	v2061616	v2061618	v2061620	v2061622	v2061624	v2061630.	v2061630	v2061633.	v2061633	v2061636	v2061642	v2061652
	M18x1,5	v2061814	v2061816	v2061818	v2061820	v2061822	v2061824	v2061830.	v2061830	v2061833.	v2061833	v2061836	v2061842	v2061852
	M20x1,5	v2062014	v2062016	v2062018	v2062020	v2062022	v2062024	v2062030.	v2062030	v2062033.	v2062033	v2062036	v2062042	v2062052
	M22x1,5	v2062214	v2062216	v2062218	v2062220	v2062222	v2062224	v2062230.	v2062230	v2062233.	v2062233	v2062236	v2062242	v2062252
	M24x1,5	v2062414	v2062416	v2062418	v2062420	v2062422	v2062424	v2062430.	v2062430	v2062433.	v2062433	v2062436	v2062442	v2062452
	M30x1,5	v20630.14	v20630.16	v20630.18	v20630.20	v20630.22	v20630.24	v20630.30.	v20630.30	v20630.33.	v20630.33	v20630.36	v20630.42	v20630.52
	M30x2,0	v2063014	v2063016	v2063018	v2063020	v2063022	v2063024	v2063030.	v2063030	v2063033.	v2063033	v2063036	v2063042	v2063052
	M33x1,5	v20633.14	v20633.16	v20633.18	v20633.20	v20633.22	v20633.24	v20633.30.	v20633.30	v20633.33.	v20633.33	v20633.36	v20633.42	v20633.52
	M33x2,0	v2063314	v2063316	v2063318	v2063320	v2063322	v2063324	v2063330.	v2063330	v2063333.	v2063333	v2063336	v2063342	v2063352
	M36x2,0	v2063614	v2063616	v2063618	v2063620	v2063622	v2063624	v2063630.	v2063630	v2063633.	v2063633	v2063636	v2063642	v2063652
	M42x2,0	v2064214	v2064216	v2064218	v2064220	v2064222	v2064224	v2064230.	v2064230	v2064233.	v2064233	v2064236	v2064242	v2064252
	M52x2,0	v2065214	v2065216	v2065218	v2065220	v2065222	v2065224	v2065230.	v2065230	v2065233.	v2065233	v2065236	v2065242	v2065252

- найбільш поширені типорозміри

v207 Адаптер трійник тип T CEL (різьба 1) x CEL (різьба 1) x BSPT (різьба 2), L серія

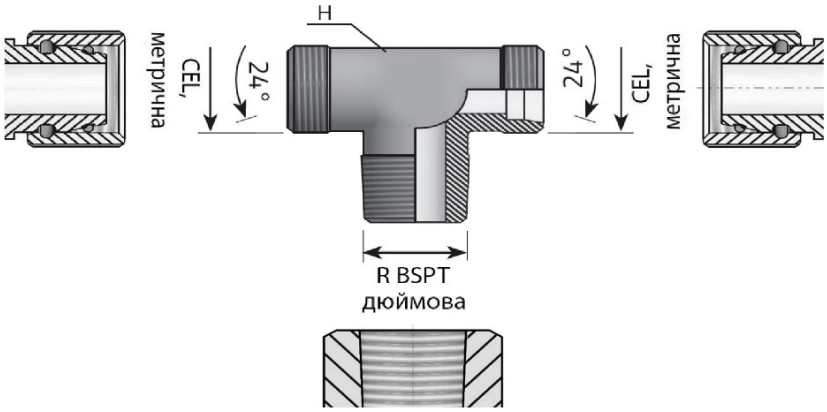

Адаптери під врізне кільце L серії використовуються для з'єднання тонкостінних труб діаметром від 6 до 42 мм з робочим тиском до 315 бар, що покриває більшу частину виробляємих гідравлічних агрегатів.

		Різьба 2, зовнішня, конусна									
		R1/8"	R1/4"	R3/8"	R1/2"	R5/8"	R3/4"	R1"	R1 1/4"	R1 1/2"	R2"
Різьба 1, зовнішня з внутрішнім конусом 24°	M12x1,5	v2071202	v2071204	v2071206	v2071208	v2071210	v2071212	v2071216	v2071220	v2071224	v2071232
	M14x1,5	v2071402	v2071404	v2071406	v2071408	v2071410	v2071412	v2071416	v2071420	v2071424	v2071432
	M16x1,5	v2071602	v2071604	v2071606	v2071608	v2071610	v2071612	v2071616	v2071620	v2071624	v2071632
	M18x1,5	v2071802	v2071804	v2071806	v2071808	v2071810	v2071812	v2071816	v2071820	v2071824	v2071832
	M22x1,5	v2072202	v2072204	v2072206	v2072208	v2072210	v2072212	v2072216	v2072220	v2072224	v2072232
	M26x1,5	v2072602	v2072604	v2072606	v2072608	v2072610	v2072612	v2072616	v2072620	v2072624	v2072632
	M27x1,5	v2072702	v2072704	v2072706	v2072708	v2072710	v2072712	v2072716	v2072720	v2072724	v2072732
	M27x2,0	v20727.02	v20727.04	v20727.06	v20727.08	v20727.10	v20727.12	v20727.16	v20727.20	v20727.24	v20727.32
	M30x1,5	v20730.02	v20730.04	v20730.06	v20730.08	v20730.10	v20730.12	v20730.16	v20730.20	v20730.24	v20730.32
	M30x2,0	v2073002	v2073004	v2073006	v2073008	v2073010	v2073012	v2073016	v2073020	v2073024	v2073032
	M33x2,0	v2073302	v2073304	v2073306	v2073308	v2073310	v2073312	v2073316	v2073320	v2073324	v2073332
	M36x2,0	v2073602	v2073604	v2073606	v2073608	v2073610	v2073612	v2073616	v2073620	v2073624	v2073632
	M45x2,0	v2074502	v2074504	v2074506	v2074508	v2074510	v2074512	v2074516	v2074520	v2074524	v2074532
	M48x2,0	v2074802	v2074804	v2074806	v2074808	v2074810	v2074812	v2074816	v2074820	v2074824	v2074832
	M52x2,0	v2075202	v2075204	v2075206	v2075208	v2075210	v2075212	v2075216	v2075220	v2075224	v2075232

- найбільш поширені типорозміри

v209 Адаптер трійник тип T CES (різьба 1) x CES (різьба 1) x BSPT (різьба 2), S серія

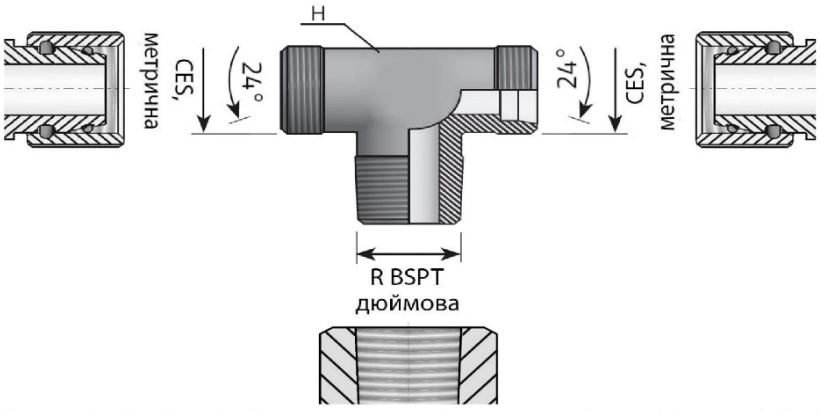

Адаптери під врізне кільце S серії використовуються для з'єднання товстостінних труб діаметром від 6 до 38 мм в гідросистемах з високим робочим тиском - до 630 бар.

		Різьба 2, зовнішня, монтаж в порт									
		R1/8"	R1/4"	R3/8"	R1/2"	R5/8"	R3/4"	R1"	R1 1/4"	R1 1/2"	R2"
Різьба 1, внутрішнім з зовнішнім конусом 24°	M14x1,5	v2091402	v2091404	v2091406	v2091408	v2091410	v2091412	v2091416	v2091420	v2091424	v2091432
	M16x1,5	v2091602	v2091604	v2091606	v2091608	v2091610	v2091612	v2091616	v2091620	v2091624	v2091632
	M18x1,5	v2091802	v2091804	v2091806	v2091808	v2091810	v2091812	v2091816	v2091820	v2091824	v2091832
	M20x1,5	v2092002	v2092004	v2092006	v2092008	v2092010	v2092012	v2092016	v2092020	v2092024	v2092032
	M22x1,5	v2092202	v2092204	v2092206	v2092208	v2092210	v2092212	v2092216	v2092220	v2092224	v2092232
	M24x1,5	v2092402	v2092404	v2092406	v2092408	v2092410	v2092412	v2092416	v2092420	v2092424	v2092432
	M30x1,5	v20930.02	v20930.04	v20930.06	v20930.08	v20930.10	v20930.12	v20930.16	v20930.20	v20930.24	v20930.32
	M30x2,0	v2093002	v2093004	v2093006	v2093008	v2093010	v2093012	v2093016	v2093020	v2093024	v2093032
	M33x1,5	v20933.02	v20933.04	v20933.06	v20933.08	v20933.10	v20933.12	v20933.16	v20933.20	v20933.24	v20933.32
	M33x2,0	v2093302	v2093304	v2093306	v2093308	v2093310	v2093312	v2093316	v2093320	v2093324	v2093332
	M36x2,0	v2093602	v2093604	v2093606	v2093608	v2093610	v2093612	v2093616	v2093620	v2093624	v2093632
	M42x2,0	v2094202	v2094204	v2094206	v2094208	v2094210	v2094212	v2094216	v2094220	v2094224	v2094232
	M52x2,0	v2095202	v2095204	v2095206	v2095208	v2095210	v2095212	v2095216	v2095220	v2095224	v2095232

- найбільш поширені типорозміри

https://svidis.com.ua
Тел.: +380 (50) 487-52-15
e-mail: sales@svidis.com.ua

Хрестовини

v101 Адаптер хрестовина прохідний CEL (різьба 1) x CEL (різьба 2) x CEL x CEL, L серія

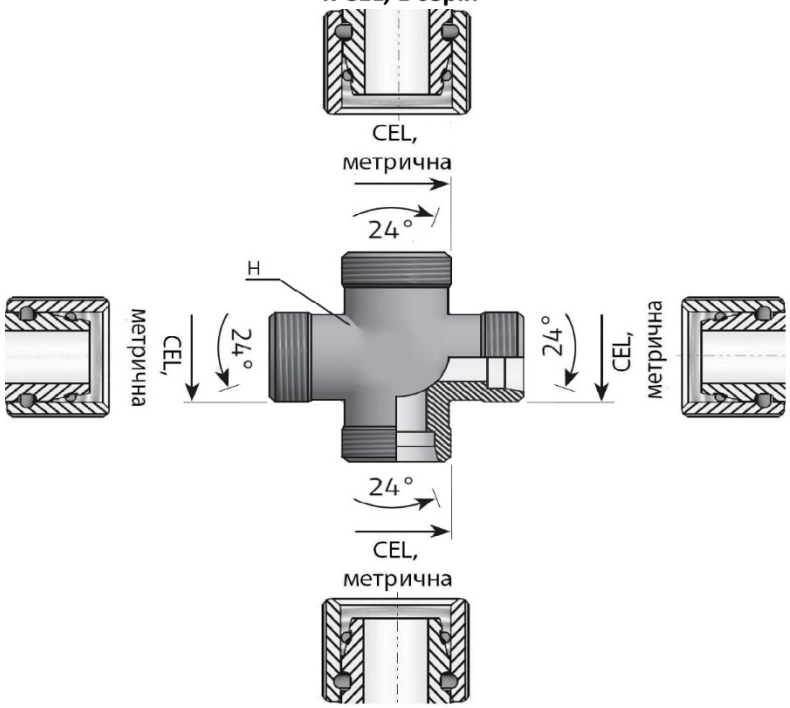

Адаптери під врізне кільце L серії використовуються для з'єднання тонкостінних труб діаметром від 6 до 42 мм
з робочим тиском до 315 бар, що покриває більшу частину виробляємих гідравлічних агрегатів.

		Різьба 2, зовнішня з внутрішнім конусом 24°								
		M12x1,5	M14x1,5	M16x1,5	M18x1,5	M22x1,5	M26x1,5	M27x1,5	M27x2,0	M30x1,5
Різьба 1, зовнішня з внутрішнім конусом 24°	M12x1,5	v1011212	v1011214	v1011216	v1011218	v1011222	v1011226	v1011227	v1011227.	v1011230.
	M14x1,5	v1011412	v1011414	v1011416	v1011418	v1011422	v1011426	v1011427	v1011427.	v1011430.
	M16x1,5	v1011612	v1011614	v1011616	v1011618	v1011622	v1011626	v1011627	v1011627.	v1011630.
	M18x1,5	v1011812	v1011814	v1011816	v1011818	v1011822	v1011826	v1011827	v1011827.	v1011830.
	M22x1,5	v1012212	v1012214	v1012216	v1012218	v1012222	v1012226	v1012227	v1012227.	v1012230.
	M26x1,5	v1012612	v1012614	v1012616	v1012618	v1012622	v1012626	v1012627	v1012627.	v1012630.
	M27x1,5	v1012712	v1012714	v1012716	v1012718	v1012722	v1012726	v1012727	v1012727.	v1012730.
	M27x2,0	v10127.12	v10127.14	v10127.16	v10127.18	v10127.22	v10127.26	v10127.27	v10127.27.	v10127.30.
	M30x1,5	v10130.12	v10130.14	v10130.16	v10130.18	v10130.22	v10130.26	v10130.27	v10130.27.	v10130.30.
	M30x2,0	v1013012	v1013014	v1013016	v1013018	v1013022	v1013026	v1013027	v1013027.	v1013030.
	M33x2,0	v1013312	v1013314	v1013316	v1013318	v1013322	v1013326	v1013327	v1013327.	v1013330.
	M36x2,0	v1013612	v1013614	v1013616	v1013618	v1013622	v1013626	v1013627	v1013627.	v1013630.
	M45x2,0	v1014512	v1014514	v1014516	v1014518	v1014522	v1014526	v1014527	v1014527.	v1014530.
	M48x2,0	v1014812	v1014814	v1014816	v1014818	v1014822	v1014826	v1014827	v1014827.	v1014830.
	M52x2,0	v1015212	v1015214	v1015216	v1015218	v1015222	v1015226	v1015227	v1015227.	v1015230.

продовження таблиці

		Різьба 2, зовнішня з внутрішнім конусом 24°					
		M30x2,0	M33x2,0	M36x2,0	M45x2,0	M48x2,0	M52x2,0
Різьба 1, зовнішня з внутрішнім конусом 24°	M12x1,5	v1011230	v1011233	v1011236	v1011245	v1011248	v1011252
	M14x1,5	v1011430	v1011433	v1011436	v1011445	v1011448	v1011452
	M16x1,5	v1011630	v1011633	v1011636	v1011645	v1011648	v1011652
	M18x1,5	v1011830	v1011833	v1011836	v1011845	v1011848	v1011852
	M22x1,5	v1012230	v1012233	v1012236	v1012245	v1012248	v1012252
	M26x1,5	v1012630	v1012633	v1012636	v1012645	v1012648	v1012652
	M27x1,5	v1012730	v1012733	v1012736	v1012745	v1012748	v1012752
	M27x2,0	v10127.30	v10127.33	v10127.36	v10127.45	v10127.48	v10127.52
	M30x1,5	v10130.30	v10130.33	v10130.36	v10130.45	v10130.48	v10130.52
	M30x2,0	v1013030	v1013033	v1013036	v1013045	v1013048	v1013052
	M33x2,0	v1013330	v1013333	v1013336	v1013345	v1013348	v1013352
	M36x2,0	v1013630	v1013633	v1013636	v1013645	v1013648	v1013652
	M45x2,0	v1014530	v1014533	v1014536	v1014545	v1014548	v1014552
	M48x2,0	v1014830	v1014833	v1014836	v1014845	v1014848	v1014852
	M52x2,0	v1015230	v1015233	v1015236	v1015245	v1015248	v1015252

- найбільш поширені типорозміри

https://svidis.com.ua
Тел.: +380 (50) 487-52-15
e-mail: sales@svidis.com.ua

v102 Адаптер хрестовина прохідний CES (різьба 1) x CES (різьба 2) x CES x CES, S серія

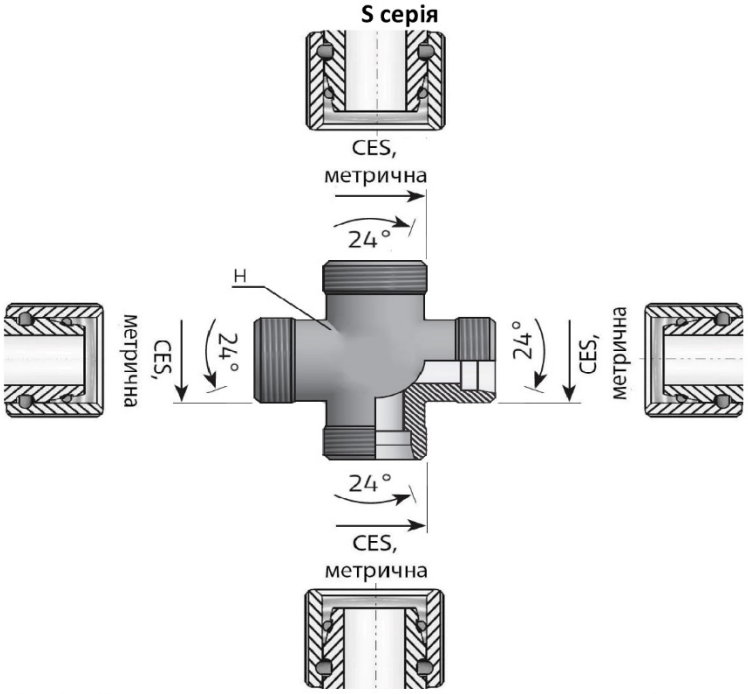

Адаптери під врізне кільце S серії використовуються для з'єднання товстостінних труб діаметром від 6 до 38 мм в гідросистемах з високим робочим тиском - до 630 бар.

		Різьба 2, зовнішня з внутрішнім конусом 24°												
		M14x1,5	M16x1,5	M18x1,5	M20x1,5	M22x1,5	M24x1,5	M30x1,5	M30x2,0	M33x1,5	M33x2,0	M36x2,0	M42x2,0	M52x2,0
Різьба 1, зовнішня з внутрішнім конусом 24°	M14x1,5	v1021414	v1021416	v1021418	v1021420	v1021422	v1021424	v1021430.	v1021430	v1021433.	v1021433	v1021436	v1021442	v1021452
	M16x1,5	v1021614	v1021616	v1021618	v1021620	v1021622	v1021624	v1021630.	v1021630	v1021633.	v1021633	v1021636	v1021642	v1021652
	M18x1,5	v1021814	v1021816	v1021818	v1021820	v1021822	v1021824	v1021830.	v1021830	v1021833.	v1021833	v1021836	v1021842	v1021852
	M20x1,5	v1022014	v1022016	v1022018	v1022020	v1022022	v1022024	v1022030.	v1022030	v1022033.	v1022033	v1022036	v1022042	v1022052
	M22x1,5	v1022214	v1022216	v1022218	v1022220	v1022222	v1022224	v1022230.	v1022230	v1022233.	v1022233	v1022236	v1022242	v1022252
	M24x1,5	v1022414	v1022416	v1022418	v1022420	v1022422	v1022424	v1022430.	v1022430	v1022433.	v1022433	v1022436	v1022442	v1022452
	M30x1,5	v10230.14	v10230.16	v10230.18	v10230.20	v10230.22	v10230.24	v10230.30.	v10230.30	v10230.33.	v10230.33	v10230.36	v10230.42	v10230.52
	M30x2,0	v1023014	v1023016	v1023018	v1023020	v1023022	v1023024	v1023030.	v1023030	v1023033.	v1023033	v1023036	v1023042	v1023052
	M33x1,5	v10233.14	v10233.16	v10233.18	v10233.20	v10233.22	v10233.24	v10233.30.	v10233.30	v10233.33.	v10233.33	v10233.36	v10233.42	v10233.52
	M33x2,0	v1023314	v1023316	v1023318	v1023320	v1023322	v1023324	v1023330.	v1023330	v1023333.	v1023333	v1023336	v1023342	v1023352
	M36x2,0	v1023614	v1023616	v1023618	v1023620	v1023622	v1023624	v1023630.	v1023630	v1023633.	v1023633	v1023636	v1023642	v1023652
	M42x2,0	v1024214	v1024216	v1024218	v1024220	v1024222	v1024224	v1024230.	v1024230	v1024233.	v1024233	v1024236	v1024242	v1024252
	M52x2,0	v1025214	v1025216	v1025218	v1025220	v1025222	v1025224	v1025230.	v1025230	v1025233.	v1025233	v1025236	v1025242	v1025252

- найбільш поширені типорозміри

Пробки

v001 Пробка вставна під адаптер CEL (різьба 1)
L серія

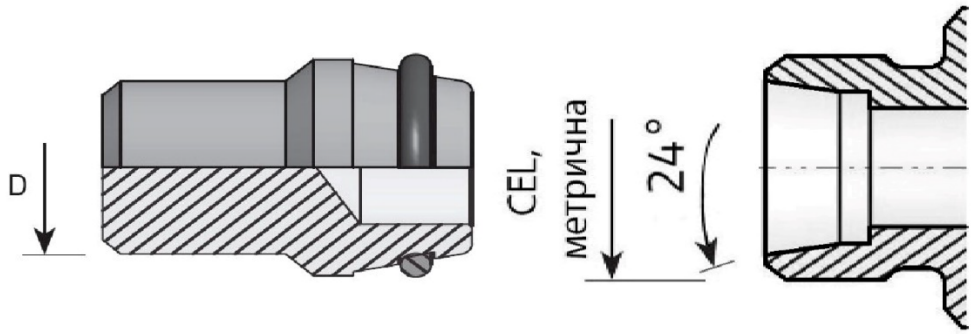

Адаптери під врізне кільце L серії використовуються для з'єднання тонкостінних труб діаметром від 6 до 42 мм з робочим тиском до 315 бар, що покриває більшу частину виробляємих гідравлічних агрегатів.

	Різьба 1, зовнішня з внутрішнім конусом 24°								
	M12x1,5	M14x1,5	M16x1,5	M18x1,5	M22x1,5	M26x1,5	M27x1,5	M27x2,0	M30x1,5
	v0010012	v0010014	v0010016	v0010018	v0010022	v0010026	v0010027	v0010027.	v0010030.

продовження таблиці

	Різьба 1, зовнішня з внутрішнім конусом 24°					
	M30x2,0	M33x2,0	M36x2,0	M45x2,0	M48x2,0	M52x2,0
	v0010030	v0010033	v0010036	v0010045	v0010048	v0010052

- найбільш поширені типорозміри

v002 Пробка вставна під адаптер CES (різьба 1)
S серія

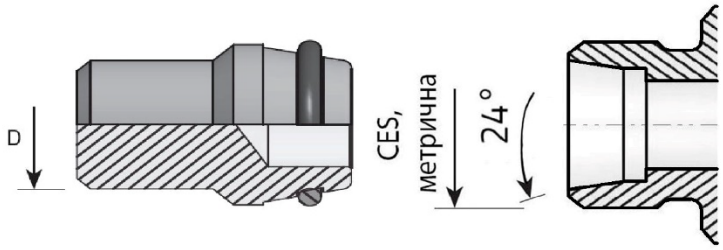

Адаптери під врізне кільце S серії використовуються для з'єднання товстостінних труб діаметром від 6 до 38 мм в гідросистемах з високим робочим тиском - до 630 бар.

	Різьба 1, зовнішня з внутрішнім конусом 24°												
	M14x1,5	M16x1,5	M18x1,5	M20x1,5	M22x1,5	M24x1,5	M30x1,5	M30x2,0	M33x1,5	M33x2,0	M36x2,0	M42x2,0	M52x2,0
	v0020014	v0020016	v0020018	v0020020	v0020022	v0020024	v0020030.	v0020030	v0020033.	v0020033	v0020036	v0020042	v0020052

- найбільш поширені типорозміри

https://svidis.com.ua
Тел.: +380 (50) 487-52-15
e-mail: sales@svidis.com.ua

v003 Пробка вкрутна під ключ CES (різьба 1)
S серія

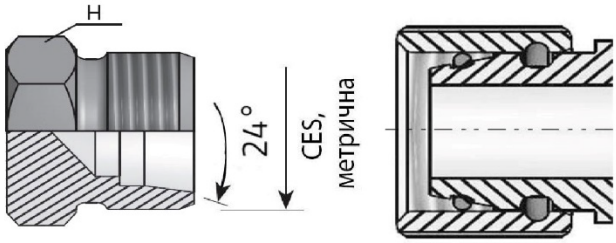

Адаптери під врізне кільце S серії використовуються для з'єднання товстостінних труб діаметром від 6 до 38 мм в гідросистемах з високим робочим тиском - до 630 бар.

	Різьба 1, зовнішня з внутрішнім конусом 24°												
	M14x1,5	M16x1,5	M18x1,5	M20x1,5	M22x1,5	M24x1,5	M30x1,5	M30x2,0	M33x1,5	M33x2,0	M36x2,0	M42x2,0	M52x2,0
	v0030014	v0030016	v0030018	v0030020	v0030022	v0030024	v0030030.	v0030030	v0030033.	v0030033	v0030036	v0030042	v0030052

- найбільш поширені типорозміри

Адаптери з дюймовим фітингом BSP

Прямі

b550 Адаптер прохідний G BSP (різьба 1) x G BSP (різьба 2),

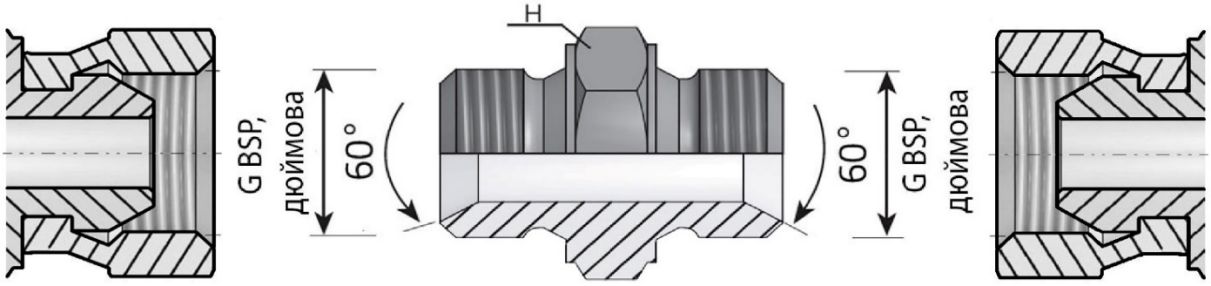

Адаптери BSP використовуються для з'єднання труб діаметром від 6 до 50 мм
з робочим тиском до 400 бар, широко застосовуються на техніці та обладнанні у багатьох сферах.

		Різьба 2, зовнішня з внутрішнім конусом 60°									
		G1/8"	G1/4"	G3/8"	G1/2"	G5/8"	G3/4"	G1"	G1 1/4"	G1 1/2"	G2"
Різьба 1, зовнішня з внутрішнім конусом 60°	G1/8"	b5500202	b5500204	b5500206	b5500208	b5500210	b5500212	b5500216	b5500220	b5500224	b5500232
	G1/4"	b5500402	b5500404	b5500406	b5500408	b5500410	b5500412	b5500416	b5500420	b5500424	b5500432
	G3/8"	b5500602	b5500604	b5500606	b5500608	b5500610	b5500612	b5500616	b5500620	b5500624	b5500632
	G1/2"	b5500802	b5500804	b5500806	b5500808	b5500810	b5500812	b5500816	b5500820	b5500824	b5500832
	G5/8"	b5501002	b5501004	b5501006	b5501008	b5501010	b5501012	b5501016	b5501020	b5501024	b5501032
	G3/4"	b5501202	b5501204	b5501206	b5501208	b5501210	b5501212	b5501216	b5501220	b5501224	b5501232
	G1"	b5501602	b5501604	b5501606	b5501608	b5501610	b5501612	b5501616	b5501620	b5501624	b5501632
	G1 1/4"	b5502002	b5502004	b5502006	b5502008	b5502010	b5502012	b5502016	b5502020	b5502024	b5502032
	G1 1/2"	b5502402	b5502404	b5502406	b5502408	b5502410	b5502412	b5502416	b5502420	b5502424	b5502432
	G2"	b5503202	b5503204	b5503206	b5503208	b5503210	b5503212	b5503216	b5503220	b5503224	b5503232

- найбільш поширені типорозміри

b551 Адаптер-перехідник прохідний G BSP (різьба 1) x G BSP F (різьба 2),

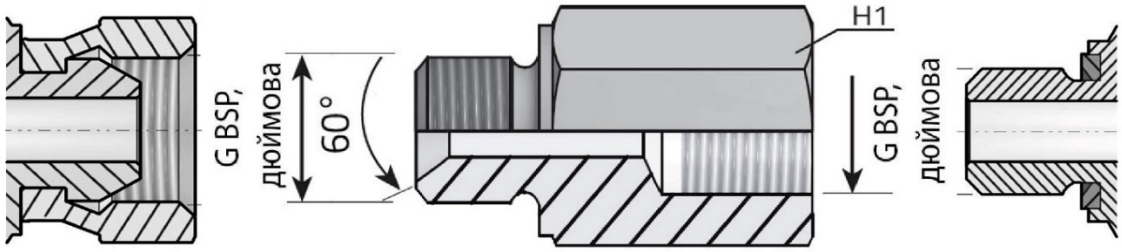

Адаптери BSP використовуються для з'єднання труб діаметром від 6 до 50 мм
з робочим тиском до 400 бар, широко застосовуються на техніці та обладнанні у багатьох сферах.

		Різьба 2, внутрішня									
		G1/8"	G1/4"	G3/8"	G1/2"	G5/8"	G3/4"	G1"	G1 1/4"	G1 1/2"	G2"
Різьба 1, зовнішня з внутрішнім конусом 60°	G1/8"	b5510202	b5510204	b5510206	b5510208	b5510210	b5510212	b5510216	b5510220	b5510224	b5510232
	G1/4"	b5510402	b5510404	b5510406	b5510408	b5510410	b5510412	b5510416	b5510420	b5510424	b5510432
	G3/8"	b5510602	b5510604	b5510606	b5510608	b5510610	b5510612	b5510616	b5510620	b5510624	b5510632
	G1/2"	b5510802	b5510804	b5510806	b5510808	b5510810	b5510812	b5510816	b5510820	b5510824	b5510832
	G5/8"	b5511002	b5511004	b5511006	b5511008	b5511010	b5511012	b5511016	b5511020	b5511024	b5511032
	G3/4"	b5511202	b5511204	b5511206	b5511208	b5511210	b5511212	b5511216	b5511220	b5511224	b5511232
	G1"	b5511602	b5511604	b5511606	b5511608	b5511610	b5511612	b5511616	b5511620	b5511624	b5511632
	G1 1/4"	b5512002	b5512004	b5512006	b5512008	b5512010	b5512012	b5512016	b5512020	b5512024	b5512032
	G1 1/2"	b5512402	b5512404	b5512406	b5512408	b5512410	b5512412	b5512416	b5512420	b5512424	b5512432
	G2"	b5513202	b5513204	b5513206	b5513208	b5513210	b5513212	b5513216	b5513220	b5513224	b5513232

- найбільш поширені типорозміри

https://svidis.com.ua
Тел.: +380 (50) 487-52-15
e-mail: sales@svidis.com.ua

b552 Адаптер зі стяжними гайками G BSP F (різьба 1) x G BSP F (різьба 2),

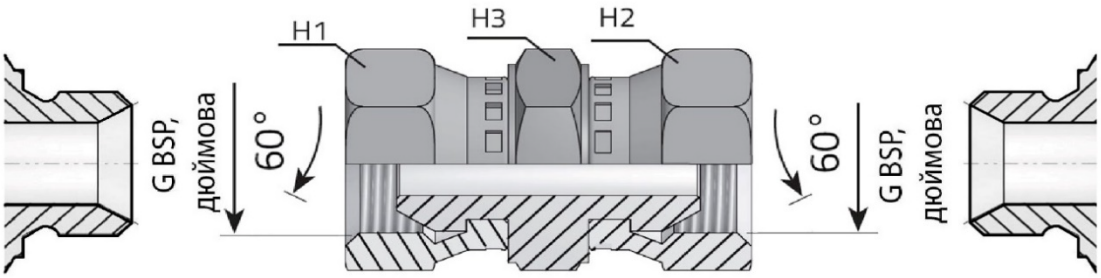

Адаптери BSP використовуються для з'єднання труб діаметром від 6 до 50 мм
з робочим тиском до 400 бар, широко застосовуються на техніці та обладнанні у багатьох сферах.

		Різьба 2, внутрішня, з зовнішнім конусом 60°									
		G1/8"	G1/4"	G3/8"	G1/2"	G5/8"	G3/4"	G1"	G1 1/4"	G1 1/2"	G2"
Різьба 1, внутрішня, з зовнішнім конусом 60°	G1/8"	b5520202	b5520204	b5520206	b5520208	b5520210	b5520212	b5520216	b5520220	b5520224	b5520232
	G1/4"	b5520402	b5520404	b5520406	b5520408	b5520410	b5520412	b5520416	b5520420	b5520424	b5520432
	G3/8"	b5520602	b5520604	b5520606	b5520608	b5520610	b5520612	b5520616	b5520620	b5520624	b5520632
	G1/2"	b5520802	b5520804	b5520806	b5520808	b5520810	b5520812	b5520816	b5520820	b5520824	b5520832
	G5/8"	b5521002	b5521004	b5521006	b5521008	b5521010	b5521012	b5521016	b5521020	b5521024	b5521032
	G3/4"	b5521202	b5521204	b5521206	b5521208	b5521210	b5521212	b5521216	b5521220	b5521224	b5521232
	G1"	b5521602	b5521604	b5521606	b5521608	b5521610	b5521612	b5521616	b5521620	b5521624	b5521632
	G1 1/4"	b5522002	b5522004	b5522006	b5522008	b5522010	b5522012	b5522016	b5522020	b5522024	b5522032
	G1 1/2"	b5522402	b5522404	b5522406	b5522408	b5522410	b5522412	b5522416	b5522420	b5522424	b5522432
	G2"	b5523202	b5523204	b5523206	b5523208	b5523210	b5523212	b5523216	b5523220	b5523224	b5523232

- найбільш поширені типорозміри

b553 Адаптер зі стяжною гайкою G BSP (різьба 1) x G BSP F (різьба 2),

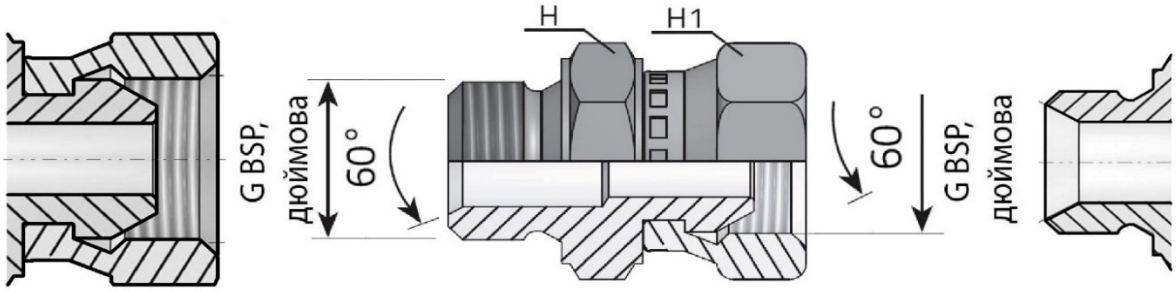

Адаптери BSP використовуються для з'єднання труб діаметром від 6 до 50 мм
з робочим тиском до 400 бар, широко застосовуються на техніці та обладнанні у багатьох сферах.

		Різьба 2, внутрішня, з зовнішнім конусом 60°									
		G1/8"	G1/4"	G3/8"	G1/2"	G5/8"	G3/4"	G1"	G1 1/4"	G1 1/2"	G2"
Різьба 1, зовнішня, з внутрішнім конусом 60°	G1/8"	b5530202	b5530204	b5530206	b5530208	b5530210	b5530212	b5530216	b5530220	b5530224	b5530232
	G1/4"	b5530402	b5530404	b5530406	b5530408	b5530410	b5530412	b5530416	b5530420	b5530424	b5530432
	G3/8"	b5530602	b5530604	b5530606	b5530608	b5530610	b5530612	b5530616	b5530620	b5530624	b5530632
	G1/2"	b5530802	b5530804	b5530806	b5530808	b5530810	b5530812	b5530816	b5530820	b5530824	b5530832
	G5/8"	b5531002	b5531004	b5531006	b5531008	b5531010	b5531012	b5531016	b5531020	b5531024	b5531032
	G3/4"	b5531202	b5531204	b5531206	b5531208	b5531210	b5531212	b5531216	b5531220	b5531224	b5531232
	G1"	b5531602	b5531604	b5531606	b5531608	b5531610	b5531612	b5531616	b5531620	b5531624	b5531632
	G1 1/4"	b5532002	b5532004	b5532006	b5532008	b5532010	b5532012	b5532016	b5532020	b5532024	b5532032
	G1 1/2"	b5532402	b5532404	b5532406	b5532408	b5532410	b5532412	b5532416	b5532420	b5532424	b5532432
	G2"	b5533202	b5533204	b5533206	b5533208	b5533210	b5533212	b5533216	b5533220	b5533224	b5533232

- найбільш поширені типорозміри

b554 Адаптер вкрутний G BSP (різьба 1) x R BSP (різьба 2),

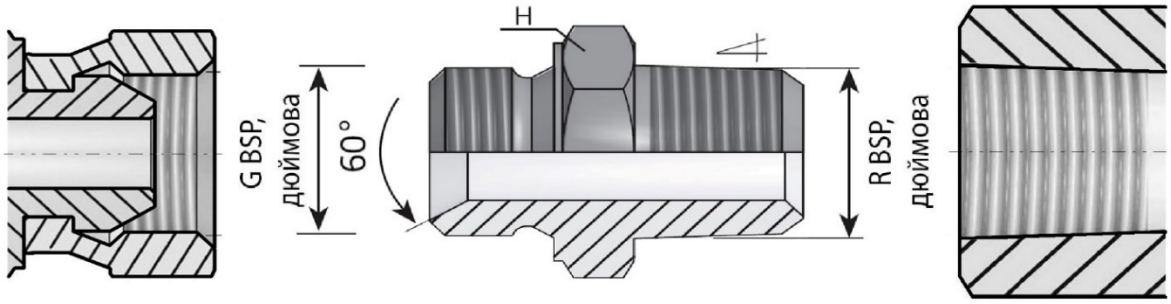

Адаптери BSP використовуються для з'єднання труб діаметром від 6 до 50 мм
з робочим тиском до 400 бар, широко застосовуються на техніці та обладнанні у багатьох сферах.

		Різьба 2, зовнішня конусна									
		R1/8"	R1/4"	R3/8"	R1/2"	R5/8"	R3/4"	R1"	R1 1/4"	R1 1/2"	R2"
Різьба 1, зовнішня з внутрішнім конусом 60°	G1/8"	b5540202	b5540204	b5540206	b5540208	b5540210	b5540212	b5540216	b5540220	b5540224	b5540232
	G1/4"	b5540402	b5540404	b5540406	b5540408	b5540410	b5540412	b5540416	b5540420	b5540424	b5540432
	G3/8"	b5540602	b5540604	b5540606	b5540608	b5540610	b5540612	b5540616	b5540620	b5540624	b5540632
	G1/2"	b5540802	b5540804	b5540806	b5540808	b5540810	b5540812	b5540816	b5540820	b5540824	b5540832
	G5/8"	b5541002	b5541004	b5541006	b5541008	b5541010	b5541012	b5541016	b5541020	b5541024	b5541032
	G3/4"	b5541202	b5541204	b5541206	b5541208	b5541210	b5541212	b5541216	b5541220	b5541224	b5541232
	G1"	b5541602	b5541604	b5541606	b5541608	b5541610	b5541612	b5541616	b5541620	b5541624	b5541632
	G1 1/4"	b5542002	b5542004	b5542006	b5542008	b5542010	b5542012	b5542016	b5542020	b5542024	b5542032
	G1 1/2"	b5542402	b5542404	b5542406	b5542408	b5542410	b5542412	b5542416	b5542420	b5542424	b5542432
	G2"	b5543202	b5543204	b5543206	b5543208	b5543210	b5543212	b5543216	b5543220	b5543224	b5543232

- найбільш поширені типорозміри

b557 Адаптер вкрутний G BSP (різьба 1) x NPT (різьба 2),

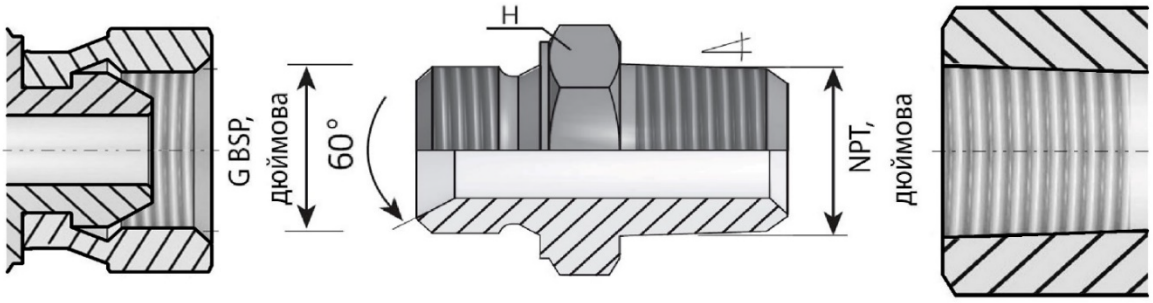

Адаптери BSP використовуються для з'єднання труб діаметром від 6 до 50 мм
з робочим тиском до 400 бар, широко застосовуються на техніці та обладнанні у багатьох сферах.

		Різьба 2, зовнішня конусна								
		1/8"-27 NPT	1/4"-18 NPT	3/8"-18 NPT	1/2"-14 NPT	3/4"-14 NPT	1"-11 1/2 NPT	1 1/4"-11 1/2 NPT	1 1/2"-11 1/2 NPT	2"-11 1/2 NPT
Різьба 1, зовнішня з внутрішнім конусом 60°	G1/8"	b5570202	b5570204	b5570206	b5570208	b5570212	b5570216	b5570220	b5570224	b5570232
	G1/4"	b5570402	b5570404	b5570406	b5570408	b5570412	b5570416	b5570420	b5570424	b5570432
	G3/8"	b5570602	b5570604	b5570606	b5570608	b5570612	b5570616	b5570620	b5570624	b5570632
	G1/2"	b5570802	b5570804	b5570806	b5570808	b5570812	b5570816	b5570820	b5570824	b5570832
	G5/8"	b5571002	b5571004	b5571006	b5571008	b5571012	b5571016	b5571020	b5571024	b5571032
	G3/4"	b5571202	b5571204	b5571206	b5571208	b5571212	b5571216	b5571220	b5571224	b5571232
	G1"	b5571602	b5571604	b5571606	b5571608	b5571612	b5571616	b5571620	b5571624	b5571632
	G1 1/4"	b5572002	b5572004	b5572006	b5572008	b5572012	b5572016	b5572020	b5572024	b5572032
	G1 1/2"	b5572402	b5572404	b5572406	b5572408	b5572412	b5572416	b5572420	b5572424	b5572432
	G2"	b5573202	b5573204	b5573206	b5573208	b5573212	b5573216	b5573220	b5573224	b5573232

- найбільш поширені типорозміри

https://svidis.com.ua
Тел.: +380 (50) 487-52-15
e-mail: sales@svidis.com.ua

b555 Адаптер вкрутний G BSP (різьба 1) x JIC (різьба 2),

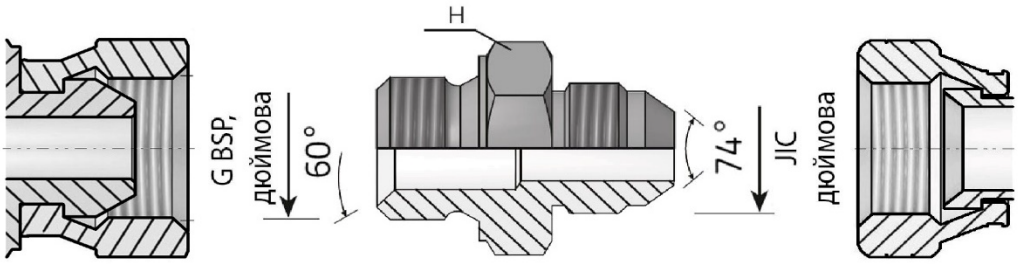

Адаптери BSP використовуються для з'єднання труб діаметром від 6 до 50 мм
з робочим тиском до 400 бар, широко застосовуються на техніці та обладнанні у багатьох сферах.

		Різьба 2, зовнішня з конусом 74°											
		3/8"-24 UNF	7/16"-20 UNF	1/2"-20 UNF	9/16"-18 UNF	3/4"-16 UNF	7/8"-14 UNF	1 1/16"-12 UN	1 3/16"-12 UN	1 5/16"-12 UN	1 5/8"-12 UN	1 7/8"-12 UN	2 1/2"-12 UN
Різьба 1, зовнішня з внутрішнім конусом 60°	G1/8"	b5550203	b5550204	b5550205	b5550206	b5550208	b5550210	b5550212	b5550214	b5550216	b5550220	b5550224	b5550232
	G1/4"	b5550403	b5550404	b5550405	b5550406	b5550408	b5550410	b5550412	b5550414	b5550416	b5550420	b5550424	b5550432
	G3/8"	b5550603	b5550604	b5550605	b5550606	b5550608	b5550610	b5550612	b5550614	b5550616	b5550620	b5550624	b5550632
	G1/2"	b5550803	b5550804	b5550805	b5550806	b5550808	b5550810	b5550812	b5550814	b5550816	b5550820	b5550824	b5550832
	G5/8"	b5551003	b5551004	b5551005	b5551006	b5551008	b5551010	b5551012	b5551014	b5551016	b5551020	b5551024	b5551032
	G3/4"	b5551203	b5551204	b5551205	b5551206	b5551208	b5551210	b5551212	b5551214	b5551216	b5551220	b5551224	b5551232
	G1"	b5551603	b5551604	b5551605	b5551606	b5551608	b5551610	b5551612	b5551614	b5551616	b5551620	b5551624	b5551632
	G1 1/4"	b5552003	b5552004	b5552005	b5552006	b5552008	b5552010	b5552012	b5552014	b5552016	b5552020	b5552024	b5552032
	G1 1/2"	b5552403	b5552404	b5552405	b5552406	b5552408	b5552410	b5552412	b5552414	b5552416	b5552420	b5552424	b5552432
	G2"	b5553203	b5553204	b5553205	b5553206	b5553208	b5553210	b5553212	b5553214	b5553216	b5553220	b5553224	b5553232

- найбільш поширені типорозміри

b556 Адаптер вкрутний G BSP (різьба 1) x SAE ORB (різьба 2),

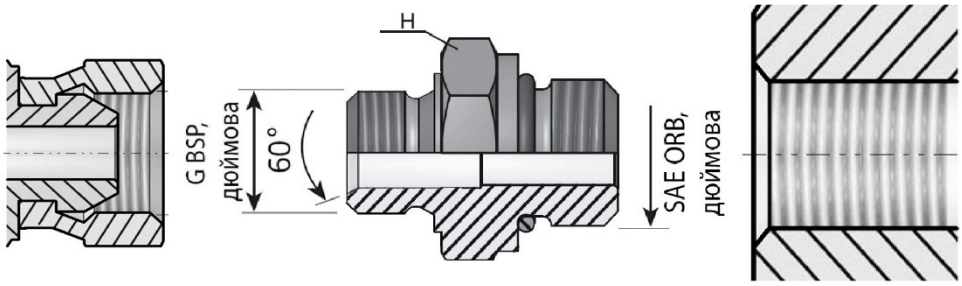

Адаптер вкрутний (порт-труба) з ущільнювальним кільцем.
Адаптери BSP використовуються для з'єднання труб діаметром від 6 до 50 мм
з робочим тиском до 400 бар, широко застосовуються на техніці та обладнанні у багатьох сферах.

		Різьба 2, зовнішня, з ущільнювальним кільцем, монтаж в порт											
		3/8"-24 UNF	7/16"-20 UNF	1/2"-20 UNF	9/16"-18 UNF	3/4"-16 UNF	7/8"-14 UNF	1 1/16"-12 UN	1 3/16"-12 UN	1 5/16"-12 UN	1 5/8"-12 UN	1 7/8"-12 UN	2 1/2"-12 UN
Різьба 1, зовнішня з внутрішнім конусом 60°	G1/8"	b5560203	b5560204	b5560205	b5560206	b5560208	b5560210	b5560212	b5560214	b5560216	b5560220	b5560224	b5560232
	G1/4"	b5560403	b5560404	b5560405	b5560406	b5560408	b5560410	b5560412	b5560414	b5560416	b5560420	b5560424	b5560432
	G3/8"	b5560603	b5560604	b5560605	b5560606	b5560608	b5560610	b5560612	b5560614	b5560616	b5560620	b5560624	b5560632
	G1/2"	b5560803	b5560804	b5560805	b5560806	b5560808	b5560810	b5560812	b5560814	b5560816	b5560820	b5560824	b5560832
	G5/8"	b5561003	b5561004	b5561005	b5561006	b5561008	b5561010	b5561012	b5561014	b5561016	b5561020	b5561024	b5561032
	G3/4"	b5561203	b5561204	b5561205	b5561206	b5561208	b5561210	b5561212	b5561214	b5561216	b5561220	b5561224	b5561232
	G1"	b5561603	b5561604	b5561605	b5561606	b5561608	b5561610	b5561612	b5561614	b5561616	b5561620	b5561624	b5561632
	G1 1/4"	b5562003	b5562004	b5562005	b5562006	b5562008	b5562010	b5562012	b5562014	b5562016	b5562020	b5562024	b5562032
	G1 1/2"	b5562403	b5562404	b5562405	b5562406	b5562408	b5562410	b5562412	b5562414	b5562416	b5562420	b5562424	b5562432
	G2"	b5563203	b5563204	b5563205	b5563206	b5563208	b5563210	b5563212	b5563214	b5563216	b5563220	b5563224	b5563232

- найбільш поширені типорозміри

https://svidis.com.ua
Тел.: +380 (50) 487-52-15
e-mail: sales@svidis.com.ua

b558 Адаптер перебірний G BSP (різьба 1) x G BSP (різьба 2),

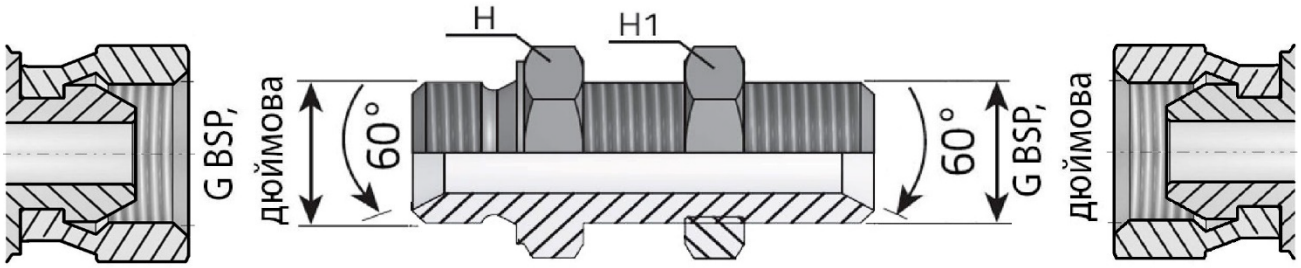

Адаптери BSP використовуються для з'єднання труб діаметром від 6 до 50 мм
з робочим тиском до 400 бар, широко застосовуються на техніці та обладнанні у багатьох сферах.

		Різьба 2, зовнішня з внутрішнім конусом 60°									
		G1/8"	G1/4"	G3/8"	G1/2"	G5/8"	G3/4"	G1"	G1 1/4"	G1 1/2"	G2"
Різьба 1, зовнішня з внутрішнім конусом 60°	G1/8"	b5580202	b5580204	b5580206	b5580208	b5580210	b5580212	b5580216	b5580220	b5580224	b5580232
	G1/4"	b5580402	b5580404	b5580406	b5580408	b5580410	b5580412	b5580416	b5580420	b5580424	b5580432
	G3/8"	b5580602	b5580604	b5580606	b5580608	b5580610	b5580612	b5580616	b5580620	b5580624	b5580632
	G1/2"	b5580802	b5580804	b5580806	b5580808	b5580810	b5580812	b5580816	b5580820	b5580824	b5580832
	G5/8"	b5581002	b5581004	b5581006	b5581008	b5581010	b5581012	b5581016	b5581020	b5581024	b5581032
	G3/4"	b5581202	b5581204	b5581206	b5581208	b5581210	b5581212	b5581216	b5581220	b5581224	b5581232
	G1"	b5581602	b5581604	b5581606	b5581608	b5581610	b5581612	b5581616	b5581620	b5581624	b5581632
	G1 1/4"	b5582002	b5582004	b5582006	b5582008	b5582010	b5582012	b5582016	b5582020	b5582024	b5582032
	G1 1/2"	b5582402	b5582404	b5582406	b5582408	b5582410	b5582412	b5582416	b5582420	b5582424	b5582432
	G2"	b5583202	b5583204	b5583206	b5583208	b5583210	b5583212	b5583216	b5583220	b5583224	b5583232

- найбільш поширені типорозміри

Кутові

b340 Адаптер кутовий 45° зі стяжною гайкою G BSP (різьба 1) x G BSP F (різьба 2),

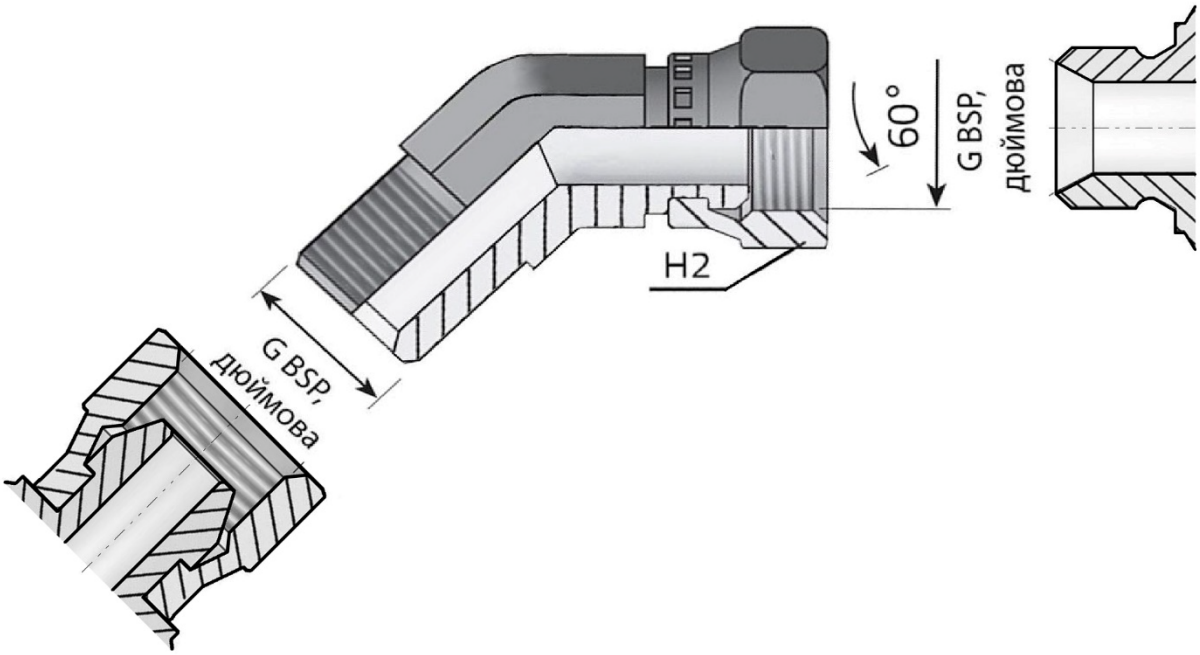

Адаптери BSP використовуються для з'єднання труб діаметром від 6 до 50 мм
з робочим тиском до 400 бар, широко застосовуються на техніці та обладнанні у багатьох сферах.

		Різьба 2, внутрішня, з зовнішнім конусом 60°									
		G1/8"	G1/4"	G3/8"	G1/2"	G5/8"	G3/4"	G1"	G1 1/4"	G1 1/2"	G2"
Різьба 1, зовнішня, з внутрішнім конусом 60°	G1/8"	b3400202	b3400204	b3400206	b3400208	b3400210	b3400212	b3400216	b3400220	b3400224	b3400232
	G1/4"	b3400402	b3400404	b3400406	b3400408	b3400410	b3400412	b3400416	b3400420	b3400424	b3400432
	G3/8"	b3400602	b3400604	b3400606	b3400608	b3400610	b3400612	b3400616	b3400620	b3400624	b3400632
	G1/2"	b3400802	b3400804	b3400806	b3400808	b3400810	b3400812	b3400816	b3400820	b3400824	b3400832
	G5/8"	b3401002	b3401004	b3401006	b3401008	b3401010	b3401012	b3401016	b3401020	b3401024	b3401032
	G3/4"	b3401202	b3401204	b3401206	b3401208	b3401210	b3401212	b3401216	b3401220	b3401224	b3401232
	G1"	b3401602	b3401604	b3401606	b3401608	b3401610	b3401612	b3401616	b3401620	b3401624	b3401632
	G1 1/4"	b3402002	b3402004	b3402006	b3402008	b3402010	b3402012	b3402016	b3402020	b3402024	b3402032
	G1 1/2"	b3402402	b3402404	b3402406	b3402408	b3402410	b3402412	b3402416	b3402420	b3402424	b3402432
	G2"	b3403202	b3403204	b3403206	b3403208	b3403210	b3403212	b3403216	b3403220	b3403224	b3403232

- найбільш поширені типорозміри

b341 Адаптер кутовий 90° G BSP F (різьба 1) x G BSP F (різьба 2),

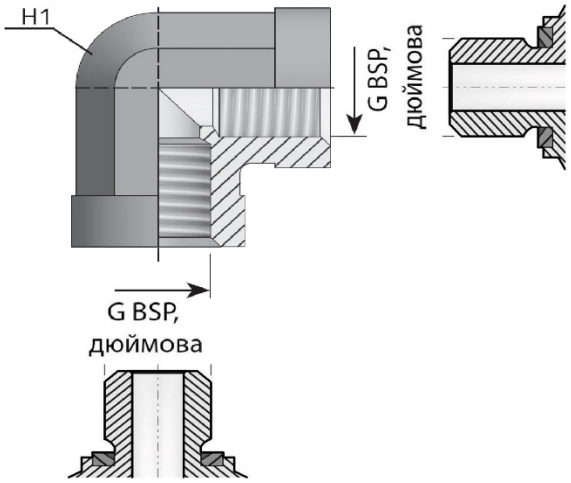

Адаптери BSP використовуються для з'єднання труб діаметром від 6 до 50 мм
з робочим тиском до 400 бар, широко застосовуються на техніці та обладнанні у багатьох сферах.

		Різьба 2, внутрішня									
		G1/8"	G1/4"	G3/8"	G1/2"	G5/8"	G3/4"	G1"	G1 1/4"	G1 1/2"	G2"
Різьба 1, внутрішня	G1/8"	b3410202	b3410204	b3410206	b3410208	b3410210	b3410212	b3410216	b3410220	b3410224	b3410232
	G1/4"	b3410402	b3410404	b3410406	b3410408	b3410410	b3410412	b3410416	b3410420	b3410424	b3410432
	G3/8"	b3410602	b3410604	b3410606	b3410608	b3410610	b3410612	b3410616	b3410620	b3410624	b3410632
	G1/2"	b3410802	b3410804	b3410806	b3410808	b3410810	b3410812	b3410816	b3410820	b3410824	b3410832
	G5/8"	b3411002	b3411004	b3411006	b3411008	b3411010	b3411012	b3411016	b3411020	b3411024	b3411032
	G3/4"	b3411202	b3411204	b3411206	b3411208	b3411210	b3411212	b3411216	b3411220	b3411224	b3411232
	G1"	b3411602	b3411604	b3411606	b3411608	b3411610	b3411612	b3411616	b3411620	b3411624	b3411632
	G1 1/4"	b3412002	b3412004	b3412006	b3412008	b3412010	b3412012	b3412016	b3412020	b3412024	b3412032
	G1 1/2"	b3412402	b3412404	b3412406	b3412408	b3412410	b3412412	b3412416	b3412420	b3412424	b3412432
	G2"	b3413202	b3413204	b3413206	b3413208	b3413210	b3413212	b3413216	b3413220	b3413224	b3413232

- найбільш поширені типорозміри

b342 Адаптер кутовий 90° зі стяжною гайкою G BSP (різьба 1) x G BSP F (різьба 2),

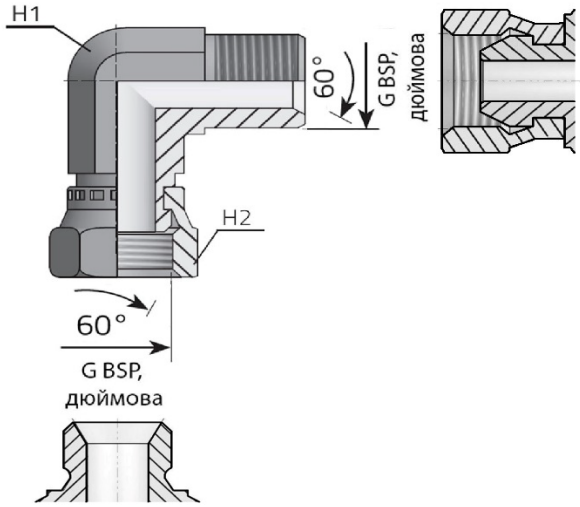

Адаптери BSP використовуються для з'єднання труб діаметром від 6 до 50 мм
з робочим тиском до 400 бар, широко застосовуються на техніці та обладнанні у багатьох сферах.

		Різьба 2, внутрішня, з зовнішнім конусом 60°									
		G1/8"	G1/4"	G3/8"	G1/2"	G5/8"	G3/4"	G1"	G1 1/4"	G1 1/2"	G2"
Різьба 1, зовнішня, з внутрішнім конусом 60°	G1/8"	b3420202	b3420204	b3420206	b3420208	b3420210	b3420212	b3420216	b3420220	b3420224	b3420232
	G1/4"	b3420402	b3420404	b3420406	b3420408	b3420410	b3420412	b3420416	b3420420	b3420424	b3420432
	G3/8"	b3420602	b3420604	b3420606	b3420608	b3420610	b3420612	b3420616	b3420620	b3420624	b3420632
	G1/2"	b3420802	b3420804	b3420806	b3420808	b3420810	b3420812	b3420816	b3420820	b3420824	b3420832
	G5/8"	b3421002	b3421004	b3421006	b3421008	b3421010	b3421012	b3421016	b3421020	b3421024	b3421032
	G3/4"	b3421202	b3421204	b3421206	b3421208	b3421210	b3421212	b3421216	b3421220	b3421224	b3421232
	G1"	b3421602	b3421604	b3421606	b3421608	b3421610	b3421612	b3421616	b3421620	b3421624	b3421632
	G1 1/4"	b3422002	b3422004	b3422006	b3422008	b3422010	b3422012	b3422016	b3422020	b3422024	b3422032
	G1 1/2"	b3422402	b3422404	b3422406	b3422408	b3422410	b3422412	b3422416	b3422420	b3422424	b3422432
	G2"	b3423202	b3423204	b3423206	b3423208	b3423210	b3423212	b3423216	b3423220	b3423224	b3423232

- найбільш поширені типорозміри

b343 Адаптер кутовий 90° регулюємий G BSP (різьба 1) x G BSP (різьба 2),

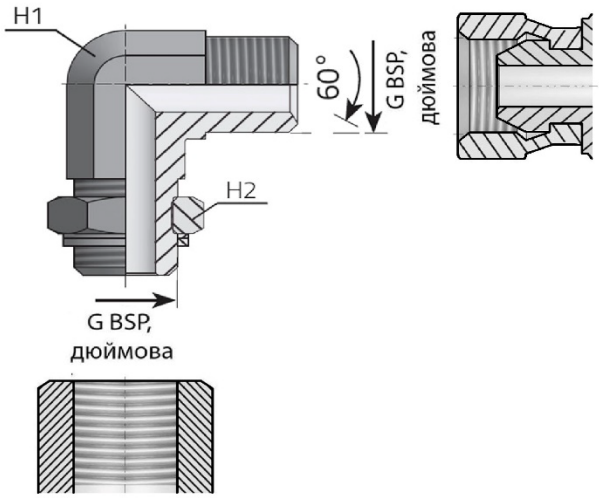

Адаптер регулюємий вкрутний (порт-труба) з ущільнювальним кільцем.
Адаптери BSP використовуються для з'єднання труб діаметром від 6 до 50 мм
з робочим тиском до 400 бар, широко застосовуються на техніці та обладнанні у багатьох сферах.

		Різьба 2, зовнішня, з ущільнювальним кільцем, монтаж в порт									
		G1/8"	G1/4"	G3/8"	G1/2"	G5/8"	G3/4"	G1"	G1 1/4"	G1 1/2"	G2"
Різьба 1, зовнішня, з внутрішнім конусом 60°	G1/8"	b3430202	b3430204	b3430206	b3430208	b3430210	b3430212	b3430216	b3430220	b3430224	b3430232
	G1/4"	b3430402	b3430404	b3430406	b3430408	b3430410	b3430412	b3430416	b3430420	b3430424	b3430432
	G3/8"	b3430602	b3430604	b3430606	b3430608	b3430610	b3430612	b3430616	b3430620	b3430624	b3430632
	G1/2"	b3430802	b3430804	b3430806	b3430808	b3430810	b3430812	b3430816	b3430820	b3430824	b3430832
	G5/8"	b3431002	b3431004	b3431006	b3431008	b3431010	b3431012	b3431016	b3431020	b3431024	b3431032
	G3/4"	b3431202	b3431204	b3431206	b3431208	b3431210	b3431212	b3431216	b3431220	b3431224	b3431232
	G1"	b3431602	b3431604	b3431606	b3431608	b3431610	b3431612	b3431616	b3431620	b3431624	b3431632
	G1 1/4"	b3432002	b3432004	b3432006	b3432008	b3432010	b3432012	b3432016	b3432020	b3432024	b3432032
	G1 1/2"	b3432402	b3432404	b3432406	b3432408	b3432410	b3432412	b3432416	b3432420	b3432424	b3432432
	G2"	b3433202	b3433204	b3433206	b3433208	b3433210	b3433212	b3433216	b3433220	b3433224	b3433232

- найбільш поширені типорозміри

b344 Адаптер кутовий 90° зі стяжними гайками G BSP F (різьба 1) x G BSP F (різьба 2),

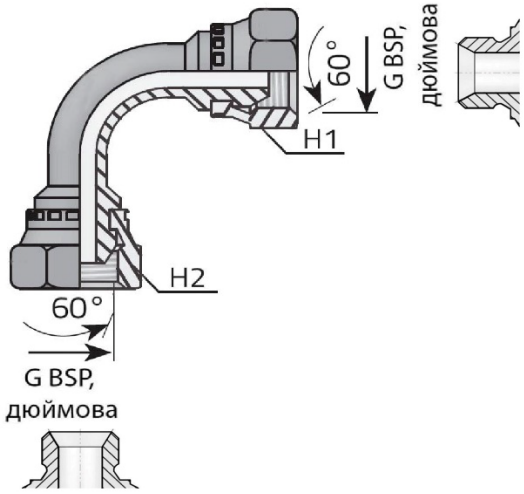

Адаптери BSP використовуються для з'єднання труб діаметром від 6 до 50 мм
з робочим тиском до 400 бар, широко застосовуються на техніці та обладнанні у багатьох сферах.

		Різьба 2, внутрішня, з зовнішнім конусом 60°									
		G1/8"	G1/4"	G3/8"	G1/2"	G5/8"	G3/4"	G1"	G1 1/4"	G1 1/2"	G2"
Різьба 1, внутрішня, з зовнішнім конусом 60°	G1/8"	b3440202	b3440204	b3440206	b3440208	b3440210	b3440212	b3440216	b3440220	b3440224	b3440232
	G1/4"	b3440402	b3440404	b3440406	b3440408	b3440410	b3440412	b3440416	b3440420	b3440424	b3440432
	G3/8"	b3440602	b3440604	b3440606	b3440608	b3440610	b3440612	b3440616	b3440620	b3440624	b3440632
	G1/2"	b3440802	b3440804	b3440806	b3440808	b3440810	b3440812	b3440816	b3440820	b3440824	b3440832
	G5/8"	b3441002	b3441004	b3441006	b3441008	b3441010	b3441012	b3441016	b3441020	b3441024	b3441032
	G3/4"	b3441202	b3441204	b3441206	b3441208	b3441210	b3441212	b3441216	b3441220	b3441224	b3441232
	G1"	b3441602	b3441604	b3441606	b3441608	b3441610	b3441612	b3441616	b3441620	b3441624	b3441632
	G1 1/4"	b3442002	b3442004	b3442006	b3442008	b3442010	b3442012	b3442016	b3442020	b3442024	b3442032
	G1 1/2"	b3442402	b3442404	b3442406	b3442408	b3442410	b3442412	b3442416	b3442420	b3442424	b3442432
	G2"	b3443202	b3443204	b3443206	b3443208	b3443210	b3443212	b3443216	b3443220	b3443224	b3443232

- найбільш поширені типорозміри

https://svidis.com.ua
Тел.: +380 (50) 487-52-15
e-mail: sales@svidis.com.ua

Трійники

b230 Адаптер трійник прохідний G BSP (різьба 1) x G BSP (різьба 2) x G BSP,

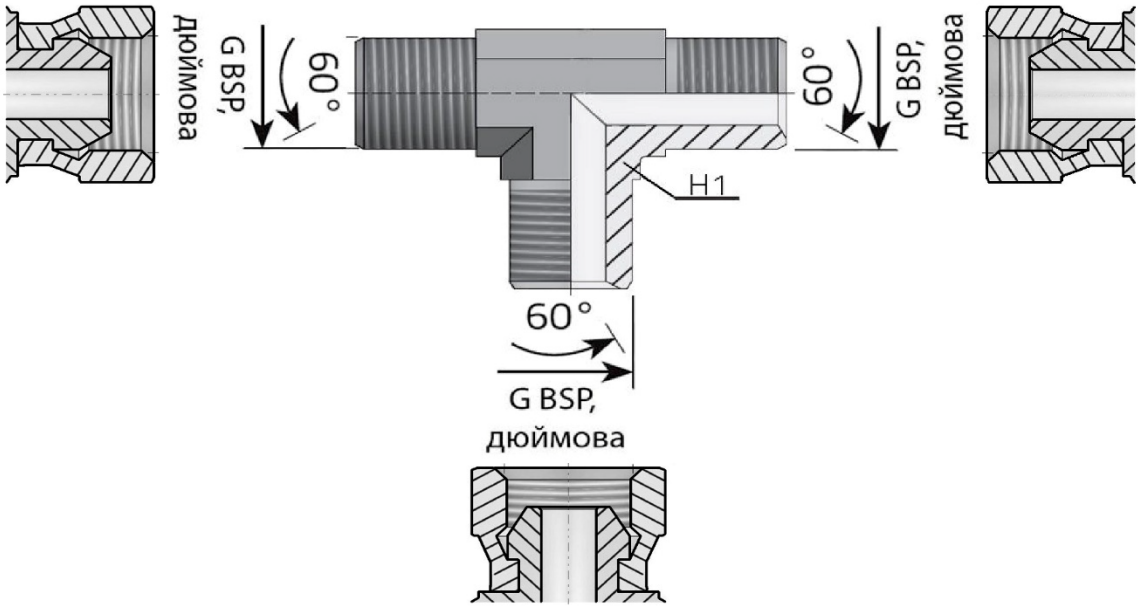

Адаптери BSP використовуються для з'єднання труб діаметром від 6 до 50 мм
з робочим тиском до 400 бар, широко застосовуються на техніці та обладнанні у багатьох сферах.

		Різьба 2, зовнішня з внутрішнім конусом 60°									
		G1/8"	G1/4"	G3/8"	G1/2"	G5/8"	G3/4"	G1"	G1 1/4"	G1 1/2"	G2"
Різьба 1, зовнішня з внутрішнім конусом 60°	G1/8"	b2300202	b2300204	b2300206	b2300208	b2300210	b2300212	b2300216	b2300220	b2300224	b2300232
	G1/4"	b2300402	b2300404	b2300406	b2300408	b2300410	b2300412	b2300416	b2300420	b2300424	b2300432
	G3/8"	b2300602	b2300604	b2300606	b2300608	b2300610	b2300612	b2300616	b2300620	b2300624	b2300632
	G1/2"	b2300802	b2300804	b2300806	b2300808	b2300810	b2300812	b2300816	b2300820	b2300824	b2300832
	G5/8"	b2301002	b2301004	b2301006	b2301008	b2301010	b2301012	b2301016	b2301020	b2301024	b2301032
	G3/4"	b2301202	b2301204	b2301206	b2301208	b2301210	b2301212	b2301216	b2301220	b2301224	b2301232
	G1"	b2301602	b2301604	b2301606	b2301608	b2301610	b2301612	b2301616	b2301620	b2301624	b2301632
	G1 1/4"	b2302002	b2302004	b2302006	b2302008	b2302010	b2302012	b2302016	b2302020	b2302024	b2302032
	G1 1/2"	b2302402	b2302404	b2302406	b2302408	b2302410	b2302412	b2302416	b2302420	b2302424	b2302432
	G2"	b2303202	b2303204	b2303206	b2303208	b2303210	b2303212	b2303216	b2303220	b2303224	b2303232

- найбільш поширені типорозміри

https://svidis.com.ua
Тел.: +380 (50) 487-52-15
e-mail: sales@svidis.com.ua

b231 Адаптер трійник зі стяжними гайками G BSP F (різьба 1) x G BSP F (різьба 2) x G BSP F,

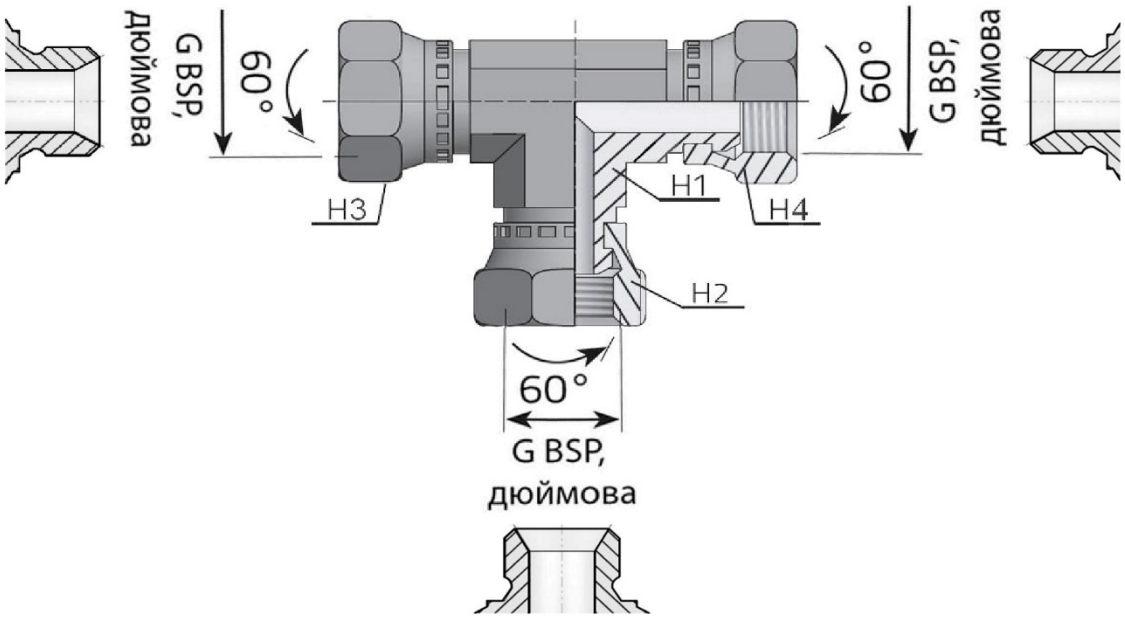

Адаптери BSP використовуються для з'єднання труб діаметром від 6 до 50 мм
з робочим тиском до 400 бар, широко застосовуються на техніці та обладнанні у багатьох сферах.

		Різьба 2, внутрішня, з зовнішнім конусом 60°									
		G1/8"	G1/4"	G3/8"	G1/2"	G5/8"	G3/4"	G1"	G1 1/4"	G1 1/2"	G2"
Різьба 1, внутрішня, з зовнішнім конусом 60°	G1/8"	b3440202	b3440204	b3440206	b3440208	b3440210	b3440212	b3440216	b3440220	b3440224	b3440232
	G1/4"	b3440402	b3440404	b3440406	b3440408	b3440410	b3440412	b3440416	b3440420	b3440424	b3440432
	G3/8"	b3440602	b3440604	b3440606	b3440608	b3440610	b3440612	b3440616	b3440620	b3440624	b3440632
	G1/2"	b3440802	b3440804	b3440806	b3440808	b3440810	b3440812	b3440816	b3440820	b3440824	b3440832
	G5/8"	b3441002	b3441004	b3441006	b3441008	b3441010	b3441012	b3441016	b3441020	b3441024	b3441032
	G3/4"	b3441202	b3441204	b3441206	b3441208	b3441210	b3441212	b3441216	b3441220	b3441224	b3441232
	G1"	b3441602	b3441604	b3441606	b3441608	b3441610	b3441612	b3441616	b3441620	b3441624	b3441632
	G1 1/4"	b3442002	b3442004	b3442006	b3442008	b3442010	b3442012	b3442016	b3442020	b3442024	b3442032
	G1 1/2"	b3442402	b3442404	b3442406	b3442408	b3442410	b3442412	b3442416	b3442420	b3442424	b3442432
	G2"	b3443202	b3443204	b3443206	b3443208	b3443210	b3443212	b3443216	b3443220	b3443224	b3443232

- найбільш поширені типорозміри

b232 Адаптер трійник тип T зі стяжною гайкою G BSP (різьба 1) x G BSP (різьба 1) x G BSP F (різьба 2),

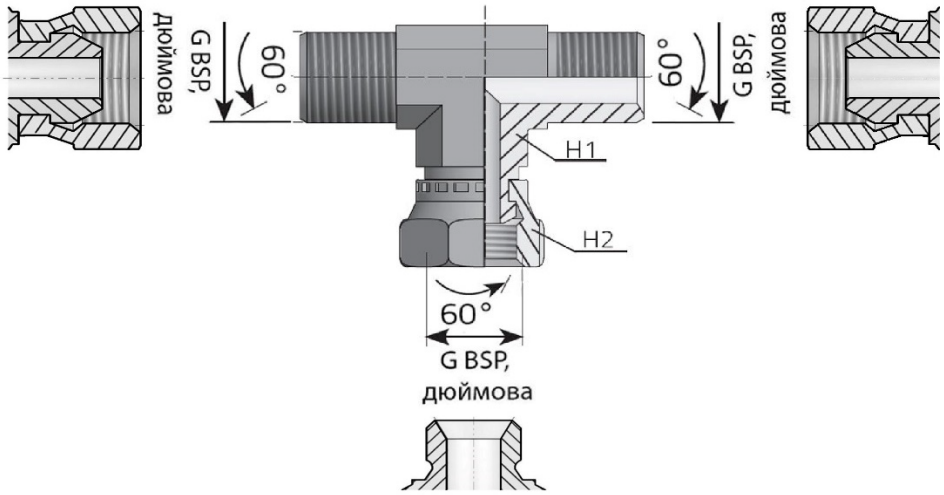

Адаптери BSP використовуються для з'єднання труб діаметром від 6 до 50 мм
з робочим тиском до 400 бар, широко застосовуються на техніці та обладнанні у багатьох сферах.

		Різьба 2, внутрішня, з зовнішнім конусом 60°									
		G1/8"	G1/4"	G3/8"	G1/2"	G5/8"	G3/4"	G1"	G1 1/4"	G1 1/2"	G2"
Різьба 1, зовнішня, з внутрішнім конусом 60°	G1/8"	b2320202	b2320204	b2320206	b2320208	b2320210	b2320212	b2320216	b2320220	b2320224	b2320232
	G1/4"	b2320402	b2320404	b2320406	b2320408	b2320410	b2320412	b2320416	b2320420	b2320424	b2320432
	G3/8"	b2320602	b2320604	b2320606	b2320608	b2320610	b2320612	b2320616	b2320620	b2320624	b2320632
	G1/2"	b2320802	b2320804	b2320806	b2320808	b2320810	b2320812	b2320816	b2320820	b2320824	b2320832
	G5/8"	b2321002	b2321004	b2321006	b2321008	b2321010	b2321012	b2321016	b2321020	b2321024	b2321032
	G3/4"	b2321202	b2321204	b2321206	b2321208	b2321210	b2321212	b2321216	b2321220	b2321224	b2321232
	G1"	b2321602	b2321604	b2321606	b2321608	b2321610	b2321612	b2321616	b2321620	b2321624	b2321632
	G1 1/4"	b2322002	b2322004	b2322006	b2322008	b2322010	b2322012	b2322016	b2322020	b2322024	b2322032
	G1 1/2"	b2322402	b2322404	b2322406	b2322408	b2322410	b2322412	b2322416	b2322420	b2322424	b2322432
	G2"	b2323202	b2323204	b2323206	b2323208	b2323210	b2323212	b2323216	b2323220	b2323224	b2323232

- найбільш поширені типорозміри

b233 Адаптер трійник тип L зі стяжною гайкою G BSP F (різьба 1) x G BSP (різьба 2) x G BSP (різьба 2),

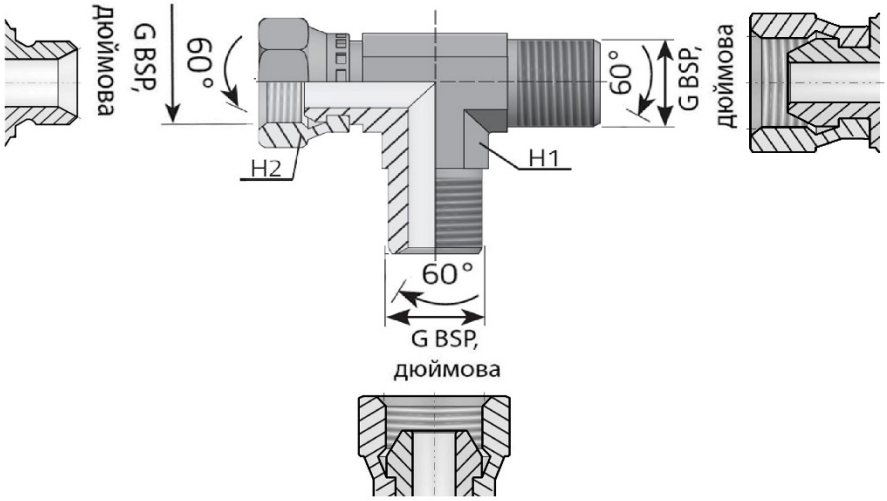

Адаптери BSP використовуються для з'єднання труб діаметром від 6 до 50 мм
з робочим тиском до 400 бар, широко застосовуються на техніці та обладнанні у багатьох сферах.

		Різьба 2, зовнішня, з внутрішнім конусом 60°									
		G1/8"	G1/4"	G3/8"	G1/2"	G5/8"	G3/4"	G1"	G1 1/4"	G1 1/2"	G2"
Різьба 1, внутрішня, з зовнішнім конусом 60°	G1/8"	b2330202	b2330204	b2330206	b2330208	b2330210	b2330212	b2330216	b2330220	b2330224	b2330232
	G1/4"	b2330402	b2330404	b2330406	b2330408	b2330410	b2330412	b2330416	b2330420	b2330424	b2330432
	G3/8"	b2330602	b2330604	b2330606	b2330608	b2330610	b2330612	b2330616	b2330620	b2330624	b2330632
	G1/2"	b2330802	b2330804	b2330806	b2330808	b2330810	b2330812	b2330816	b2330820	b2330824	b2330832
	G5/8"	b2331002	b2331004	b2331006	b2331008	b2331010	b2331012	b2331016	b2331020	b2331024	b2331032
	G3/4"	b2331202	b2331204	b2331206	b2331208	b2331210	b2331212	b2331216	b2331220	b2331224	b2331232
	G1"	b2331602	b2331604	b2331606	b2331608	b2331610	b2331612	b2331616	b2331620	b2331624	b2331632
	G1 1/4"	b2332002	b2332004	b2332006	b2332008	b2332010	b2332012	b2332016	b2332020	b2332024	b2332032
	G1 1/2"	b2332402	b2332404	b2332406	b2332408	b2332410	b2332412	b2332416	b2332420	b2332424	b2332432
	G2"	b2333202	b2333204	b2333206	b2333208	b2333210	b2333212	b2333216	b2333220	b2333224	b2333232

- найбільш поширені типорозміри

https://svidis.com.ua
Тел.: +380 (50) 487-52-15
e-mail: sales@svidis.com.ua

b234 Адаптер трійник прохідний G BSP F (різьба 1) x G BSP F (різьба 2) x G BSP F,

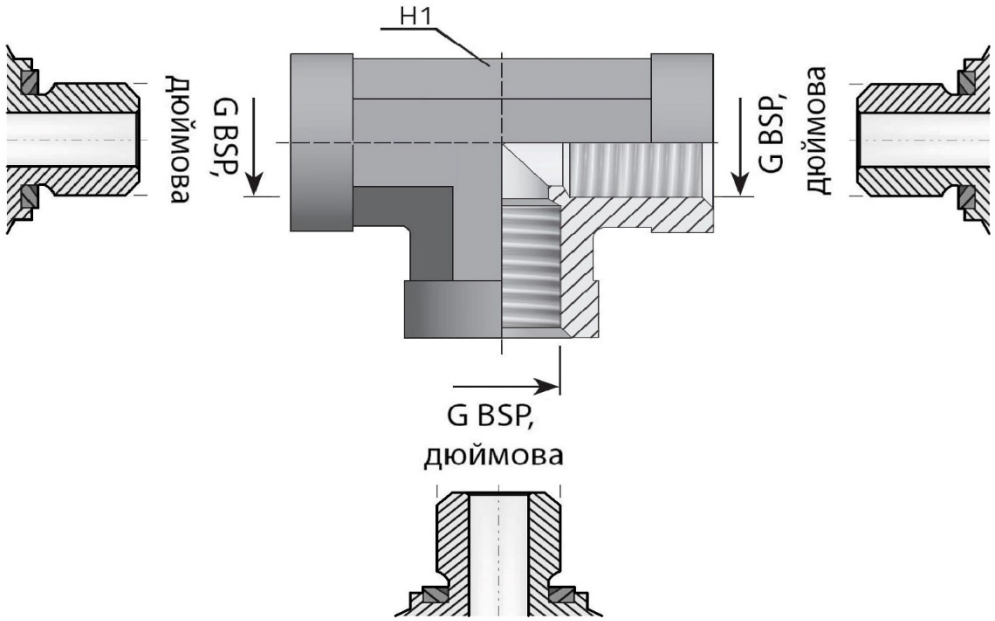

Адаптери BSP використовуються для з'єднання труб діаметром від 6 до 50 мм
з робочим тиском до 400 бар, широко застосовуються на техніці та обладнанні у багатьох сферах.

		Різьба 2, внутрішня									
		G1/8"	G1/4"	G3/8"	G1/2"	G5/8"	G3/4"	G1"	G1 1/4"	G1 1/2"	G2"
Різьба 1, внутрішня	G1/8"	b2340202	b2340204	b2340206	b2340208	b2340210	b2340212	b2340216	b2340220	b2340224	b2340232
	G1/4"	b2340402	b2340404	b2340406	b2340408	b2340410	b2340412	b2340416	b2340420	b2340424	b2340432
	G3/8"	b2340602	b2340604	b2340606	b2340608	b2340610	b2340612	b2340616	b2340620	b2340624	b2340632
	G1/2"	b2340802	b2340804	b2340806	b2340808	b2340810	b2340812	b2340816	b2340820	b2340824	b2340832
	G5/8"	b2341002	b2341004	b2341006	b2341008	b2341010	b2341012	b2341016	b2341020	b2341024	b2341032
	G3/4"	b2341202	b2341204	b2341206	b2341208	b2341210	b2341212	b2341216	b2341220	b2341224	b2341232
	G1"	b2341602	b2341604	b2341606	b2341608	b2341610	b2341612	b2341616	b2341620	b2341624	b2341632
	G1 1/4"	b2342002	b2342004	b2342006	b2342008	b2342010	b2342012	b2342016	b2342020	b2342024	b2342032
	G1 1/2"	b2342402	b2342404	b2342406	b2342408	b2342410	b2342412	b2342416	b2342420	b2342424	b2342432
	G2"	b2343202	b2343204	b2343206	b2343208	b2343210	b2343212	b2343216	b2343220	b2343224	b2343232

- найбільш поширені типорозміри

https://svidis.com.ua
Тел.: +380 (50) 487-52-15
e-mail: sales@svidis.com.ua

b235 Адаптер трійник тип T G BSP (різьба 1) x G BSP x R BSP (різьба 2),

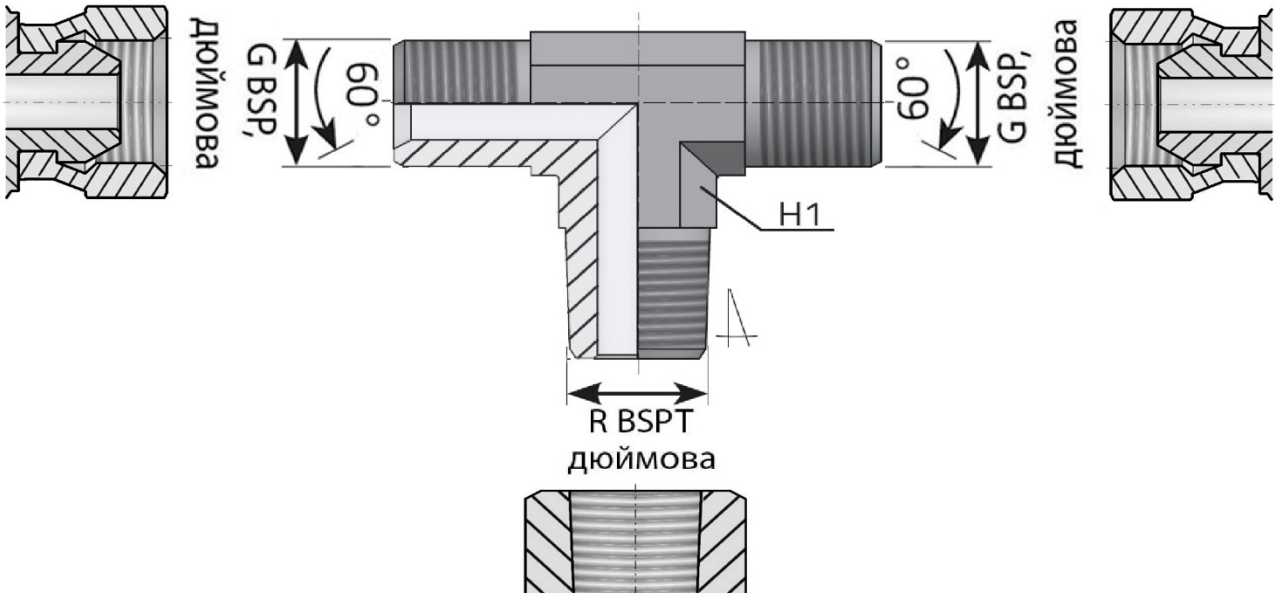

Адаптери BSP використовуються для з'єднання труб діаметром від 6 до 50 мм
з робочим тиском до 400 бар, широко застосовуються на техніці та обладнанні у багатьох сферах.

		Різьба 2, зовнішня конусна									
		R1/8"	R1/4"	R3/8"	R1/2"	R5/8"	R3/4"	R1"	R1 1/4"	R1 1/2"	R2"
Різьба 1, зовнішня з внутрішнім конусом 60°	G1/8"	b2350202	b2350204	b2350206	b2350208	b2350210	b2350212	b2350216	b2350220	b2350224	b2350232
	G1/4"	b2350402	b2350404	b2350406	b2350408	b2350410	b2350412	b2350416	b2350420	b2350424	b2350432
	G3/8"	b2350602	b2350604	b2350606	b2350608	b2350610	b2350612	b2350616	b2350620	b2350624	b2350632
	G1/2"	b2350802	b2350804	b2350806	b2350808	b2350810	b2350812	b2350816	b2350820	b2350824	b2350832
	G5/8"	b2351002	b2351004	b2351006	b2351008	b2351010	b2351012	b2351016	b2351020	b2351024	b2351032
	G3/4"	b2351202	b2351204	b2351206	b2351208	b2351210	b2351212	b2351216	b2351220	b2351224	b2351232
	G1"	b2351602	b2351604	b2351606	b2351608	b2351610	b2351612	b2351616	b2351620	b2351624	b2351632
	G1 1/4"	b2352002	b2352004	b2352006	b2352008	b2352010	b2352012	b2352016	b2352020	b2352024	b2352032
	G1 1/2"	b2352402	b2352404	b2352406	b2352408	b2352410	b2352412	b2352416	b2352420	b2352424	b2352432
	G2"	b2353202	b2353204	b2353206	b2353208	b2353210	b2353212	b2353216	b2353220	b2353224	b2353232

- найбільш поширені типорозміри

b236 Адаптер трійник тип L регулюємий G BSP (різьба 1) x G BSP (різьба 2) x G BSP,

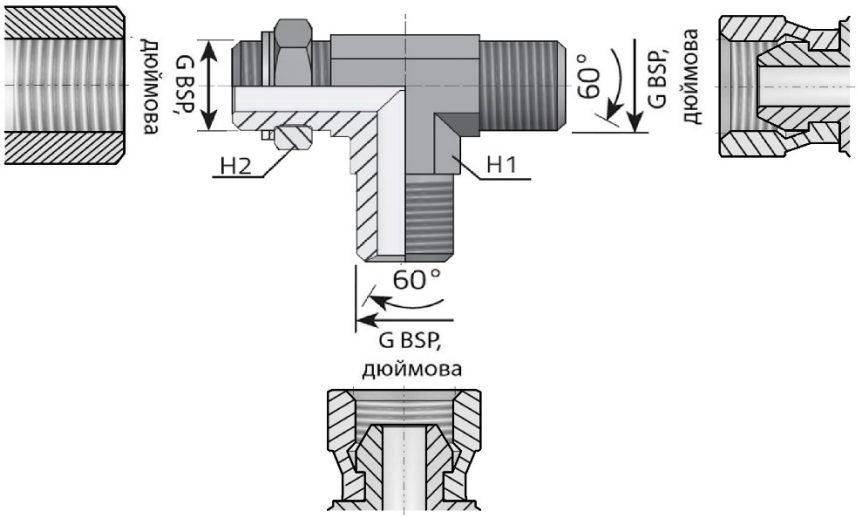

Адаптер регулюємий вкрутний (порт-труба) з ущільнювальним кільцем.
Адаптери BSP використовуються для з'єднання труб діаметром від 6 до 50 мм
з робочим тиском до 400 бар, широко застосовуються на техніці та обладнанні у багатьох сферах.

		Різьба 2, зовнішня, з внутрішнім конусом 60°									
		G1/8"	G1/4"	G3/8"	G1/2"	G5/8"	G3/4"	G1"	G1 1/4"	G1 1/2"	G2"
Різьба 1, зовнішня, з ущільнювальним кільцем, монтаж в порт	G1/8"	b2360202	b2360204	b2360206	b2360208	b2360210	b2360212	b2360216	b2360220	b2360224	b2360232
	G1/4"	b2360402	b2360404	b2360406	b2360408	b2360410	b2360412	b2360416	b2360420	b2360424	b2360432
	G3/8"	b2360602	b2360604	b2360606	b2360608	b2360610	b2360612	b2360616	b2360620	b2360624	b2360632
	G1/2"	b2360802	b2360804	b2360806	b2360808	b2360810	b2360812	b2360816	b2360820	b2360824	b2360832
	G5/8"	b2361002	b2361004	b2361006	b2361008	b2361010	b2361012	b2361016	b2361020	b2361024	b2361032
	G3/4"	b2361202	b2361204	b2361206	b2361208	b2361210	b2361212	b2361216	b2361220	b2361224	b2361232
	G1"	b2361602	b2361604	b2361606	b2361608	b2361610	b2361612	b2361616	b2361620	b2361624	b2361632
	G1 1/4"	b2362002	b2362004	b2362006	b2362008	b2362010	b2362012	b2362016	b2362020	b2362024	b2362032
	G1 1/2"	b2362402	b2362404	b2362406	b2362408	b2362410	b2362412	b2362416	b2362420	b2362424	b2362432
	G2"	b2363202	b2363204	b2363206	b2363208	b2363210	b2363212	b2363216	b2363220	b2363224	b2363232

- найбільш поширені типорозміри

b237 Адаптер трійник тип T регулюємий G BSP (різьба 1) x G BSP x G BSP (різьба 2),

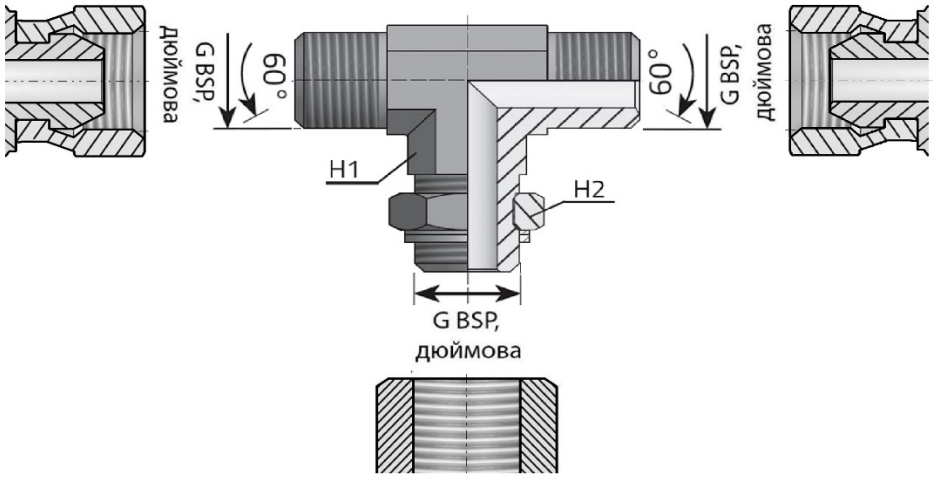

Адаптер регулюємий вкрутний (порт-труба) з ущільнювальним кільцем.
Адаптери BSP використовуються для з'єднання труб діаметром від 6 до 50 мм
з робочим тиском до 400 бар, широко застосовуються на техніці та обладнанні у багатьох сферах.

		Різьба 2, зовнішня, з ущільнювальним кільцем, монтаж в порт									
		G1/8"	G1/4"	G3/8"	G1/2"	G5/8"	G3/4"	G1"	G1 1/4"	G1 1/2"	G2"
Різьба 1, зовнішня, з внутрішнім конусом 60°	G1/8"	b2370202	b2370204	b2370206	b2370208	b2370210	b2370212	b2370216	b2370220	b2370224	b2370232
	G1/4"	b2370402	b2370404	b2370406	b2370408	b2370410	b2370412	b2370416	b2370420	b2370424	b2370432
	G3/8"	b2370602	b2370604	b2370606	b2370608	b2370610	b2370612	b2370616	b2370620	b2370624	b2370632
	G1/2"	b2370802	b2370804	b2370806	b2370808	b2370810	b2370812	b2370816	b2370820	b2370824	b2370832
	G5/8"	b2371002	b2371004	b2371006	b2371008	b2371010	b2371012	b2371016	b2371020	b2371024	b2371032
	G3/4"	b2371202	b2371204	b2371206	b2371208	b2371210	b2371212	b2371216	b2371220	b2371224	b2371232
	G1"	b2371602	b2371604	b2371606	b2371608	b2371610	b2371612	b2371616	b2371620	b2371624	b2371632
	G1 1/4"	b2372002	b2372004	b2372006	b2372008	b2372010	b2372012	b2372016	b2372020	b2372024	b2372032
	G1 1/2"	b2372402	b2372404	b2372406	b2372408	b2372410	b2372412	b2372416	b2372420	b2372424	b2372432
	G2"	b2373202	b2373204	b2373206	b2373208	b2373210	b2373212	b2373216	b2373220	b2373224	b2373232

- найбільш поширені типорозміри

Пробки

b020 Пробка вкрутна під ключ G BSP (різьба 1)

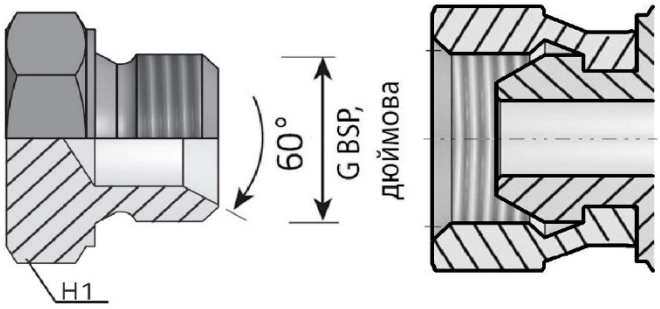

Адаптери BSP використовуються для з'єднання труб діаметром від 6 до 50 мм
з робочим тиском до 400 бар, широко застосовуються на техніці та обладнанні у багатьох сферах.

	Різьба 1, зовнішня з внутрішнім конусом 60°									
	G1/8"	G1/4"	G3/8"	G1/2"	G5/8"	G3/4"	G1"	G1 1/4"	G1 1/2"	G2"
	b0200002	b0200004	b0200006	b0200008	b0200010	b0200012	b0200016	b0200020	b0200024	b0200032

- найбільш поширені типорозміри

b021 Пробка зі стяжною гайкою G BSP (різьба 1)

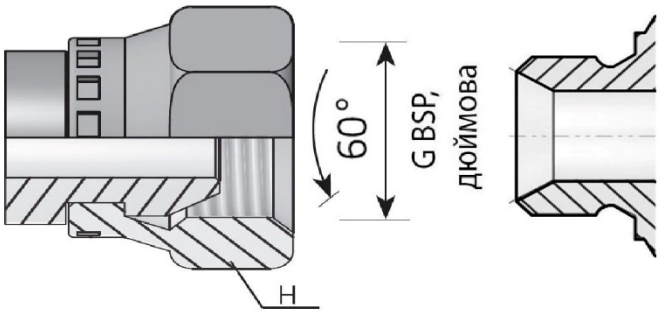

Адаптери BSP використовуються для з'єднання труб діаметром від 6 до 50 мм
з робочим тиском до 400 бар, широко застосовуються на техніці та обладнанні у багатьох сферах.

	Різьба 1, внутрішня, з зовнішнім конусом 60°									
	G1/8"	G1/4"	G3/8"	G1/2"	G5/8"	G3/4"	G1"	G1 1/4"	G1 1/2"	G2"
	b0210002	b0210004	b0210006	b0210008	b0210010	b0210012	b0210016	b0210020	b0210024	b0210032

- найбільш поширені типорозміри

b022 Пробка вкрутна з внутрішнім шестигранником G BSP (різьба 1), ED

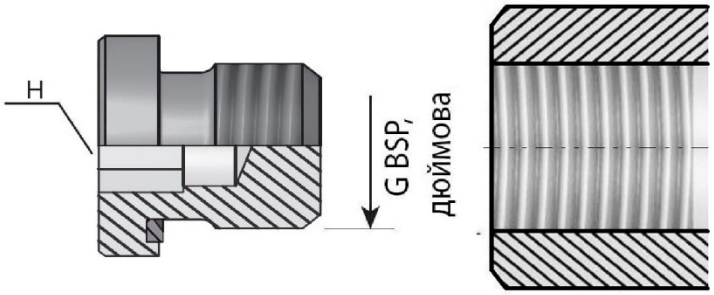

Пробка вкрутна (портова) з ущільнювальним кільцем типу ED (еластомірне, м'яке).
Адаптери BSP використовуються для з'єднання труб діаметром від 6 до 50 мм
з робочим тиском до 400 бар, широко застосовуються на техніці та обладнанні у багатьох сферах.

	Різьба 1, зовнішня, з ущільнювальним кільцем, монтаж в порт									
	G1/8"	G1/4"	G3/8"	G1/2"	G5/8"	G3/4"	G1"	G1 1/4"	G1 1/2"	G2"
	b0220002	b0220004	b0220006	b0220008	b0220010	b0220012	b0220016	b0220020	b0220024	b0220032

- найбільш поширені типорозміри

https://svidis.com.ua
Тел.: +380 (50) 487-52-15
e-mail: sales@svidis.com.ua

Адаптери з дюймовим фітингом JIC

Прямі

j580 Адаптер прохідний JIC (різьба 1) x JIC (різьба 2),

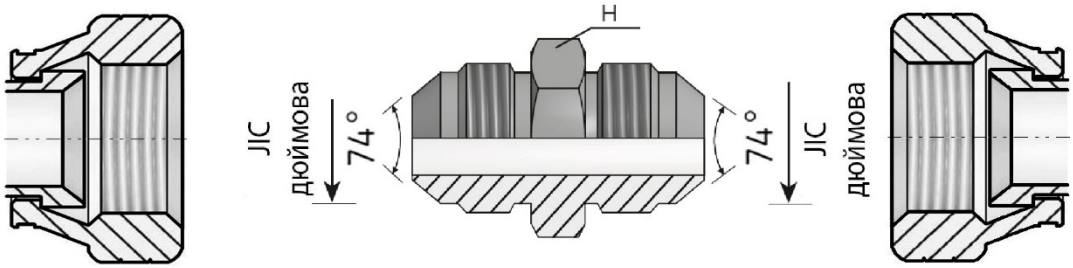

Адаптери JIC використовуються для з'єднання труб діаметром 1/4" - 2" (6 - 50 мм) з малою та середньою товщиною стінки і робочим тиском до 500 бар, забезпечують надійну герметичність при обтисканні труб у найжорсткіших умовах експлуатації.

		Різьба 2, зовнішня з конусом 74°											
		3/8"-24 UNF	7/16"-20 UNF	1/2"-20 UNF	9/16"-18 UNF	3/4"-16 UNF	7/8"-14 UNF	1 1/16"-12 UN	1 3/16"-12 UN	1 5/16"-12 UN	1 5/8"-12 UN	1 7/8"-12 UN	2 1/2"-12 UN
Різьба 1, зовнішня з конусом 74°	3/8"-24 UNF	j5800303	j5800304	j5800305	j5800306	j5800308	j5800310	j5800312	j5800314	j5800316	j5800320	j5800324	j5800332
	7/16"-20 UNF	j5800403	j5800404	j5800405	j5800406	j5800408	j5800410	j5800412	j5800414	j5800416	j5800420	j5800424	j5800432
	1/2"-20 UNF	j5800503	j5800504	j5800505	j5800506	j5800508	j5800510	j5800512	j5800514	j5800516	j5800520	j5800524	j5800532
	9/16"-18 UNF	j5800603	j5800604	j5800605	j5800606	j5800608	j5800610	j5800612	j5800614	j5800616	j5800620	j5800624	j5800632
	3/4"-16 UNF	j5800803	j5800804	j5800805	j5800806	j5800808	j5800810	j5800812	j5800814	j5800816	j5800820	j5800824	j5800832
	7/8"-14 UNF	j5801003	j5801004	j5801005	j5801006	j5801008	j5801010	j5801012	j5801014	j5801016	j5801020	j5801024	j5801032
	1 1/16"-12 UN	j5801203	j5801204	j5801205	j5801206	j5801208	j5801210	j5801212	j5801214	j5801216	j5801220	j5801224	j5801232
	1 3/16"-12 UN	j5801403	j5801404	j5801405	j5801406	j5801408	j5801410	j5801412	j5801414	j5801416	j5801420	j5801424	j5801432
	1 5/16"-12 UN	j5801603	j5801604	j5801605	j5801606	j5801608	j5801610	j5801612	j5801614	j5801616	j5801620	j5801624	j5801632
	1 5/8"-12 UN	j5802003	j5802004	j5802005	j5802006	j5802008	j5802010	j5802012	j5802014	j5802016	j5802020	j5802024	j5802032
	1 7/8"-12 UN	j5802403	j5802404	j5802405	j5802406	j5802408	j5802410	j5802412	j5802414	j5802416	j5802420	j5802424	j5802432
	2 1/2"-12 UN	j5803203	j5803204	j5803205	j5803206	j5803208	j5803210	j5803212	j5803214	j5803216	j5803220	j5803224	j5803232

- найбільш поширені типорозміри

j581 Адаптер перебірний JIC (різьба 1) x JIC (різьба 2),

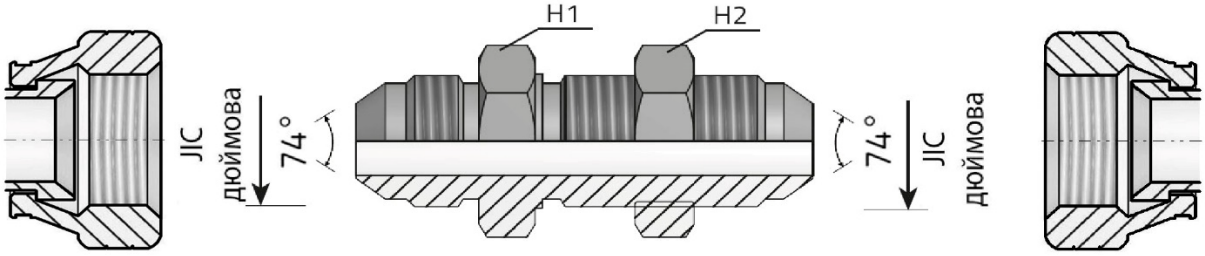

Адаптери JIC використовуються для з'єднання труб діаметром 1/4" - 2" (6 - 50 мм) з малою та середньою товщиною стінки і робочим тиском до 500 бар, забезпечують надійну герметичність при обтисканні труб у найжорсткіших умовах експлуатації.

		Різьба 2, зовнішня з конусом 74°											
		3/8"-24 UNF	7/16"-20 UNF	1/2"-20 UNF	9/16"-18 UNF	3/4"-16 UNF	7/8"-14 UNF	1 1/16"-12 UN	1 3/16"-12 UN	1 5/16"-12 UN	1 5/8"-12 UN	1 7/8"-12 UN	2 1/2"-12 UN
Різьба 1, зовнішня з конусом 74°	3/8"-24 UNF	j5810303	j5810304	j5810305	j5810306	j5810308	j5810310	j5810312	j5810314	j5810316	j5810320	j5810324	j5810332
	7/16"-20 UNF	j5810403	j5810404	j5810405	j5810406	j5810408	j5810410	j5810412	j5810414	j5810416	j5810420	j5810424	j5810432
	1/2"-20 UNF	j5810503	j5810504	j5810505	j5810506	j5810508	j5810510	j5810512	j5810514	j5810516	j5810520	j5810524	j5810532
	9/16"-18 UNF	j5810603	j5810604	j5810605	j5810606	j5810608	j5810610	j5810612	j5810614	j5810616	j5810620	j5810624	j5810632
	3/4"-16 UNF	j5810803	j5810804	j5810805	j5810806	j5810808	j5810810	j5810812	j5810814	j5810816	j5810820	j5810824	j5810832
	7/8"-14 UNF	j5811003	j5811004	j5811005	j5811006	j5811008	j5811010	j5811012	j5811014	j5811016	j5811020	j5811024	j5811032
	1 1/16"-12 UN	j5811203	j5811204	j5811205	j5811206	j5811208	j5811210	j5811212	j5811214	j5811216	j5811220	j5811224	j5811232
	1 3/16"-12 UN	j5811403	j5811404	j5811405	j5811406	j5811408	j5811410	j5811412	j5811414	j5811416	j5811420	j5811424	j5811432
	1 5/16"-12 UN	j5811603	j5811604	j5811605	j5811606	j5811608	j5811610	j5811612	j5811614	j5811616	j5811620	j5811624	j5811632
	1 5/8"-12 UN	j5812003	j5812004	j5812005	j5812006	j5812008	j5812010	j5812012	j5812014	j5812016	j5812020	j5812024	j5812032
	1 7/8"-12 UN	j5812403	j5812404	j5812405	j5812406	j5812408	j5812410	j5812412	j5812414	j5812416	j5812420	j5812424	j5812432
	2 1/2"-12 UN	j5813203	j5813204	j5813205	j5813206	j5813208	j5813210	j5813212	j5813214	j5813216	j5813220	j5813224	j5813232

- найбільш поширені типорозміри

j582 Адаптер прохідний JIC (різьба 1) x NPTF (різьба 2),

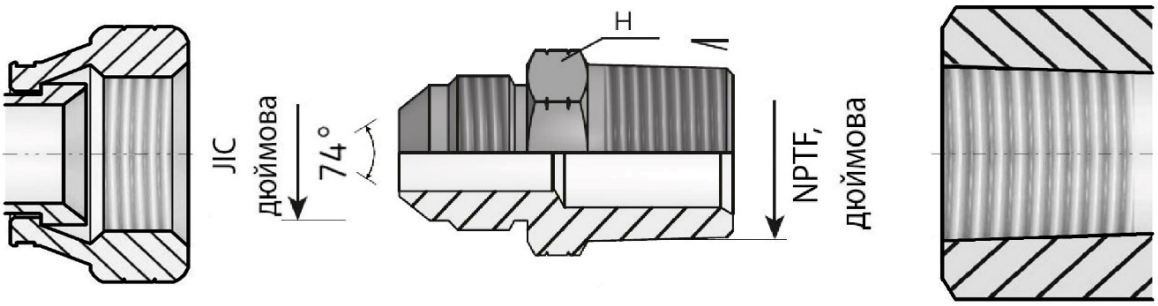

Адаптери JIC використовуються для з'єднання труб діаметром 1/4" - 2" (6 - 50 мм) з малою та середньою товщиною стінки
і робочим тиском до 500 бар, забезпечують надійну герметичність при обтисканні труб у найжорсткіших умовах експлуатації.

		Різьба 2, зовнішня конусна								
		1/8"-27 NPTF	1/4"-18 NPTF	3/8"-18 NPTF	1/2"-14 NPTF	3/4"-14 NPTF	1"-11 1/2 NPTF	1 1/4"-11 1/2 NPTF	1 1/2"-11 1/2 NPTF	2"-11 1/2 NPTF
Різьба 1, зовнішня з конусом 74°	3/8"-24 UNF	j5820302	j5820304	j5820306	j5820308	j5820312	j5820316	j5820320	j5820324	j5820332
	7/16"-20 UNF	j5820402	j5820404	j5820406	j5820408	j5820412	j5820416	j5820420	j5820424	j5820432
	1/2"-20 UNF	j5820502	j5820504	j5820506	j5820508	j5820512	j5820516	j5820520	j5820524	j5820532
	9/16"-18 UNF	j5820602	j5820604	j5820606	j5820608	j5820612	j5820616	j5820620	j5820624	j5820632
	3/4"-16 UNF	j5820802	j5820804	j5820806	j5820808	j5820812	j5820816	j5820820	j5820824	j5820832
	7/8"-14 UNF	j5821002	j5821004	j5821006	j5821008	j5821012	j5821016	j5821020	j5821024	j5821032
	1 1/16"-12 UN	j5821202	j5821204	j5821206	j5821208	j5821212	j5821216	j5821220	j5821224	j5821232
	1 3/16"-12 UN	j5821402	j5821404	j5821406	j5821408	j5821412	j5821416	j5821420	j5821424	j5821432
	1 5/16"-12 UN	j5821602	j5821604	j5821606	j5821608	j5821612	j5821616	j5821620	j5821624	j5821632
	1 5/8"-12 UN	j5822002	j5822004	j5822006	j5822008	j5822012	j5822016	j5822020	j5822024	j5822032
	1 7/8"-12 UN	j5822402	j5822404	j5822406	j5822408	j5822412	j5822416	j5822420	j5822424	j5822432
	2 1/2"-12 UN	j5823202	j5823204	j5823206	j5823208	j5823212	j5823216	j5823220	j5823224	j5823232

- найбільш поширені типорозміри

j591 Адаптер прохідний JIC (різьба 1) x R BSP (різьба 2),

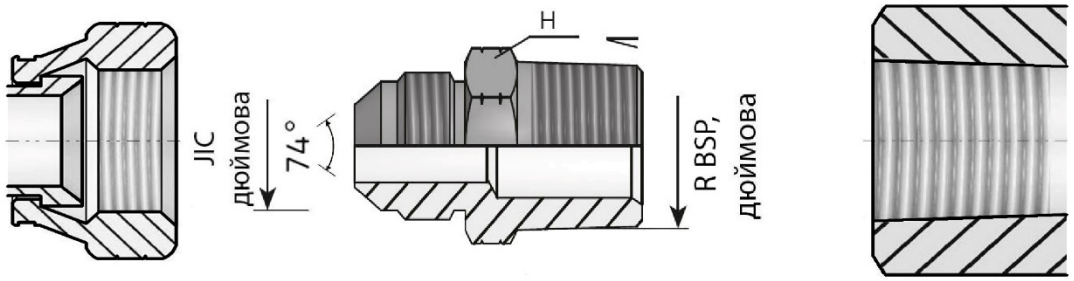

Адаптери JIC використовуються для з'єднання труб діаметром 1/4" - 2" (6 - 50 мм) з малою та середньою товщиною стінки
і робочим тиском до 500 бар, забезпечують надійну герметичність при обтисканні труб у найжорсткіших умовах експлуатації.

		Різьба 2, зовнішня конусна								
		R1/8"	R1/4"	R3/8"	R1/2"	R5/8"	R3/4"	R1"	R1 1/4"	R1 1/2"	R2"
Різьба 1, зовнішня з конусом 74°	3/8"-24 UNF	j5910302	j5910304	j5910306	j5910308	j5910310	j5910312	j5910316	j5910320	j5910324	j5910332
	7/16"-20 UNF	j5910402	j5910404	j5910406	j5910408	j5910410	j5910412	j5910416	j5910420	j5910424	j5910432
	1/2"-20 UNF	j5910502	j5910504	j5910506	j5910508	j5910510	j5910512	j5910516	j5910520	j5910524	j5910532
	9/16"-18 UNF	j5910602	j5910604	j5910606	j5910608	j5910610	j5910612	j5910616	j5910620	j5910624	j5910632
	3/4"-16 UNF	j5910802	j5910804	j5910806	j5910808	j5910810	j5910812	j5910816	j5910820	j5910824	j5910832
	7/8"-14 UNF	j5911002	j5911004	j5911006	j5911008	j5911010	j5911012	j5911016	j5911020	j5911024	j5911032
	1 1/16"-12 UN	j5911202	j5911204	j5911206	j5911208	j5911210	j5911212	j5911216	j5911220	j5911224	j5911232
	1 3/16"-12 UN	j5911402	j5911404	j5911406	j5911408	j5911410	j5911412	j5911416	j5911420	j5911424	j5911432
	1 5/16"-12 UN	j5911602	j5911604	j5911606	j5911608	j5911610	j5911612	j5911616	j5911620	j5911624	j5911632
	1 5/8"-12 UN	j5912002	j5912004	j5912006	j5912008	j5912010	j5912012	j5912016	j5912020	j5912024	j5912032
	1 7/8"-12 UN	j5912402	j5912404	j5912406	j5912408	j5912410	j5912412	j5912416	j5912420	j5912424	j5912432
	2 1/2"-12 UN	j5913202	j5913204	j5913206	j5913208	j5913210	j5913212	j5913216	j5913220	j5913224	j5913232

- найбільш поширені типорозміри

https://svidis.com.ua
Тел.: +380 (50) 487-52-15
e-mail: sales@svidis.com.ua

j583 Адаптер вкрутний JIC (різьба 1) x G BSP (різьба 2),

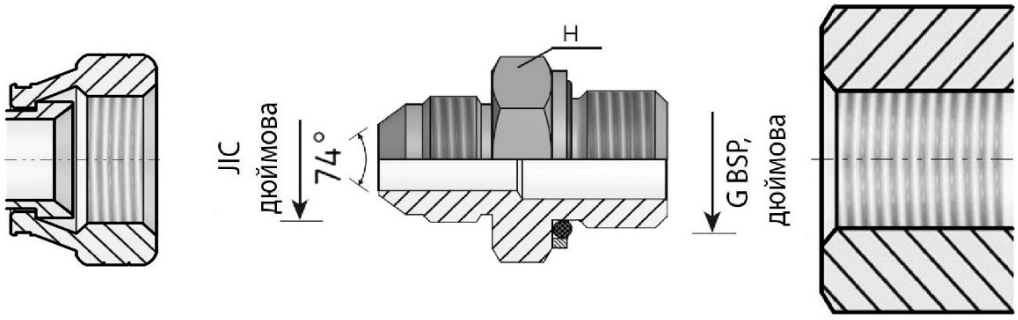

Адаптер вкрутний (порт-труба) з ущільнювальним кільцем.
Адаптери JIC використовуються для з'єднання труб діаметром 1/4" - 2" (6 - 50 мм) з малою та середньою товщиною стінки і робочим тиском до 500 бар, забезпечують надійну герметичність при обтисканні труб у найжорсткіших умовах експлуатації.

		Різьба 2, зовнішня, з ущільнювальним кільцем, монтаж в порт									
		G1/8"	G1/4"	G3/8"	G1/2"	G5/8"	G3/4"	G1"	G1 1/4"	G1 1/2"	G2"
Різьба 1, зовнішня з конусом 74°	3/8"-24 UNF	j5830302	j5830304	j5830306	j5830308	j5830310	j5830312	j5830316	j5830320	j5830324	j5830332
	7/16"-20 UNF	j5830402	j5830404	j5830406	j5830408	j5830410	j5830412	j5830416	j5830420	j5830424	j5830432
	1/2"-20 UNF	j5830502	j5830504	j5830506	j5830508	j5830510	j5830512	j5830516	j5830520	j5830524	j5830532
	9/16"-18 UNF	j5830602	j5830604	j5830606	j5830608	j5830610	j5830612	j5830616	j5830620	j5830624	j5830632
	3/4"-16 UNF	j5830802	j5830804	j5830806	j5830808	j5830810	j5830812	j5830816	j5830820	j5830824	j5830832
	7/8"-14 UNF	j5831002	j5831004	j5831006	j5831008	j5831010	j5831012	j5831016	j5831020	j5831024	j5831032
	1 1/16"-12 UN	j5831202	j5831204	j5831206	j5831208	j5831210	j5831212	j5831216	j5831220	j5831224	j5831232
	1 3/16"-12 UN	j5831402	j5831404	j5831406	j5831408	j5831410	j5831412	j5831416	j5831420	j5831424	j5831432
	1 5/16"-12 UN	j5831602	j5831604	j5831606	j5831608	j5831610	j5831612	j5831616	j5831620	j5831624	j5831632
	1 5/8"-12 UN	j5832002	j5832004	j5832006	j5832008	j5832010	j5832012	j5832016	j5832020	j5832024	j5832032
	1 7/8"-12 UN	j5832402	j5832404	j5832406	j5832408	j5832410	j5832412	j5832416	j5832420	j5832424	j5832432
	2 1/2"-12 UN	j5833202	j5833204	j5833206	j5833208	j5833210	j5833212	j5833216	j5833220	j5833224	j5833232

- найбільш поширені типорозміри

j590 Адаптер вкрутний JIC (різьба 1) x G BSP (різьба 2), ED

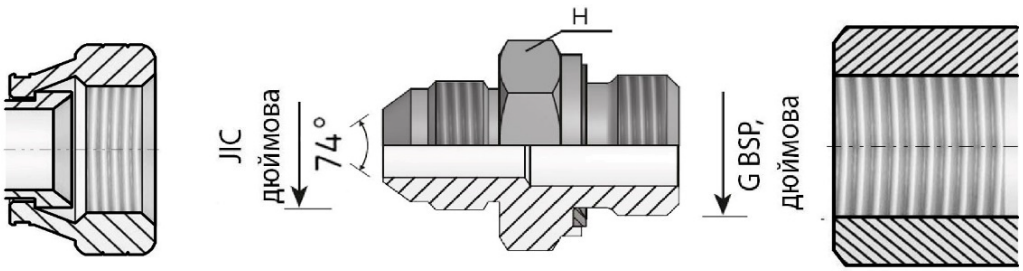

Адаптер вкрутний (порт-труба) з ущільнювальним кільцем типу ED (еластомірне, м'яке).
Адаптери JIC використовуються для з'єднання труб діаметром 1/4" - 2" (6 - 50 мм) з малою та середньою товщиною стінки і робочим тиском до 500 бар, забезпечують надійну герметичність при обтисканні труб у найжорсткіших умовах експлуатації.

		Різьба 2, зовнішня, з ущільнювальним кільцем, монтаж в порт									
		G1/8"	G1/4"	G3/8"	G1/2"	G5/8"	G3/4"	G1"	G1 1/4"	G1 1/2"	G2"
Різьба 1, зовнішня з конусом 74°	3/8"-24 UNF	j5900302	j5900304	j5900306	j5900308	j5900310	j5900312	j5900316	j5900320	j5900324	j5900332
	7/16"-20 UNF	j5900402	j5900404	j5900406	j5900408	j5900410	j5900412	j5900416	j5900420	j5900424	j5900432
	1/2"-20 UNF	j5900502	j5900504	j5900506	j5900508	j5900510	j5900512	j5900516	j5900520	j5900524	j5900532
	9/16"-18 UNF	j5900602	j5900604	j5900606	j5900608	j5900610	j5900612	j5900616	j5900620	j5900624	j5900632
	3/4"-16 UNF	j5900802	j5900804	j5900806	j5900808	j5900810	j5900812	j5900816	j5900820	j5900824	j5900832
	7/8"-14 UNF	j5901002	j5901004	j5901006	j5901008	j5901010	j5901012	j5901016	j5901020	j5901024	j5901032
	1 1/16"-12 UN	j5901202	j5901204	j5901206	j5901208	j5901210	j5901212	j5901216	j5901220	j5901224	j5901232
	1 3/16"-12 UN	j5901402	j5901404	j5901406	j5901408	j5901410	j5901412	j5901416	j5901420	j5901424	j5901432
	1 5/16"-12 UN	j5901602	j5901604	j5901606	j5901608	j5901610	j5901612	j5901616	j5901620	j5901624	j5901632
	1 5/8"-12 UN	j5902002	j5902004	j5902006	j5902008	j5902010	j5902012	j5902016	j5902020	j5902024	j5902032
	1 7/8"-12 UN	j5902402	j5902404	j5902406	j5902408	j5902410	j5902412	j5902416	j5902420	j5902424	j5902432
	2 1/2"-12 UN	j5903202	j5903204	j5903206	j5903208	j5903210	j5903212	j5903216	j5903220	j5903224	j5903232

- найбільш поширені типорозміри

https://svidis.com.ua
Тел.: +380 (50) 487-52-15
e-mail: sales@svidis.com.ua

j584 Адаптер вкрутний JIC (різьба 1) x SAE ORB (різьба 2),

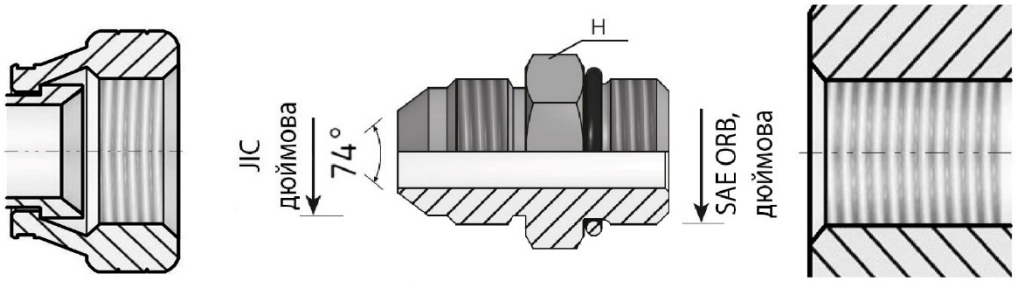

Адаптер вкрутний (порт-труба) з ущільнювальним кільцем.

Адаптери JIC використовуються для з'єднання труб діаметром 1/4" - 2" (6 - 50 мм) з малою та середньою товщиною стінки і робочим тиском до 500 бар, забезпечують надійну герметичність при обтисканні труб у найжорсткіших умовах експлуатації.

		Різьба 2, зовнішня, з ущільнювальним кільцем, монтаж в порт											
		3/8"-24 UNF	7/16"-20 UNF	1/2"-20 UNF	9/16"-18 UNF	3/4"-16 UNF	7/8"-14 UNF	1 1/16"-12 UN	1 3/16"-12 UN	1 5/16"-12 UN	1 5/8"-12 UN	1 7/8"-12 UN	2 1/2"-12 UN
Різьба 1, зовнішня з конусом 74°	3/8"-24 UNF	j5840303	j5840304	j5840305	j5840306	j5840308	j5840310	j5840312	j5840314	j5840316	j5840320	j5840324	j5840332
	7/16"-20 UNF	j5840403	j5840404	j5840405	j5840406	j5840408	j5840410	j5840412	j5840414	j5840416	j5840420	j5840424	j5840432
	1/2"-20 UNF	j5840503	j5840504	j5840505	j5840506	j5840508	j5840510	j5840512	j5840514	j5840516	j5840520	j5840524	j5840532
	9/16"-18 UNF	j5840603	j5840604	j5840605	j5840606	j5840608	j5840610	j5840612	j5840614	j5840616	j5840620	j5840624	j5840632
	3/4"-16 UNF	j5840803	j5840804	j5840805	j5840806	j5840808	j5840810	j5840812	j5840814	j5840816	j5840820	j5840824	j5840832
	7/8"-14 UNF	j5841003	j5841004	j5841005	j5841006	j5841008	j5841010	j5841012	j5841014	j5841016	j5841020	j5841024	j5841032
	1 1/16"-12 UN	j5841203	j5841204	j5841205	j5841206	j5841208	j5841210	j5841212	j5841214	j5841216	j5841220	j5841224	j5841232
	1 3/16"-12 UN	j5841403	j5841404	j5841405	j5841406	j5841408	j5841410	j5841412	j5841414	j5841416	j5841420	j5841424	j5841432
	1 5/16"-12 UN	j5841603	j5841604	j5841605	j5841606	j5841608	j5841610	j5841612	j5841614	j5841616	j5841620	j5841624	j5841632
	1 5/8"-12 UN	j5842003	j5842004	j5842005	j5842006	j5842008	j5842010	j5842012	j5842014	j5842016	j5842020	j5842024	j5842032
	1 7/8"-12 UN	j5842403	j5842404	j5842405	j5842406	j5842408	j5842410	j5842412	j5842414	j5842416	j5842420	j5842424	j5842432
	2 1/2"-12 UN	j5843203	j5843204	j5843205	j5843206	j5843208	j5843210	j5843212	j5843214	j5843216	j5843220	j5843224	j5843232

- найбільш поширені типорозміри

j585 Адаптер вкрутний JIC (різьба 1) x M (різьба 2),

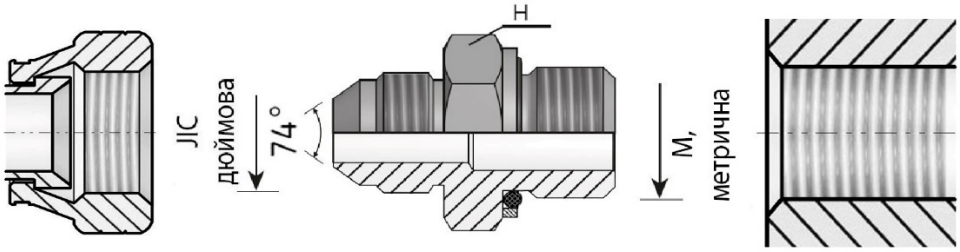

Адаптер вкрутний (порт-труба) з ущільнювальним кільцем.
Адаптери JIC використовуються для з'єднання труб діаметром 1/4" - 2" (6 - 50 мм) з малою та середньою товщиною стінки і робочим тиском до 500 бар, забезпечують надійну герметичність при обтисканні труб у найжорсткіших умовах експлуатації.

		Різьба 2, зовнішня, з ущільнювальним кільцем, монтаж в порт											
		M10x1,0	M12x1,5	M14x1,5	M16x1,5	M18x1,5	M20x1,5	M22x1,5	M26x1,5	M27x2,0	M33x2,0	M42x2,0	M48x2,0
Різьба 1, зовнішня з конусом 74°	3/8"-24 UNF	j5850310	j5850312	j5850314	j5850316	j5850318	j5850320	j5850322	j5850326	j5850327	j5850333	j5850342	j5850348
	7/16"-20 UNF	j5850410	j5850412	j5850414	j5850416	j5850418	j5850420	j5850422	j5850426	j5850427	j5850433	j5850442	j5850448
	1/2"-20 UNF	j5850510	j5850512	j5850514	j5850516	j5850518	j5850520	j5850522	j5850526	j5850527	j5850533	j5850542	j5850548
	9/16"-18 UNF	j5850610	j5850612	j5850614	j5850616	j5850618	j5850620	j5850622	j5850626	j5850627	j5850633	j5850642	j5850648
	3/4"-16 UNF	j5850810	j5850812	j5850814	j5850816	j5850818	j5850820	j5850822	j5850826	j5850827	j5850833	j5850842	j5850848
	7/8"-14 UNF	j5851010	j5851012	j5851014	j5851016	j5851018	j5851020	j5851022	j5851026	j5851027	j5851033	j5851042	j5851048
	1 1/16"-12 UN	j5851210	j5851212	j5851214	j5851216	j5851218	j5851220	j5851222	j5851226	j5851227	j5851233	j5851242	j5851248
	1 3/16"-12 UN	j5851410	j5851412	j5851414	j5851416	j5851418	j5851420	j5851422	j5851426	j5851427	j5851433	j5851442	j5851448
	1 5/16"-12 UN	j5851610	j5851612	j5851614	j5851616	j5851618	j5851620	j5851622	j5851626	j5851627	j5851633	j5851642	j5851648
	1 5/8"-12 UN	j5852010	j5852012	j5852014	j5852016	j5852018	j5852020	j5852022	j5852026	j5852027	j5852033	j5852042	j5852048
	1 7/8"-12 UN	j5852410	j5852412	j5852414	j5852416	j5852418	j5852420	j5852422	j5852426	j5852427	j5852433	j5852442	j5852448
	2 1/2"-12 UN	j5853210	j5853212	j5853214	j5853216	j5853218	j5853220	j5853222	j5853226	j5853227	j5853233	j5853242	j5853248

- найбільш поширені типорозміри

j592 Адаптер вкрутний JIC (різьба 1) x M (різьба 2), ED

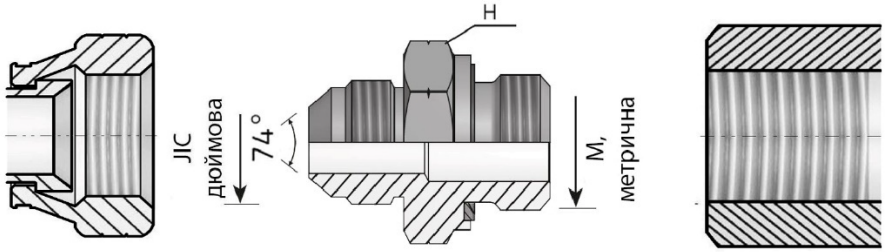

Адаптер вкрутний (порт-труба) з ущільнювальним кільцем типу ED (еластомірне, м'яке).
Адаптери JIC використовуються для з'єднання труб діаметром 1/4" - 2" (6 - 50 мм) з малою та середньою товщиною стінки і робочим тиском до 500 бар, забезпечують надійну герметичність при обтисканні труб у найжорсткіших умовах експлуатації.

		Різьба 2, зовнішня, з ущільнювальним кільцем, монтаж в порт											
		M10x1,0	M12x1,5	M14x1,5	M16x1,5	M18x1,5	M20x1,5	M22x1,5	M26x1,5	M27x2,0	M33x2,0	M42x2,0	M48x2,0
Різьба 1, зовнішня з конусом 74°	3/8"-24 UNF	j5920310	j5920312	j5920314	j5920316	j5920318	j5920320	j5920322	j5920326	j5920327	j5920333	j5920342	j5920348
	7/16"-20 UNF	j5920410	j5920412	j5920414	j5920416	j5920418	j5920420	j5920422	j5920426	j5920427	j5920433	j5920442	j5920448
	1/2"-20 UNF	j5920510	j5920512	j5920514	j5920516	j5920518	j5920520	j5920522	j5920526	j5920527	j5920533	j5920542	j5920548
	9/16"-18 UNF	j5920610	j5920612	j5920614	j5920616	j5920618	j5920620	j5920622	j5920626	j5920627	j5920633	j5920642	j5920648
	3/4"-16 UNF	j5920810	j5920812	j5920814	j5920816	j5920818	j5920820	j5920822	j5920826	j5920827	j5920833	j5920842	j5920848
	7/8"-14 UNF	j5921010	j5921012	j5921014	j5921016	j5921018	j5921020	j5921022	j5921026	j5921027	j5921033	j5921042	j5921048
	1 1/16"-12 UN	j5921210	j5921212	j5921214	j5921216	j5921218	j5921220	j5921222	j5921226	j5921227	j5921233	j5921242	j5921248
	1 3/16"-12 UN	j5921410	j5921412	j5921414	j5921416	j5921418	j5921420	j5921422	j5921426	j5921427	j5921433	j5921442	j5921448
	1 5/16"-12 UN	j5921610	j5921612	j5921614	j5921616	j5921618	j5921620	j5921622	j5921626	j5921627	j5921633	j5921642	j5921648
	1 5/8"-12 UN	j5922010	j5922012	j5922014	j5922016	j5922018	j5922020	j5922022	j5922026	j5922027	j5922033	j5922042	j5922048
	1 7/8"-12 UN	j5922410	j5922412	j5922414	j5922416	j5922418	j5922420	j5922422	j5922426	j5922427	j5922433	j5922442	j5922448
	2 1/2"-12 UN	j5923210	j5923212	j5923214	j5923216	j5923218	j5923220	j5923222	j5923226	j5923227	j5923233	j5923242	j5923248

- найбільш поширені типорозміри

j586 Адаптер-перехідник прохідний JIC (різьба 1) x G BSP F (різьба 2),

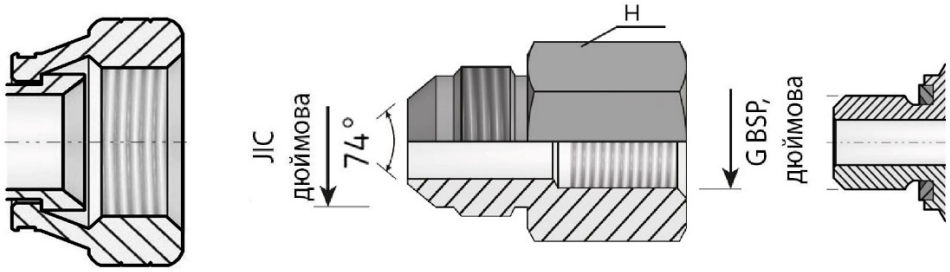

Адаптери JIC використовуються для з'єднання труб діаметром 1/4" - 2" (6 - 50 мм) з малою та середньою товщиною стінки і робочим тиском до 500 бар, забезпечують надійну герметичність при обтисканні труб у найжорсткіших умовах експлуатації.

		Різьба 2, внутрішня									
		G1/8"	G1/4"	G3/8"	G1/2"	G5/8"	G3/4"	G1"	G1 1/4"	G1 1/2"	G2"
Різьба 1, зовнішня з конусом 74°	3/8"-24 UNF	j5860302	j5860304	j5860306	j5860308	j5860310	j5860312	j5860316	j5860320	j5860324	j5860332
	7/16"-20 UNF	j5860402	j5860404	j5860406	j5860408	j5860410	j5860412	j5860416	j5860420	j5860424	j5860432
	1/2"-20 UNF	j5860502	j5860504	j5860506	j5860508	j5860510	j5860512	j5860516	j5860520	j5860524	j5860532
	9/16"-18 UNF	j5860602	j5860604	j5860606	j5860608	j5860610	j5860612	j5860616	j5860620	j5860624	j5860632
	3/4"-16 UNF	j5860802	j5860804	j5860806	j5860808	j5860810	j5860812	j5860816	j5860820	j5860824	j5860832
	7/8"-14 UNF	j5861002	j5861004	j5861006	j5861008	j5861010	j5861012	j5861016	j5861020	j5861024	j5861032
	1 1/16"-12 UN	j5861202	j5861204	j5861206	j5861208	j5861210	j5861212	j5861216	j5861220	j5861224	j5861232
	1 3/16"-12 UN	j5861402	j5861404	j5861406	j5861408	j5861410	j5861412	j5861416	j5861420	j5861424	j5861432
	1 5/16"-12 UN	j5861602	j5861604	j5861606	j5861608	j5861610	j5861612	j5861616	j5861620	j5861624	j5861632
	1 5/8"-12 UN	j5862002	j5862004	j5862006	j5862008	j5862010	j5862012	j5862016	j5862020	j5862024	j5862032
	1 7/8"-12 UN	j5862402	j5862404	j5862406	j5862408	j5862410	j5862412	j5862416	j5862420	j5862424	j5862432
	2 1/2"-12 UN	j5863202	j5863204	j5863206	j5863208	j5863210	j5863212	j5863216	j5863220	j5863224	j5863232

- найбільш поширені типорозміри

j589 Адаптер під манометр JIC (різьба 1) x G BSP F (різьба 2),

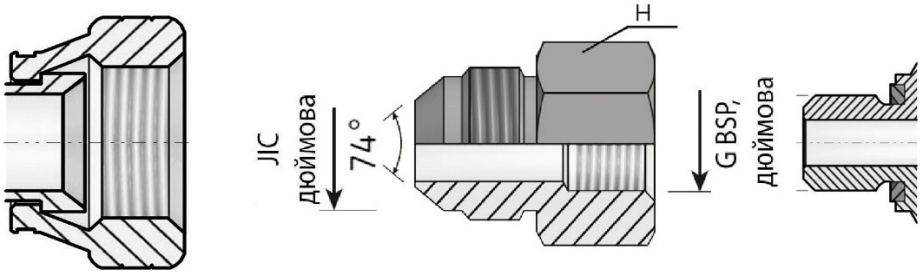

Адаптер під установку манометра / контрольної точки.
Адаптери JIC використовуються для з'єднання труб діаметром 1/4" - 2" (6 - 50 мм) з малою та середньою товщиною стінки і робочим тиском до 500 бар, забезпечують надійну герметичність при обтисканні труб у найжорсткіших умовах експлуатації.

		Різьба 2, внутрішня									
		G1/8"	G1/4"	G3/8"	G1/2"	G5/8"	G3/4"	G1"	G1 1/4"	G1 1/2"	G2"
Різьба 1, зовнішня з конусом 74°	3/8"-24 UNF	j5890302	j5890304	j5890306	j5890308	j5890310	j5890312	j5890316	j5890320	j5890324	j5890332
	7/16"-20 UNF	j5890402	j5890404	j5890406	j5890408	j5890410	j5890412	j5890416	j5890420	j5890424	j5890432
	1/2"-20 UNF	j5890502	j5890504	j5890506	j5890508	j5890510	j5890512	j5890516	j5890520	j5890524	j5890532
	9/16"-18 UNF	j5890602	j5890604	j5890606	j5890608	j5890610	j5890612	j5890616	j5890620	j5890624	j5890632
	3/4"-16 UNF	j5890802	j5890804	j5890806	j5890808	j5890810	j5890812	j5890816	j5890820	j5890824	j5890832
	7/8"-14 UNF	j5891002	j5891004	j5891006	j5891008	j5891010	j5891012	j5891016	j5891020	j5891024	j5891032
	1 1/16"-12 UN	j5891202	j5891204	j5891206	j5891208	j5891210	j5891212	j5891216	j5891220	j5891224	j5891232
	1 3/16"-12 UN	j5891402	j5891404	j5891406	j5891408	j5891410	j5891412	j5891416	j5891420	j5891424	j5891432
	1 5/16"-12 UN	j5891602	j5891604	j5891606	j5891608	j5891610	j5891612	j5891616	j5891620	j5891624	j5891632
	1 5/8"-12 UN	j5892002	j5892004	j5892006	j5892008	j5892010	j5892012	j5892016	j5892020	j5892024	j5892032
	1 7/8"-12 UN	j5892402	j5892404	j5892406	j5892408	j5892410	j5892412	j5892416	j5892420	j5892424	j5892432
	2 1/2"-12 UN	j5893202	j5893204	j5893206	j5893208	j5893210	j5893212	j5893216	j5893220	j5893224	j5893232

- найбільш поширені типорозміри

https://svidis.com.ua
Тел.: +380 (50) 487-52-15
e-mail: sales@svidis.com.ua

j587 Адаптер зі стяжною гайкою JIC (різьба 1) x JIC F (різьба 2),

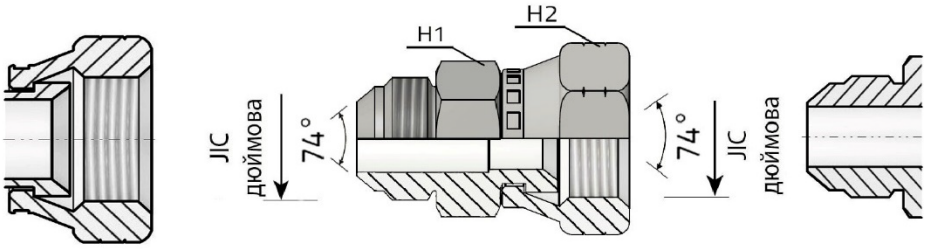

Адаптери JIC використовуються для з'єднання труб діаметром 1/4" - 2" (6 - 50 мм) з малою та середньою товщиною стінки і робочим тиском до 500 бар, забезпечують надійну герметичність при обтисканні труб у найжорсткіших умовах експлуатації.

		Різьба 2, внутрішня з конусом 74°											
		3/8"-24 UNF	7/16"-20 UNF	1/2"-20 UNF	9/16"-18 UNF	3/4"-16 UNF	7/8"-14 UNF	1 1/16"-12 UN	1 3/16"-12 UN	1 5/16"-12 UN	1 5/8"-12 UN	1 7/8"-12 UN	2 1/2"-12 UN
Різьба 1, зовнішня з конусом 74°	3/8"-24 UNF	j5870303	j5870304	j5870305	j5870306	j5870308	j5870310	j5870312	j5870314	j5870316	j5870320	j5870324	j5870332
	7/16"-20 UNF	j5870403	j5870404	j5870405	j5870406	j5870408	j5870410	j5870412	j5870414	j5870416	j5870420	j5870424	j5870432
	1/2"-20 UNF	j5870503	j5870504	j5870505	j5870506	j5870508	j5870510	j5870512	j5870514	j5870516	j5870520	j5870524	j5870532
	9/16"-18 UNF	j5870603	j5870604	j5870605	j5870606	j5870608	j5870610	j5870612	j5870614	j5870616	j5870620	j5870624	j5870632
	3/4"-16 UNF	j5870803	j5870804	j5870805	j5870806	j5870808	j5870810	j5870812	j5870814	j5870816	j5870820	j5870824	j5870832
	7/8"-14 UNF	j5871003	j5871004	j5871005	j5871006	j5871008	j5871010	j5871012	j5871014	j5871016	j5871020	j5871024	j5871032
	1 1/16"-12 UN	j5871203	j5871204	j5871205	j5871206	j5871208	j5871210	j5871212	j5871214	j5871216	j5871220	j5871224	j5871232
	1 3/16"-12 UN	j5871403	j5871404	j5871405	j5871406	j5871408	j5871410	j5871412	j5871414	j5871416	j5871420	j5871424	j5871432
	1 5/16"-12 UN	j5871603	j5871604	j5871605	j5871606	j5871608	j5871610	j5871612	j5871614	j5871616	j5871620	j5871624	j5871632
	1 5/8"-12 UN	j5872003	j5872004	j5872005	j5872006	j5872008	j5872010	j5872012	j5872014	j5872016	j5872020	j5872024	j5872032
	1 7/8"-12 UN	j5872403	j5872404	j5872405	j5872406	j5872408	j5872410	j5872412	j5872414	j5872416	j5872420	j5872424	j5872432
	2 1/2"-12 UN	j5873203	j5873204	j5873205	j5873206	j5873208	j5873210	j5873212	j5873214	j5873216	j5873220	j5873224	j5873232

- найбільш поширені типорозміри

j588 Адаптер зі стяжною гайкою JIC F (різьба 1) x G BSP (різьба 2),

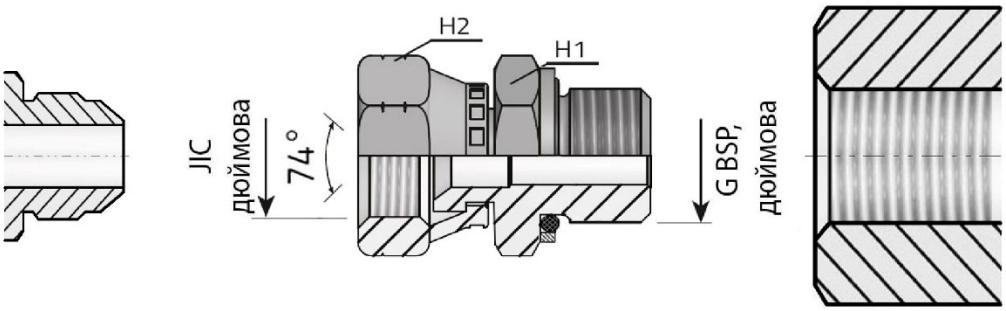

Адаптер вкрутний (порт-труба) зі стяжною гайкою та ущільнювальним кільцем.
Адаптери JIC використовуються для з'єднання труб діаметром 1/4" - 2" (6 - 50 мм) з малою та середньою товщиною стінки і робочим тиском до 500 бар, забезпечують надійну герметичність при обтисканні труб у найжорсткіших умовах експлуатації.

		Різьба 2, зовнішня, з ущільнювальним кільцем, монтаж в порт									
		G1/8"	G1/4"	G3/8"	G1/2"	G5/8"	G3/4"	G1"	G1 1/4"	G1 1/2"	G2"
Різьба 1, внутрішня з конусом 74°	3/8"-24 UNF	j5880302	j5880304	j5880306	j5880308	j5880310	j5880312	j5880316	j5880320	j5880324	j5880332
	7/16"-20 UNF	j5880402	j5880404	j5880406	j5880408	j5880410	j5880412	j5880416	j5880420	j5880424	j5880432
	1/2"-20 UNF	j5880502	j5880504	j5880506	j5880508	j5880510	j5880512	j5880516	j5880520	j5880524	j5880532
	9/16"-18 UNF	j5880602	j5880604	j5880606	j5880608	j5880610	j5880612	j5880616	j5880620	j5880624	j5880632
	3/4"-16 UNF	j5880802	j5880804	j5880806	j5880808	j5880810	j5880812	j5880816	j5880820	j5880824	j5880832
	7/8"-14 UNF	j5881002	j5881004	j5881006	j5881008	j5881010	j5881012	j5881016	j5881020	j5881024	j5881032
	1 1/16"-12 UN	j5881202	j5881204	j5881206	j5881208	j5881210	j5881212	j5881216	j5881220	j5881224	j5881232
	1 3/16"-12 UN	j5881402	j5881404	j5881406	j5881408	j5881410	j5881412	j5881416	j5881420	j5881424	j5881432
	1 5/16"-12 UN	j5881602	j5881604	j5881606	j5881608	j5881610	j5881612	j5881616	j5881620	j5881624	j5881632
	1 5/8"-12 UN	j5882002	j5882004	j5882006	j5882008	j5882010	j5882012	j5882016	j5882020	j5882024	j5882032
	1 7/8"-12 UN	j5882402	j5882404	j5882406	j5882408	j5882410	j5882412	j5882416	j5882420	j5882424	j5882432
	2 1/2"-12 UN	j5883202	j5883204	j5883206	j5883208	j5883210	j5883212	j5883216	j5883220	j5883224	j5883232

- найбільш поширені типорозміри

j595 Адаптер зі стяжною гайкою JIC F (різьба 1) x G BSP (різьба 2), ED

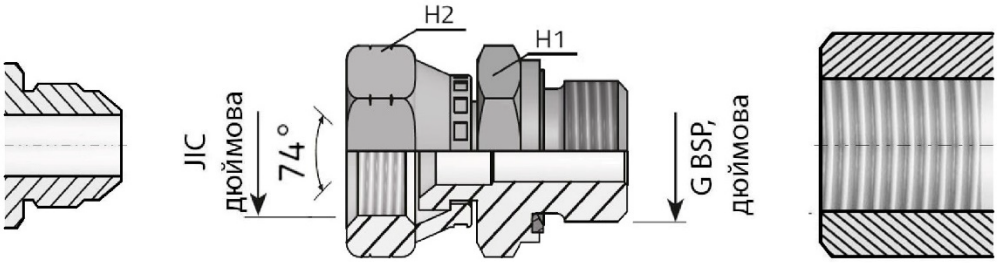

Адаптер вкрутний (порт-труба) зі стяжною гайкою та ущільнювальним кільцем типу ED (еластомірне, м'яке).
Адаптери JIC використовуються для з'єднання труб діаметром 1/4" - 2" (6 - 50 мм) з малою та середньою товщиною стінки і робочим тиском до 500 бар, забезпечують надійну герметичність при обтисканні труб у найжорсткіших умовах експлуатації.

		Різьба 2, зовнішня, з ущільнювальним кільцем, монтаж в порт									
		G1/8"	G1/4"	G3/8"	G1/2"	G5/8"	G3/4"	G1"	G1 1/4"	G1 1/2"	G2"
Різьба 1, внутрішня з конусом 74°	3/8"-24 UNF	j5950302	j5950304	j5950306	j5950308	j5950310	j5950312	j5950316	j5950320	j5950324	j5950332
	7/16"-20 UNF	j5950402	j5950404	j5950406	j5950408	j5950410	j5950412	j5950416	j5950420	j5950424	j5950432
	1/2"-20 UNF	j5950502	j5950504	j5950506	j5950508	j5950510	j5950512	j5950516	j5950520	j5950524	j5950532
	9/16"-18 UNF	j5950602	j5950604	j5950606	j5950608	j5950610	j5950612	j5950616	j5950620	j5950624	j5950632
	3/4"-16 UNF	j5950802	j5950804	j5950806	j5950808	j5950810	j5950812	j5950816	j5950820	j5950824	j5950832
	7/8"-14 UNF	j5951002	j5951004	j5951006	j5951008	j5951010	j5951012	j5951016	j5951020	j5951024	j5951032
	1 1/16"-12 UN	j5951202	j5951204	j5951206	j5951208	j5951210	j5951212	j5951216	j5951220	j5951224	j5951232
	1 3/16"-12 UN	j5951402	j5951404	j5951406	j5951408	j5951410	j5951412	j5951416	j5951420	j5951424	j5951432
	1 5/16"-12 UN	j5951602	j5951604	j5951606	j5951608	j5951610	j5951612	j5951616	j5951620	j5951624	j5951632
	1 5/8"-12 UN	j5952002	j5952004	j5952006	j5952008	j5952010	j5952012	j5952016	j5952020	j5952024	j5952032
	1 7/8"-12 UN	j5952402	j5952404	j5952406	j5952408	j5952410	j5952412	j5952416	j5952420	j5952424	j5952432
	2 1/2"-12 UN	j5953202	j5953204	j5953206	j5953208	j5953210	j5953212	j5953216	j5953220	j5953224	j5953232

- найбільш поширені типорозміри

j593 Адаптер-перехідник прохідний JIC (різьба 1) x NPTF F (різьба 2),

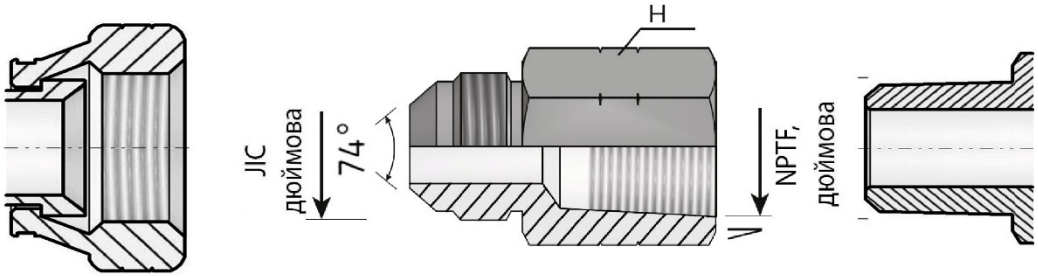

Адаптери JIC використовуються для з'єднання труб діаметром 1/4" - 2" (6 - 50 мм) з малою та середньою товщиною стінки
і робочим тиском до 500 бар, забезпечують надійну герметичність при обтисканні труб у найжорсткіших умовах експлуатації.

		Різьба 2, внутрішня конусна								
		1/8"-27 NPTF	1/4"-18 NPTF	3/8"-18 NPTF	1/2"-14 NPTF	3/4"-14 NPTF	1"-11 1/2 NPTF	1 1/4"-11 1/2 NPTF	1 1/2"-11 1/2 NPTF	2"-11 1/2 NPTF
Різьба 1, зовнішня з конусом 74°	3/8"-24 UNF	j5930302	j5930304	j5930306	j5930308	j5930312	j5930316	j5930320	j5930324	j5930332
	7/16"-20 UNF	j5930402	j5930404	j5930406	j5930408	j5930412	j5930416	j5930420	j5930424	j5930432
	1/2"-20 UNF	j5930502	j5930504	j5930506	j5930508	j5930512	j5930516	j5930520	j5930524	j5930532
	9/16"-18 UNF	j5930602	j5930604	j5930606	j5930608	j5930612	j5930616	j5930620	j5930624	j5930632
	3/4"-16 UNF	j5930802	j5930804	j5930806	j5930808	j5930812	j5930816	j5930820	j5930824	j5930832
	7/8"-14 UNF	j5931002	j5931004	j5931006	j5931008	j5931012	j5931016	j5931020	j5931024	j5931032
	1 1/16"-12 UN	j5931202	j5931204	j5931206	j5931208	j5931212	j5931216	j5931220	j5931224	j5931232
	1 3/16"-12 UN	j5931402	j5931404	j5931406	j5931408	j5931412	j5931416	j5931420	j5931424	j5931432
	1 5/16"-12 UN	j5931602	j5931604	j5931606	j5931608	j5931612	j5931616	j5931620	j5931624	j5931632
	1 5/8"-12 UN	j5932002	j5932004	j5932006	j5932008	j5932012	j5932016	j5932020	j5932024	j5932032
	1 7/8"-12 UN	j5932402	j5932404	j5932406	j5932408	j5932412	j5932416	j5932420	j5932424	j5932432
	2 1/2"-12 UN	j5933202	j5933204	j5933206	j5933208	j5933212	j5933216	j5933220	j5933224	j5933232

- найбільш поширені типорозміри

j594 Адаптер зі стяжною гайкою JIC F (різьба 1) x NPTF (різьба 2),

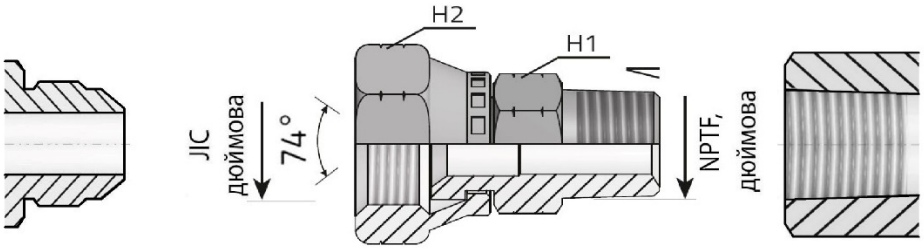

Адаптер вкрутний (порт-труба) зі стяжною гайкою.
Адаптери JIC використовуються для з'єднання труб діаметром 1/4" - 2" (6 - 50 мм) з малою та середньою товщиною стінки
і робочим тиском до 500 бар, забезпечують надійну герметичність при обтисканні труб у найжорсткіших умовах експлуатації.

		Різьба 2, зовнішня конусна								
		1/8"-27 NPTF	1/4"-18 NPTF	3/8"-18 NPTF	1/2"-14 NPTF	3/4"-14 NPTF	1"-11 1/2 NPTF	1 1/4"-11 1/2 NPTF	1 1/2"-11 1/2 NPTF	2"-11 1/2 NPTF
Різьба 1, внутрішня з конусом 74°	3/8"-24 UNF	j5940302	j5940304	j5940306	j5940308	j5940312	j5940316	j5940320	j5940324	j5940332
	7/16"-20 UNF	j5940402	j5940404	j5940406	j5940408	j5940412	j5940416	j5940420	j5940424	j5940432
	1/2"-20 UNF	j5940502	j5940504	j5940506	j5940508	j5940512	j5940516	j5940520	j5940524	j5940532
	9/16"-18 UNF	j5940602	j5940604	j5940606	j5940608	j5940612	j5940616	j5940620	j5940624	j5940632
	3/4"-16 UNF	j5940802	j5940804	j5940806	j5940808	j5940812	j5940816	j5940820	j5940824	j5940832
	7/8"-14 UNF	j5941002	j5941004	j5941006	j5941008	j5941012	j5941016	j5941020	j5941024	j5941032
	1 1/16"-12 UN	j5941202	j5941204	j5941206	j5941208	j5941212	j5941216	j5941220	j5941224	j5941232
	1 3/16"-12 UN	j5941402	j5941404	j5941406	j5941408	j5941412	j5941416	j5941420	j5941424	j5941432
	1 5/16"-12 UN	j5941602	j5941604	j5941606	j5941608	j5941612	j5941616	j5941620	j5941624	j5941632
	1 5/8"-12 UN	j5942002	j5942004	j5942006	j5942008	j5942012	j5942016	j5942020	j5942024	j5942032
	1 7/8"-12 UN	j5942402	j5942404	j5942406	j5942408	j5942412	j5942416	j5942420	j5942424	j5942432
	2 1/2"-12 UN	j5943202	j5943204	j5943206	j5943208	j5943212	j5943216	j5943220	j5943224	j5943232

- найбільш поширені типорозміри

j596 Адаптер зі стяжною гайкою JIC F (різьба 1) x SAE ORB (різьба 2),

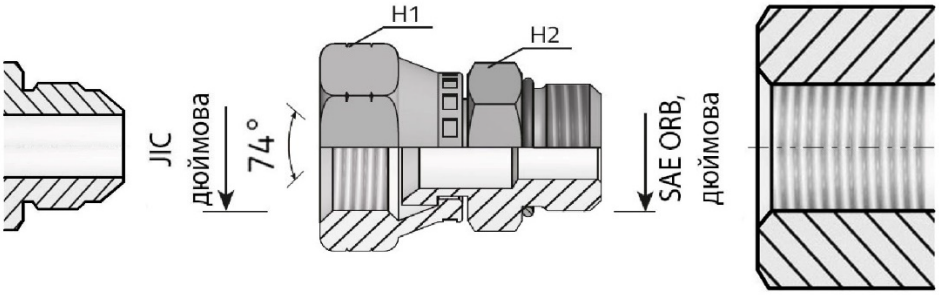

Адаптер вкрутний (порт-труба) зі стяжною гайкою та ущільнювальним кільцем.
Адаптери JIC використовуються для з'єднання труб діаметром 1/4" - 2" (6 - 50 мм) з малою та середньою товщиною стінки і робочим тиском до 500 бар, забезпечують надійну герметичність при обтисканні труб у найжорсткіших умовах експлуатації.

		Різьба 2, зовнішня, з ущільнювальним кільцем, монтаж в порт											
		3/8"-24 UNF	7/16"-20 UNF	1/2"-20 UNF	9/16"-18 UNF	3/4"-16 UNF	7/8"-14 UNF	1 1/16"-12 UN	1 3/16"-12 UN	1 5/16"-12 UN	1 5/8"-12 UN	1 7/8"-12 UN	2 1/2"-12 UN
Різьба 1, внутрішня з конусом 74°	3/8"-24 UNF	j5960303	j5960304	j5960305	j5960306	j5960308	j5960310	j5960312	j5960314	j5960316	j5960320	j5960324	j5960332
	7/16"-20 UNF	j5960403	j5960404	j5960405	j5960406	j5960408	j5960410	j5960412	j5960414	j5960416	j5960420	j5960424	j5960432
	1/2"-20 UNF	j5960503	j5960504	j5960505	j5960506	j5960508	j5960510	j5960512	j5960514	j5960516	j5960520	j5960524	j5960532
	9/16"-18 UNF	j5960603	j5960604	j5960605	j5960606	j5960608	j5960610	j5960612	j5960614	j5960616	j5960620	j5960624	j5960632
	3/4"-16 UNF	j5960803	j5960804	j5960805	j5960806	j5960808	j5960810	j5960812	j5960814	j5960816	j5960820	j5960824	j5960832
	7/8"-14 UNF	j5961003	j5961004	j5961005	j5961006	j5961008	j5961010	j5961012	j5961014	j5961016	j5961020	j5961024	j5961032
	1 1/16"-12 UN	j5961203	j5961204	j5961205	j5961206	j5961208	j5961210	j5961212	j5961214	j5961216	j5961220	j5961224	j5961232
	1 3/16"-12 UN	j5961403	j5961404	j5961405	j5961406	j5961408	j5961410	j5961412	j5961414	j5961416	j5961420	j5961424	j5961432
	1 5/16"-12 UN	j5961603	j5961604	j5961605	j5961606	j5961608	j5961610	j5961612	j5961614	j5961616	j5961620	j5961624	j5961632
	1 5/8"-12 UN	j5962003	j5962004	j5962005	j5962006	j5962008	j5962010	j5962012	j5962014	j5962016	j5962020	j5962024	j5962032
	1 7/8"-12 UN	j5962403	j5962404	j5962405	j5962406	j5962408	j5962410	j5962412	j5962414	j5962416	j5962420	j5962424	j5962432
	2 1/2"-12 UN	j5963203	j5963204	j5963205	j5963206	j5963208	j5963210	j5963212	j5963214	j5963216	j5963220	j5963224	j5963232

- найбільш поширені типорозміри

j597 Адаптер зі стяжною гайкою JIC F (різьба 1) x M (різьба 2),

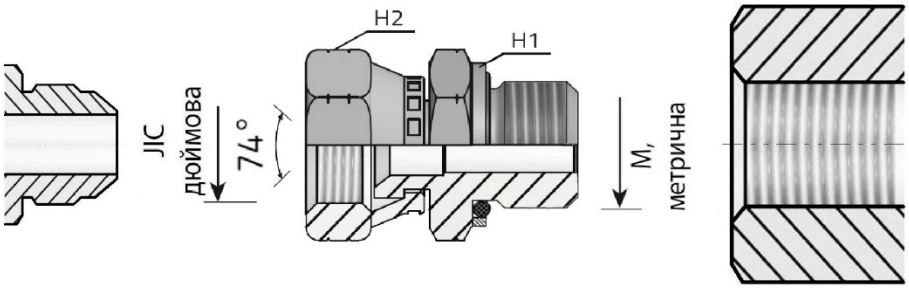

Адаптер вкрутний (порт-труба) зі стяжною гайкою та ущільнювальним кільцем.
Адаптери JIC використовуються для з'єднання труб діаметром 1/4" - 2" (6 - 50 мм) з малою та середньою товщиною стінки і робочим тиском до 500 бар, забезпечують надійну герметичність при обтисканні труб у найжорсткіших умовах експлуатації.

		Різьба 2, зовнішня, з ущільнювальним кільцем, монтаж в порт											
		M10x1,0	M12x1,5	M14x1,5	M16x1,5	M18x1,5	M20x1,5	M22x1,5	M26x1,5	M27x2,0	M33x2,0	M42x2,0	M48x2,0
Різьба 1, внутрішня з конусом 74°	3/8"-24 UNF	j5970310	j5970312	j5970314	j5970316	j5970318	j5970320	j5970322	j5970326	j5970327	j5970333	j5970342	j5970348
	7/16"-20 UNF	j5970410	j5970412	j5970414	j5970416	j5970418	j5970420	j5970422	j5970426	j5970427	j5970433	j5970442	j5970448
	1/2"-20 UNF	j5970510	j5970512	j5970514	j5970516	j5970518	j5970520	j5970522	j5970526	j5970527	j5970533	j5970542	j5970548
	9/16"-18 UNF	j5970610	j5970612	j5970614	j5970616	j5970618	j5970620	j5970622	j5970626	j5970627	j5970633	j5970642	j5970648
	3/4"-16 UNF	j5970810	j5970812	j5970814	j5970816	j5970818	j5970820	j5970822	j5970826	j5970827	j5970833	j5970842	j5970848
	7/8"-14 UNF	j5971010	j5971012	j5971014	j5971016	j5971018	j5971020	j5971022	j5971026	j5971027	j5971033	j5971042	j5971048
	1 1/16"-12 UN	j5971210	j5971212	j5971214	j5971216	j5971218	j5971220	j5971222	j5971226	j5971227	j5971233	j5971242	j5971248
	1 3/16"-12 UN	j5971410	j5971412	j5971414	j5971416	j5971418	j5971420	j5971422	j5971426	j5971427	j5971433	j5971442	j5971448
	1 5/16"-12 UN	j5971610	j5971612	j5971614	j5971616	j5971618	j5971620	j5971622	j5971626	j5971627	j5971633	j5971642	j5971648
	1 5/8"-12 UN	j5972010	j5972012	j5972014	j5972016	j5972018	j5972020	j5972022	j5972026	j5972027	j5972033	j5972042	j5972048
	1 7/8"-12 UN	j5972410	j5972412	j5972414	j5972416	j5972418	j5972420	j5972422	j5972426	j5972427	j5972433	j5972442	j5972448
	2 1/2"-12 UN	j5973210	j5973212	j5973214	j5973216	j5973218	j5973220	j5973222	j5973226	j5973227	j5973233	j5973242	j5973248

- найбільш поширені типорозміри

j598 Адаптер зі стяжними гайками JIC F (різьба 1) x JIC F (різьба 2),

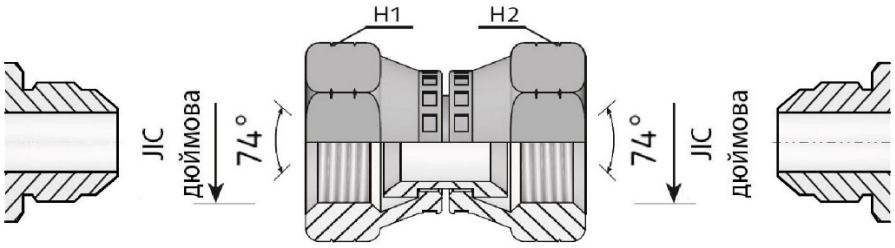

Адаптери JIC використовуються для з'єднання труб діаметром 1/4" - 2" (6 - 50 мм) з малою та середньою товщиною стінки і робочим тиском до 500 бар, забезпечують надійну герметичність при обтисканні труб у найжорсткіших умовах експлуатації.

		Різьба 2, внутрішня з конусом 74°											
		3/8"-24 UNF	7/16"-20 UNF	1/2"-20 UNF	9/16"-18 UNF	3/4"-16 UNF	7/8"-14 UNF	1 1/16"-12 UN	1 3/16"-12 UN	1 5/16"-12 UN	1 5/8"-12 UN	1 7/8"-12 UN	2 1/2"-12 UN
Різьба 1, внутрішня з конусом 74°	3/8"-24 UNF	j5980303	j5980304	j5980305	j5980306	j5980308	j5980310	j5980312	j5980314	j5980316	j5980320	j5980324	j5980332
	7/16"-20 UNF	j5980403	j5980404	j5980405	j5980406	j5980408	j5980410	j5980412	j5980414	j5980416	j5980420	j5980424	j5980432
	1/2"-20 UNF	j5980503	j5980504	j5980505	j5980506	j5980508	j5980510	j5980512	j5980514	j5980516	j5980520	j5980524	j5980532
	9/16"-18 UNF	j5980603	j5980604	j5980605	j5980606	j5980608	j5980610	j5980612	j5980614	j5980616	j5980620	j5980624	j5980632
	3/4"-16 UNF	j5980803	j5980804	j5980805	j5980806	j5980808	j5980810	j5980812	j5980814	j5980816	j5980820	j5980824	j5980832
	7/8"-14 UNF	j5981003	j5981004	j5981005	j5981006	j5981008	j5981010	j5981012	j5981014	j5981016	j5981020	j5981024	j5981032
	1 1/16"-12 UN	j5981203	j5981204	j5981205	j5981206	j5981208	j5981210	j5981212	j5981214	j5981216	j5981220	j5981224	j5981232
	1 3/16"-12 UN	j5981403	j5981404	j5981405	j5981406	j5981408	j5981410	j5981412	j5981414	j5981416	j5981420	j5981424	j5981432
	1 5/16"-12 UN	j5981603	j5981604	j5981605	j5981606	j5981608	j5981610	j5981612	j5981614	j5981616	j5981620	j5981624	j5981632
	1 5/8"-12 UN	j5982003	j5982004	j5982005	j5982006	j5982008	j5982010	j5982012	j5982014	j5982016	j5982020	j5982024	j5982032
	1 7/8"-12 UN	j5982403	j5982404	j5982405	j5982406	j5982408	j5982410	j5982412	j5982414	j5982416	j5982420	j5982424	j5982432
	2 1/2"-12 UN	j5983203	j5983204	j5983205	j5983206	j5983208	j5983210	j5983212	j5983214	j5983216	j5983220	j5983224	j5983232

- найбільш поширені типорозміри

j599 Адаптер під манометр JIC F (різьба 1) x G BSP F (різьба 2),

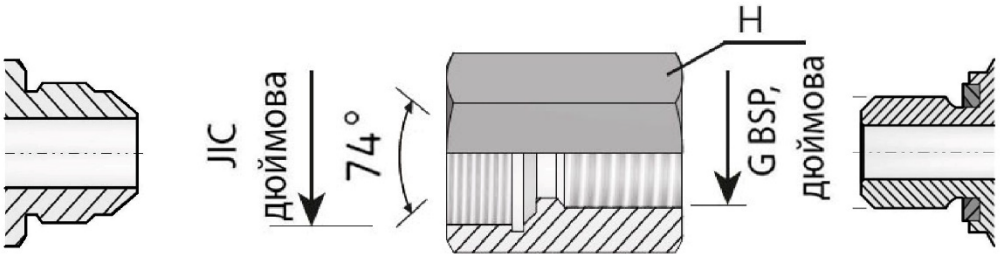

Адаптер під установку манометра / контрольної точки.
Адаптери JIC використовуються для з'єднання труб діаметром 1/4" - 2" (6 - 50 мм) з малою та середньою товщиною стінки і робочим тиском до 500 бар, забезпечують надійну герметичність при обтисканні труб у найжорсткіших умовах експлуатації.

		Різьба 2, внутрішня									
		G1/8"	G1/4"	G3/8"	G1/2"	G5/8"	G3/4"	G1"	G1 1/4"	G1 1/2"	G2"
Різьба 1, внутрішня з конусом 74°	3/8"-24 UNF	j5990302	j5990304	j5990306	j5990308	j5990310	j5990312	j5990316	j5990320	j5990324	j5990332
	7/16"-20 UNF	j5990402	j5990404	j5990406	j5990408	j5990410	j5990412	j5990416	j5990420	j5990424	j5990432
	1/2"-20 UNF	j5990502	j5990504	j5990506	j5990508	j5990510	j5990512	j5990516	j5990520	j5990524	j5990532
	9/16"-18 UNF	j5990602	j5990604	j5990606	j5990608	j5990610	j5990612	j5990616	j5990620	j5990624	j5990632
	3/4"-16 UNF	j5990802	j5990804	j5990806	j5990808	j5990810	j5990812	j5990816	j5990820	j5990824	j5990832
	7/8"-14 UNF	j5991002	j5991004	j5991006	j5991008	j5991010	j5991012	j5991016	j5991020	j5991024	j5991032
	1 1/16"-12 UN	j5991202	j5991204	j5991206	j5991208	j5991210	j5991212	j5991216	j5991220	j5991224	j5991232
	1 3/16"-12 UN	j5991402	j5991404	j5991406	j5991408	j5991410	j5991412	j5991416	j5991420	j5991424	j5991432
	1 5/16"-12 UN	j5991602	j5991604	j5991606	j5991608	j5991610	j5991612	j5991616	j5991620	j5991624	j5991632
	1 5/8"-12 UN	j5992002	j5992004	j5992006	j5992008	j5992010	j5992012	j5992016	j5992020	j5992024	j5992032
	1 7/8"-12 UN	j5992402	j5992404	j5992406	j5992408	j5992410	j5992412	j5992416	j5992420	j5992424	j5992432
	2 1/2"-12 UN	j5993202	j5993204	j5993206	j5993208	j5993210	j5993212	j5993216	j5993220	j5993224	j5993232

- найбільш поширені типорозміри

https://svidis.com.ua
Тел.: +380 (50) 487-52-15
e-mail: sales@svidis.com.ua

Кутові

j350 Адаптер кутовий 45° JIC (різьба 1) x NPTF (різьба 2),

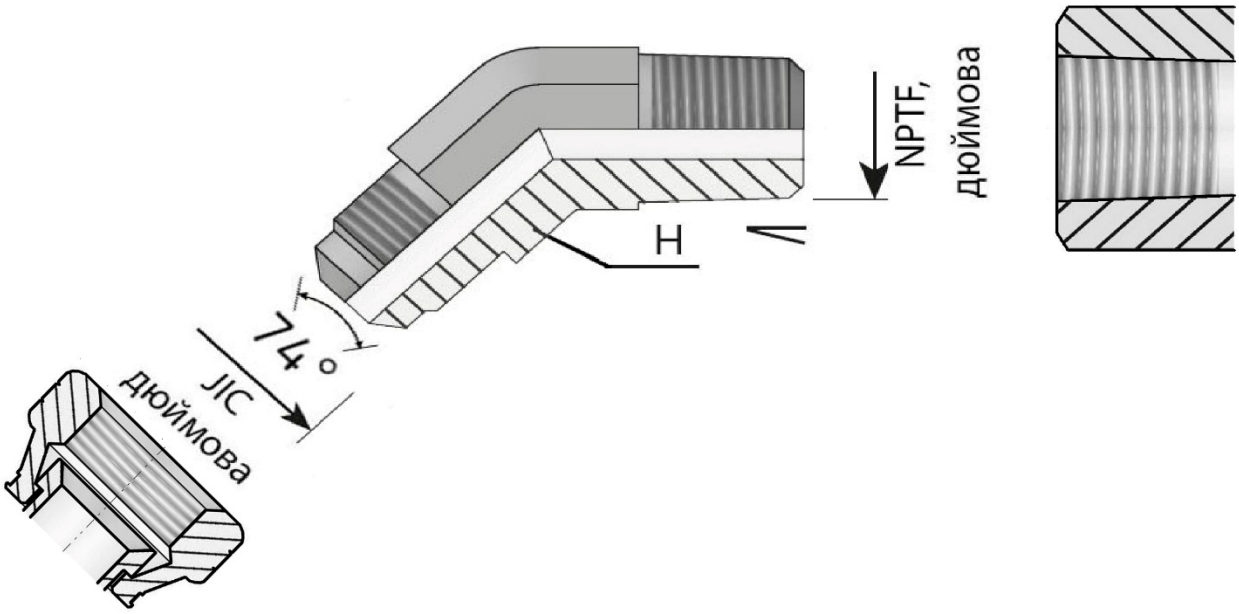

Адаптери JIC використовуються для з'єднання труб діаметром 1/4" - 2" (6 - 50 мм) з малою та середньою товщиною стінки і робочим тиском до 500 бар, забезпечують надійну герметичність при обтисканні труб у найжорсткіших умовах експлуатації.

		Різьба 2, зовнішня конусна								
		1/8"-27 NPTF	1/4"-18 NPTF	3/8"-18 NPTF	1/2"-14 NPTF	3/4"-14 NPTF	1"-11 1/2 NPTF	1 1/4"-11 1/2 NPTF	1 1/2"-11 1/2 NPTF	2"-11 1/2 NPTF
Різьба 1, зовнішня з конусом 74°	3/8"-24 UNF	j3500302	j3500304	j3500306	j3500308	j3500312	j3500316	j3500320	j3500324	j3500332
	7/16"-20 UNF	j3500402	j3500404	j3500406	j3500408	j3500412	j3500416	j3500420	j3500424	j3500432
	1/2"-20 UNF	j3500502	j3500504	j3500506	j3500508	j3500512	j3500516	j3500520	j3500524	j3500532
	9/16"-18 UNF	j3500602	j3500604	j3500606	j3500608	j3500612	j3500616	j3500620	j3500624	j3500632
	3/4"-16 UNF	j3500802	j3500804	j3500806	j3500808	j3500812	j3500816	j3500820	j3500824	j3500832
	7/8"-14 UNF	j3501002	j3501004	j3501006	j3501008	j3501012	j3501016	j3501020	j3501024	j3501032
	1 1/16"-12 UN	j3501202	j3501204	j3501206	j3501208	j3501212	j3501216	j3501220	j3501224	j3501232
	1 3/16"-12 UN	j3501402	j3501404	j3501406	j3501408	j3501412	j3501416	j3501420	j3501424	j3501432
	1 5/16"-12 UN	j3501602	j3501604	j3501606	j3501608	j3501612	j3501616	j3501620	j3501624	j3501632
	1 5/8"-12 UN	j3502002	j3502004	j3502006	j3502008	j3502012	j3502016	j3502020	j3502024	j3502032
	1 7/8"-12 UN	j3502402	j3502404	j3502406	j3502408	j3502412	j3502416	j3502420	j3502424	j3502432
	2 1/2"-12 UN	j3503202	j3503204	j3503206	j3503208	j3503212	j3503216	j3503220	j3503224	j3503232

- найбільш поширені типорозміри

https://svidis.com.ua
Тел.: +380 (50) 487-52-15
e-mail: sales@svidis.com.ua

j351 Адаптер кутовий 45° зі стяжною гайкою JIC (різьба 1) x JIC F (різьба 2),

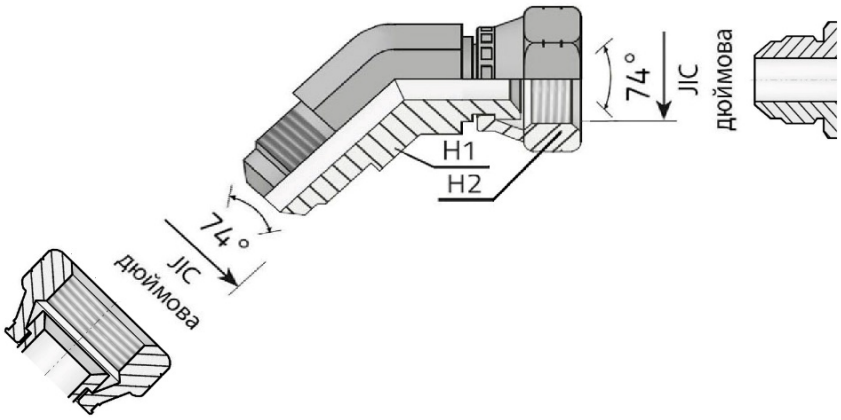

Адаптери JIC використовуються для з'єднання труб діаметром 1/4" - 2" (6 - 50 мм) з малою та середньою товщиною стінки і робочим тиском до 500 бар, забезпечують надійну герметичність при обтисканні труб у найжорсткіших умовах експлуатації.

		Різьба 2, внутрішня з конусом 74°											
		3/8"-24 UNF	7/16"-20 UNF	1/2"-20 UNF	9/16"-18 UNF	3/4"-16 UNF	7/8"-14 UNF	1 1/16"-12 UN	1 3/16"-12 UN	1 5/16"-12 UN	1 5/8"-12 UN	1 7/8"-12 UN	2 1/2"-12 UN
Різьба 1, зовнішня з конусом 74°	3/8"-24 UNF	j3510303	j3510304	j3510305	j3510306	j3510308	j3510310	j3510312	j3510314	j3510316	j3510320	j3510324	j3510332
	7/16"-20 UNF	j3510403	j3510404	j3510405	j3510406	j3510408	j3510410	j3510412	j3510414	j3510416	j3510420	j3510424	j3510432
	1/2"-20 UNF	j3510503	j3510504	j3510505	j3510506	j3510508	j3510510	j3510512	j3510514	j3510516	j3510520	j3510524	j3510532
	9/16"-18 UNF	j3510603	j3510604	j3510605	j3510606	j3510608	j3510610	j3510612	j3510614	j3510616	j3510620	j3510624	j3510632
	3/4"-16 UNF	j3510803	j3510804	j3510805	j3510806	j3510808	j3510810	j3510812	j3510814	j3510816	j3510820	j3510824	j3510832
	7/8"-14 UNF	j3511003	j3511004	j3511005	j3511006	j3511008	j3511010	j3511012	j3511014	j3511016	j3511020	j3511024	j3511032
	1 1/16"-12 UN	j3511203	j3511204	j3511205	j3511206	j3511208	j3511210	j3511212	j3511214	j3511216	j3511220	j3511224	j3511232
	1 3/16"-12 UN	j3511403	j3511404	j3511405	j3511406	j3511408	j3511410	j3511412	j3511414	j3511416	j3511420	j3511424	j3511432
	1 5/16"-12 UN	j3511603	j3511604	j3511605	j3511606	j3511608	j3511610	j3511612	j3511614	j3511616	j3511620	j3511624	j3511632
	1 5/8"-12 UN	j3512003	j3512004	j3512005	j3512006	j3512008	j3512010	j3512012	j3512014	j3512016	j3512020	j3512024	j3512032
	1 7/8"-12 UN	j3512403	j3512404	j3512405	j3512406	j3512408	j3512410	j3512412	j3512414	j3512416	j3512420	j3512424	j3512432
	2 1/2"-12 UN	j3513203	j3513204	j3513205	j3513206	j3513208	j3513210	j3513212	j3513214	j3513216	j3513220	j3513224	j3513232

- найбільш поширені типорозміри

j352 Адаптер кутовий 45° регулюємий JIC (різьба 1) x BSP (різьба 2),

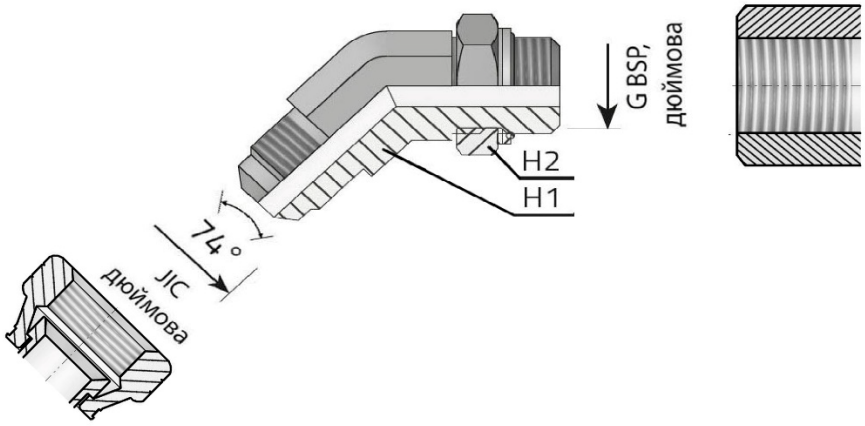

Адаптер регулюємий вкрутний (порт-труба) з ущільнювальним кільцем.
Адаптери JIC використовуються для з'єднання труб діаметром 1/4" - 2" (6 - 50 мм) з малою та середньою товщиною стінки і робочим тиском до 500 бар, забезпечують надійну герметичність при обтисканні труб у найжорсткіших умовах експлуатації.

		Різьба 2, зовнішня, з ущільнювальним кільцем, монтаж в порт									
		G1/8"	G1/4"	G3/8"	G1/2"	G5/8"	G3/4"	G1"	G1 1/4"	G1 1/2"	G2"
Різьба 1, зовнішня з конусом 74°	3/8"-24 UNF	j3520302	j3520304	j3520306	j3520308	j3520310	j3520312	j3520316	j3520320	j3520324	j3520332
	7/16"-20 UNF	j3520402	j3520404	j3520406	j3520408	j3520410	j3520412	j3520416	j3520420	j3520424	j3520432
	1/2"-20 UNF	j3520502	j3520504	j3520506	j3520508	j3520510	j3520512	j3520516	j3520520	j3520524	j3520532
	9/16"-18 UNF	j3520602	j3520604	j3520606	j3520608	j3520610	j3520612	j3520616	j3520620	j3520624	j3520632
	3/4"-16 UNF	j3520802	j3520804	j3520806	j3520808	j3520810	j3520812	j3520816	j3520820	j3520824	j3520832
	7/8"-14 UNF	j3521002	j3521004	j3521006	j3521008	j3521010	j3521012	j3521016	j3521020	j3521024	j3521032
	1 1/16"-12 UN	j3521202	j3521204	j3521206	j3521208	j3521210	j3521212	j3521216	j3521220	j3521224	j3521232
	1 3/16"-12 UN	j3521402	j3521404	j3521406	j3521408	j3521410	j3521412	j3521416	j3521420	j3521424	j3521432
	1 5/16"-12 UN	j3521602	j3521604	j3521606	j3521608	j3521610	j3521612	j3521616	j3521620	j3521624	j3521632
	1 5/8"-12 UN	j3522002	j3522004	j3522006	j3522008	j3522010	j3522012	j3522016	j3522020	j3522024	j3522032
	1 7/8"-12 UN	j3522402	j3522404	j3522406	j3522408	j3522410	j3522412	j3522416	j3522420	j3522424	j3522432
	2 1/2"-12 UN	j3523202	j3523204	j3523206	j3523208	j3523210	j3523212	j3523216	j3523220	j3523224	j3523232

- найбільш поширені типорозміри

j353 Адаптер кутовий 45° перебірний JIC (різьба 1) x JIC (різьба 2),

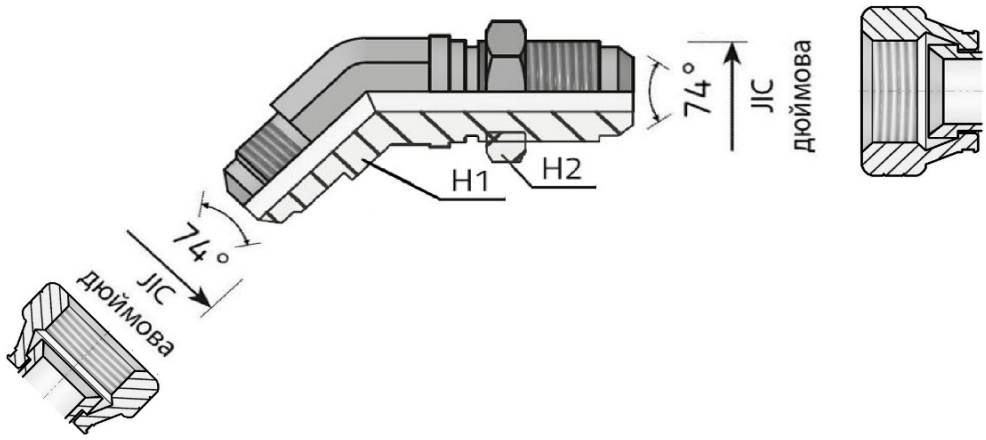

Адаптери JIC використовуються для з'єднання труб діаметром 1/4" - 2" (6 - 50 мм) з малою та середньою товщиною стінки і робочим тиском до 500 бар, забезпечують надійну герметичність при обтисканні труб у найжорсткіших умовах експлуатації.

		Різьба 2, зовнішня з конусом 74°											
		3/8"-24 UNF	7/16"-20 UNF	1/2"-20 UNF	9/16"-18 UNF	3/4"-16 UNF	7/8"-14 UNF	1 1/16"-12 UN	1 3/16"-12 UN	1 5/16"-12 UN	1 5/8"-12 UN	1 7/8"-12 UN	2 1/2"-12 UN
Різьба 1, зовнішня з конусом 74°	3/8"-24 UNF	j3530303	j3530304	j3530305	j3530306	j3530308	j3530310	j3530312	j3530314	j3530316	j3530320	j3530324	j3530332
	7/16"-20 UNF	j3530403	j3530404	j3530405	j3530406	j3530408	j3530410	j3530412	j3530414	j3530416	j3530420	j3530424	j3530432
	1/2"-20 UNF	j3530503	j3530504	j3530505	j3530506	j3530508	j3530510	j3530512	j3530514	j3530516	j3530520	j3530524	j3530532
	9/16"-18 UNF	j3530603	j3530604	j3530605	j3530606	j3530608	j3530610	j3530612	j3530614	j3530616	j3530620	j3530624	j3530632
	3/4"-16 UNF	j3530803	j3530804	j3530805	j3530806	j3530808	j3530810	j3530812	j3530814	j3530816	j3530820	j3530824	j3530832
	7/8"-14 UNF	j3531003	j3531004	j3531005	j3531006	j3531008	j3531010	j3531012	j3531014	j3531016	j3531020	j3531024	j3531032
	1 1/16"-12 UN	j3531203	j3531204	j3531205	j3531206	j3531208	j3531210	j3531212	j3531214	j3531216	j3531220	j3531224	j3531232
	1 3/16"-12 UN	j3531403	j3531404	j3531405	j3531406	j3531408	j3531410	j3531412	j3531414	j3531416	j3531420	j3531424	j3531432
	1 5/16"-12 UN	j3531603	j3531604	j3531605	j3531606	j3531608	j3531610	j3531612	j3531614	j3531616	j3531620	j3531624	j3531632
	1 5/8"-12 UN	j3532003	j3532004	j3532005	j3532006	j3532008	j3532010	j3532012	j3532014	j3532016	j3532020	j3532024	j3532032
	1 7/8"-12 UN	j3532403	j3532404	j3532405	j3532406	j3532408	j3532410	j3532412	j3532414	j3532416	j3532420	j3532424	j3532432
	2 1/2"-12 UN	j3533203	j3533204	j3533205	j3533206	j3533208	j3533210	j3533212	j3533214	j3533216	j3533220	j3533224	j3533232

- найбільш поширені типорозміри

j354 Адаптер кутовий 45° регулюємий JIC (різьба 1) x SAE ORB (різьба 2),

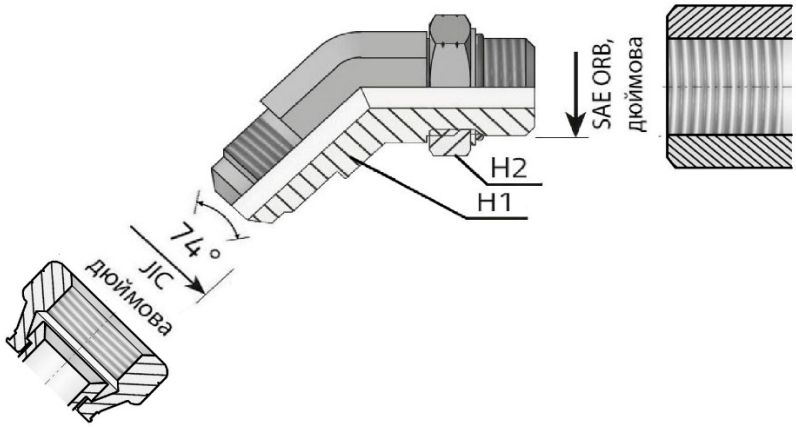

Адаптер регулюємий вкрутний (порт-труба) з ущільнювальним кільцем.
Адаптери JIC використовуються для з'єднання труб діаметром 1/4" - 2" (6 - 50 мм) з малою та середньою товщиною стінки і робочим тиском до 500 бар, забезпечують надійну герметичність при обтисканні труб у найжорсткіших умовах експлуатації.

		Різьба 2, зовнішня, з ущільнювальним кільцем, монтаж в порт											
		3/8"-24 UNF	7/16"-20 UNF	1/2"-20 UNF	9/16"-18 UNF	3/4"-16 UNF	7/8"-14 UNF	1 1/16"-12 UN	1 3/16"-12 UN	1 5/16"-12 UN	1 5/8"-12 UN	1 7/8"-12 UN	2 1/2"-12 UN
Різьба 1, зовнішня з конусом 74°	3/8"-24 UNF	j3540303	j3540304	j3540305	j3540306	j3540308	j3540310	j3540312	j3540314	j3540316	j3540320	j3540324	j3540332
	7/16"-20 UNF	j3540403	j3540404	j3540405	j3540406	j3540408	j3540410	j3540412	j3540414	j3540416	j3540420	j3540424	j3540432
	1/2"-20 UNF	j3540503	j3540504	j3540505	j3540506	j3540508	j3540510	j3540512	j3540514	j3540516	j3540520	j3540524	j3540532
	9/16"-18 UNF	j3540603	j3540604	j3540605	j3540606	j3540608	j3540610	j3540612	j3540614	j3540616	j3540620	j3540624	j3540632
	3/4"-16 UNF	j3540803	j3540804	j3540805	j3540806	j3540808	j3540810	j3540812	j3540814	j3540816	j3540820	j3540824	j3540832
	7/8"-14 UNF	j3541003	j3541004	j3541005	j3541006	j3541008	j3541010	j3541012	j3541014	j3541016	j3541020	j3541024	j3541032
	1 1/16"-12 UN	j3541203	j3541204	j3541205	j3541206	j3541208	j3541210	j3541212	j3541214	j3541216	j3541220	j3541224	j3541232
	1 3/16"-12 UN	j3541403	j3541404	j3541405	j3541406	j3541408	j3541410	j3541412	j3541414	j3541416	j3541420	j3541424	j3541432
	1 5/16"-12 UN	j3541603	j3541604	j3541605	j3541606	j3541608	j3541610	j3541612	j3541614	j3541616	j3541620	j3541624	j3541632
	1 5/8"-12 UN	j3542003	j3542004	j3542005	j3542006	j3542008	j3542010	j3542012	j3542014	j3542016	j3542020	j3542024	j3542032
	1 7/8"-12 UN	j3542403	j3542404	j3542405	j3542406	j3542408	j3542410	j3542412	j3542414	j3542416	j3542420	j3542424	j3542432
	2 1/2"-12 UN	j3543203	j3543204	j3543205	j3543206	j3543208	j3543210	j3543212	j3543214	j3543216	j3543220	j3543224	j3543232

- найбільш поширені типорозміри

j355 Адаптер кутовий 90° JIC (різьба 1) x JIC (різьба 2),

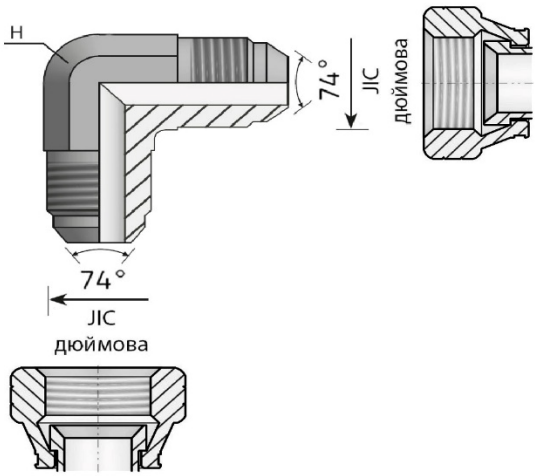

Адаптери JIC використовуються для з'єднання труб діаметром 1/4" - 2" (6 - 50 мм) з малою та середньою товщиною стінки і робочим тиском до 500 бар, забезпечують надійну герметичність при обтисканні труб у найжорсткіших умовах експлуатації.

		Різьба 2, зовнішня з конусом 74°											
		3/8"-24 UNF	7/16"-20 UNF	1/2"-20 UNF	9/16"-18 UNF	3/4"-16 UNF	7/8"-14 UNF	1 1/16"-12 UN	1 3/16"-12 UN	1 5/16"-12 UN	1 5/8"-12 UN	1 7/8"-12 UN	2 1/2"-12 UN
Різьба 1, зовнішня з конусом 74°	3/8"-24 UNF	j3550303	j3550304	j3550305	j3550306	j3550308	j3550310	j3550312	j3550314	j3550316	j3550320	j3550324	j3550332
	7/16"-20 UNF	j3550403	j3550404	j3550405	j3550406	j3550408	j3550410	j3550412	j3550414	j3550416	j3550420	j3550424	j3550432
	1/2"-20 UNF	j3550503	j3550504	j3550505	j3550506	j3550508	j3550510	j3550512	j3550514	j3550516	j3550520	j3550524	j3550532
	9/16"-18 UNF	j3550603	j3550604	j3550605	j3550606	j3550608	j3550610	j3550612	j3550614	j3550616	j3550620	j3550624	j3550632
	3/4"-16 UNF	j3550803	j3550804	j3550805	j3550806	j3550808	j3550810	j3550812	j3550814	j3550816	j3550820	j3550824	j3550832
	7/8"-14 UNF	j3551003	j3551004	j3551005	j3551006	j3551008	j3551010	j3551012	j3551014	j3551016	j3551020	j3551024	j3551032
	1 1/16"-12 UN	j3551203	j3551204	j3551205	j3551206	j3551208	j3551210	j3551212	j3551214	j3551216	j3551220	j3551224	j3551232
	1 3/16"-12 UN	j3551403	j3551404	j3551405	j3551406	j3551408	j3551410	j3551412	j3551414	j3551416	j3551420	j3551424	j3551432
	1 5/16"-12 UN	j3551603	j3551604	j3551605	j3551606	j3551608	j3551610	j3551612	j3551614	j3551616	j3551620	j3551624	j3551632
	1 5/8"-12 UN	j3552003	j3552004	j3552005	j3552006	j3552008	j3552010	j3552012	j3552014	j3552016	j3552020	j3552024	j3552032
	1 7/8"-12 UN	j3552403	j3552404	j3552405	j3552406	j3552408	j3552410	j3552412	j3552414	j3552416	j3552420	j3552424	j3552432
	2 1/2"-12 UN	j3553203	j3553204	j3553205	j3553206	j3553208	j3553210	j3553212	j3553214	j3553216	j3553220	j3553224	j3553232

- найбільш поширені типорозміри

j356 Адаптер кутовий 90° JIC (різьба 1) x NPTF (різьба 2),

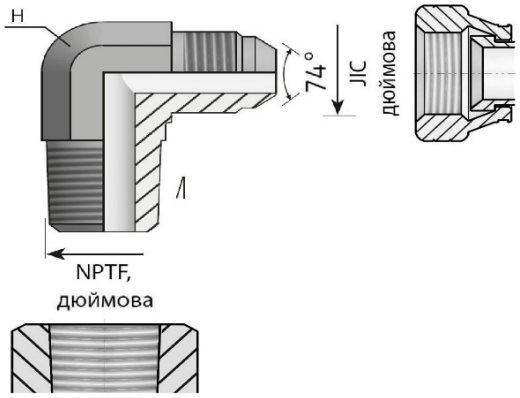

Адаптери JIC використовуються для з'єднання труб діаметром 1/4" - 2" (6 - 50 мм) з малою та середньою товщиною стінки і робочим тиском до 500 бар, забезпечують надійну герметичність при обтисканні труб у найжорсткіших умовах експлуатації.

		Різьба 2, зовнішня конусна								
		1/8"-27 NPTF	1/4"-18 NPTF	3/8"-18 NPTF	1/2"-14 NPTF	3/4"-14 NPTF	1"-11 1/2 NPTF	1 1/4"-11 1/2 NPTF	1 1/2"-11 1/2 NPTF	2"-11 1/2 NPTF
Різьба 1, зовнішня з конусом 74°	3/8"-24 UNF	j3560302	j3560304	j3560306	j3560308	j3560312	j3560316	j3560320	j3560324	j3560332
	7/16"-20 UNF	j3560402	j3560404	j3560406	j3560408	j3560412	j3560416	j3560420	j3560424	j3560432
	1/2"-20 UNF	j3560502	j3560504	j3560506	j3560508	j3560512	j3560516	j3560520	j3560524	j3560532
	9/16"-18 UNF	j3560602	j3560604	j3560606	j3560608	j3560612	j3560616	j3560620	j3560624	j3560632
	3/4"-16 UNF	j3560802	j3560804	j3560806	j3560808	j3560812	j3560816	j3560820	j3560824	j3560832
	7/8"-14 UNF	j3561002	j3561004	j3561006	j3561008	j3561012	j3561016	j3561020	j3561024	j3561032
	1 1/16"-12 UN	j3561202	j3561204	j3561206	j3561208	j3561212	j3561216	j3561220	j3561224	j3561232
	1 3/16"-12 UN	j3561402	j3561404	j3561406	j3561408	j3561412	j3561416	j3561420	j3561424	j3561432
	1 5/16"-12 UN	j3561602	j3561604	j3561606	j3561608	j3561612	j3561616	j3561620	j3561624	j3561632
	1 5/8"-12 UN	j3562002	j3562004	j3562006	j3562008	j3562012	j3562016	j3562020	j3562024	j3562032
	1 7/8"-12 UN	j3562402	j3562404	j3562406	j3562408	j3562412	j3562416	j3562420	j3562424	j3562432
	2 1/2"-12 UN	j3563202	j3563204	j3563206	j3563208	j3563212	j3563216	j3563220	j3563224	j3563232

- найбільш поширені типорозміри

j357 Адаптер кутовий 90° регулюємий JIC (різьба 1) x BSP (різьба 2),

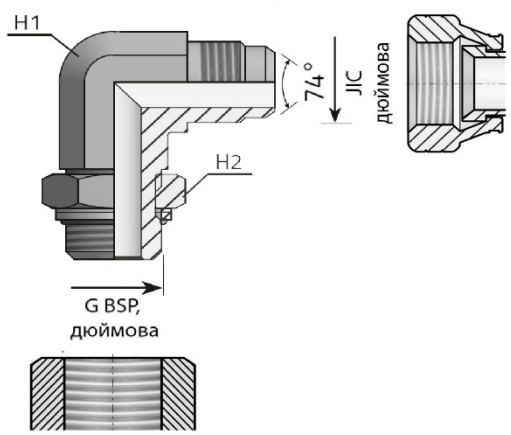

Адаптер регулюємий вкрутний (порт-труба) з ущільнювальним кільцем.
Адаптери JIC використовуються для з'єднання труб діаметром 1/4" - 2" (6 - 50 мм) з малою та середньою товщиною стінки і робочим тиском до 500 бар, забезпечують надійну герметичність при обтисканні труб у найжорсткіших умовах експлуатації.

		Різьба 2, зовнішня, з ущільнювальним кільцем, монтаж в порт									
		G1/8"	G1/4"	G3/8"	G1/2"	G5/8"	G3/4"	G1"	G1 1/4"	G1 1/2"	G2"
Різьба 1, зовнішня з конусом 74°	3/8"-24 UNF	j3570302	j3570304	j3570306	j3570308	j3570310	j3570312	j3570316	j3570320	j3570324	j3570332
	7/16"-20 UNF	j3570402	j3570404	j3570406	j3570408	j3570410	j3570412	j3570416	j3570420	j3570424	j3570432
	1/2"-20 UNF	j3570502	j3570504	j3570506	j3570508	j3570510	j3570512	j3570516	j3570520	j3570524	j3570532
	9/16"-18 UNF	j3570602	j3570604	j3570606	j3570608	j3570610	j3570612	j3570616	j3570620	j3570624	j3570632
	3/4"-16 UNF	j3570802	j3570804	j3570806	j3570808	j3570810	j3570812	j3570816	j3570820	j3570824	j3570832
	7/8"-14 UNF	j3571002	j3571004	j3571006	j3571008	j3571010	j3571012	j3571016	j3571020	j3571024	j3571032
	1 1/16"-12 UN	j3571202	j3571204	j3571206	j3571208	j3571210	j3571212	j3571216	j3571220	j3571224	j3571232
	1 3/16"-12 UN	j3571402	j3571404	j3571406	j3571408	j3571410	j3571412	j3571416	j3571420	j3571424	j3571432
	1 5/16"-12 UN	j3571602	j3571604	j3571606	j3571608	j3571610	j3571612	j3571616	j3571620	j3571624	j3571632
	1 5/8"-12 UN	j3572002	j3572004	j3572006	j3572008	j3572010	j3572012	j3572016	j3572020	j3572024	j3572032
	1 7/8"-12 UN	j3572402	j3572404	j3572406	j3572408	j3572410	j3572412	j3572416	j3572420	j3572424	j3572432
	2 1/2"-12 UN	j3573202	j3573204	j3573206	j3573208	j3573210	j3573212	j3573216	j3573220	j3573224	j3573232

- найбільш поширені типорозміри

j358 Адаптер кутовий 90° регулюємий JIC (різьба 1) x SAE ORB (різьба 2),

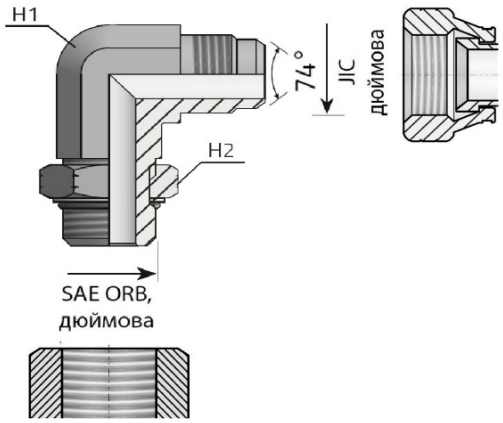

Адаптер регулюємий вкрутний (порт-труба) з ущільнювальним кільцем.
Адаптери JIC використовуються для з'єднання труб діаметром 1/4" - 2" (6 - 50 мм) з малою та середньою товщиною стінки і робочим тиском до 500 бар, забезпечують надійну герметичність при обтисканні труб у найжорсткіших умовах експлуатації.

		Різьба 2, зовнішня, з ущільнювальним кільцем, монтаж в порт											
		3/8"-24 UNF	7/16"-20 UNF	1/2"-20 UNF	9/16"-18 UNF	3/4"-16 UNF	7/8"-14 UNF	1 1/16"-12 UN	1 3/16"-12 UN	1 5/16"-12 UN	1 5/8"-12 UN	1 7/8"-12 UN	2 1/2"-12 UN
Різьба 1, зовнішня з конусом 74°	3/8"-24 UNF	j3580303	j3580304	j3580305	j3580306	j3580308	j3580310	j3580312	j3580314	j3580316	j3580320	j3580324	j3580332
	7/16"-20 UNF	j3580403	j3580404	j3580405	j3580406	j3580408	j3580410	j3580412	j3580414	j3580416	j3580420	j3580424	j3580432
	1/2"-20 UNF	j3580503	j3580504	j3580505	j3580506	j3580508	j3580510	j3580512	j3580514	j3580516	j3580520	j3580524	j3580532
	9/16"-18 UNF	j3580603	j3580604	j3580605	j3580606	j3580608	j3580610	j3580612	j3580614	j3580616	j3580620	j3580624	j3580632
	3/4"-16 UNF	j3580803	j3580804	j3580805	j3580806	j3580808	j3580810	j3580812	j3580814	j3580816	j3580820	j3580824	j3580832
	7/8"-14 UNF	j3581003	j3581004	j3581005	j3581006	j3581008	j3581010	j3581012	j3581014	j3581016	j3581020	j3581024	j3581032
	1 1/16"-12 UN	j3581203	j3581204	j3581205	j3581206	j3581208	j3581210	j3581212	j3581214	j3581216	j3581220	j3581224	j3581232
	1 3/16"-12 UN	j3581403	j3581404	j3581405	j3581406	j3581408	j3581410	j3581412	j3581414	j3581416	j3581420	j3581424	j3581432
	1 5/16"-12 UN	j3581603	j3581604	j3581605	j3581606	j3581608	j3581610	j3581612	j3581614	j3581616	j3581620	j3581624	j3581632
	1 5/8"-12 UN	j3582003	j3582004	j3582005	j3582006	j3582008	j3582010	j3582012	j3582014	j3582016	j3582020	j3582024	j3582032
	1 7/8"-12 UN	j3582403	j3582404	j3582405	j3582406	j3582408	j3582410	j3582412	j3582414	j3582416	j3582420	j3582424	j3582432
	2 1/2"-12 UN	j3583203	j3583204	j3583205	j3583206	j3583208	j3583210	j3583212	j3583214	j3583216	j3583220	j3583224	j3583232

- найбільш поширені типорозміри

j359 Адаптер кутовий 90° зі стяжною гайкою JIC (різьба 1) x JIC F (різьба 2),

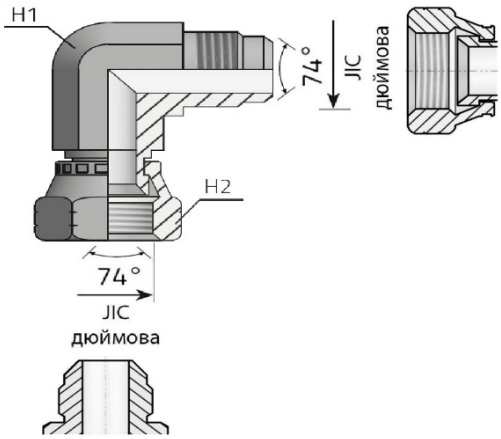

Адаптери JIC використовуються для з'єднання труб діаметром 1/4" - 2" (6 - 50 мм) з малою та середньою товщиною стінки і робочим тиском до 500 бар, забезпечують надійну герметичність при обтисканні труб у найжорсткіших умовах експлуатації.

		Різьба 2, внутрішня з конусом 74°											
		3/8"-24 UNF	7/16"-20 UNF	1/2"-20 UNF	9/16"-18 UNF	3/4"-16 UNF	7/8"-14 UNF	1 1/16"-12 UN	1 3/16"-12 UN	1 5/16"-12 UN	1 5/8"-12 UN	1 7/8"-12 UN	2 1/2"-12 UN
Різьба 1, зовнішня з конусом 74°	3/8"-24 UNF	j3590303	j3590304	j3590305	j3590306	j3590308	j3590310	j3590312	j3590314	j3590316	j3590320	j3590324	j3590332
	7/16"-20 UNF	j3590403	j3590404	j3590405	j3590406	j3590408	j3590410	j3590412	j3590414	j3590416	j3590420	j3590424	j3590432
	1/2"-20 UNF	j3590503	j3590504	j3590505	j3590506	j3590508	j3590510	j3590512	j3590514	j3590516	j3590520	j3590524	j3590532
	9/16"-18 UNF	j3590603	j3590604	j3590605	j3590606	j3590608	j3590610	j3590612	j3590614	j3590616	j3590620	j3590624	j3590632
	3/4"-16 UNF	j3590803	j3590804	j3590805	j3590806	j3590808	j3590810	j3590812	j3590814	j3590816	j3590820	j3590824	j3590832
	7/8"-14 UNF	j3591003	j3591004	j3591005	j3591006	j3591008	j3591010	j3591012	j3591014	j3591016	j3591020	j3591024	j3591032
	1 1/16"-12 UN	j3591203	j3591204	j3591205	j3591206	j3591208	j3591210	j3591212	j3591214	j3591216	j3591220	j3591224	j3591232
	1 3/16"-12 UN	j3591403	j3591404	j3591405	j3591406	j3591408	j3591410	j3591412	j3591414	j3591416	j3591420	j3591424	j3591432
	1 5/16"-12 UN	j3591603	j3591604	j3591605	j3591606	j3591608	j3591610	j3591612	j3591614	j3591616	j3591620	j3591624	j3591632
	1 5/8"-12 UN	j3592003	j3592004	j3592005	j3592006	j3592008	j3592010	j3592012	j3592014	j3592016	j3592020	j3592024	j3592032
	1 7/8"-12 UN	j3592403	j3592404	j3592405	j3592406	j3592408	j3592410	j3592412	j3592414	j3592416	j3592420	j3592424	j3592432
	2 1/2"-12 UN	j3593203	j3593204	j3593205	j3593206	j3593208	j3593210	j3593212	j3593214	j3593216	j3593220	j3593224	j3593232

- найбільш поширені типорозміри

j360 Адаптер кутовий 90° регулюємий JIC (різьба 1) x M (різьба 2),

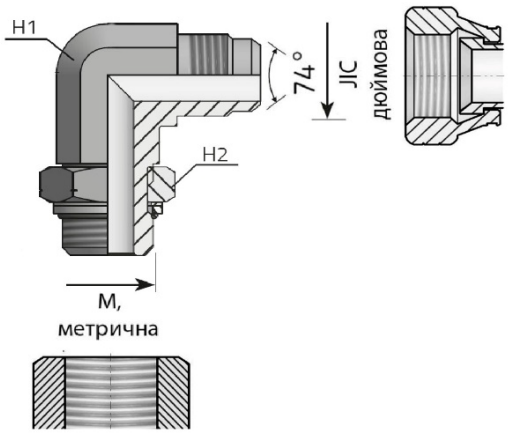

Адаптер регулюємий вкрутний (порт-труба) з ущільнювальним кільцем.
Адаптери JIC використовуються для з'єднання труб діаметром 1/4" - 2" (6 - 50 мм) з малою та середньою товщиною стінки і робочим тиском до 500 бар, забезпечують надійну герметичність при обтисканні труб у найжорсткіших умовах експлуатації.

		Різьба 2, зовнішня, з ущільнювальним кільцем, монтаж в порт											
		M10x1,0	M12x1,5	M14x1,5	M16x1,5	M18x1,5	M20x1,5	M22x1,5	M26x1,5	M27x2,0	M33x2,0	M42x2,0	M48x2,0
Різьба 1, зовнішня з конусом 74°	3/8"-24 UNF	j3600310	j3600312	j3600314	j3600316	j3600318	j3600320	j3600322	j3600326	j3600327	j3600333	j3600342	j3600348
	7/16"-20 UNF	j3600410	j3600412	j3600414	j3600416	j3600418	j3600420	j3600422	j3600426	j3600427	j3600433	j3600442	j3600448
	1/2"-20 UNF	j3600510	j3600512	j3600514	j3600516	j3600518	j3600520	j3600522	j3600526	j3600527	j3600533	j3600542	j3600548
	9/16"-18 UNF	j3600610	j3600612	j3600614	j3600616	j3600618	j3600620	j3600622	j3600626	j3600627	j3600633	j3600642	j3600648
	3/4"-16 UNF	j3600810	j3600812	j3600814	j3600816	j3600818	j3600820	j3600822	j3600826	j3600827	j3600833	j3600842	j3600848
	7/8"-14 UNF	j3601010	j3601012	j3601014	j3601016	j3601018	j3601020	j3601022	j3601026	j3601027	j3601033	j3601042	j3601048
	1 1/16"-12 UN	j3601210	j3601212	j3601214	j3601216	j3601218	j3601220	j3601222	j3601226	j3601227	j3601233	j3601242	j3601248
	1 3/16"-12 UN	j3601410	j3601412	j3601414	j3601416	j3601418	j3601420	j3601422	j3601426	j3601427	j3601433	j3601442	j3601448
	1 5/16"-12 UN	j3601610	j3601612	j3601614	j3601616	j3601618	j3601620	j3601622	j3601626	j3601627	j3601633	j3601642	j3601648
	1 5/8"-12 UN	j3602010	j3602012	j3602014	j3602016	j3602018	j3602020	j3602022	j3602026	j3602027	j3602033	j3602042	j3602048
	1 7/8"-12 UN	j3602410	j3602412	j3602414	j3602416	j3602418	j3602420	j3602422	j3602426	j3602427	j3602433	j3602442	j3602448
	2 1/2"-12 UN	j3603210	j3603212	j3603214	j3603216	j3603218	j3603220	j3603222	j3603226	j3603227	j3603233	j3603242	j3603248

- найбільш поширені типорозміри

https://svidis.com.ua
Тел.: +380 (50) 487-52-15
e-mail: sales@svidis.com.ua

j361 Адаптер кутовий 90° перебірний JIC (різьба 1) x JIC (різьба 2),

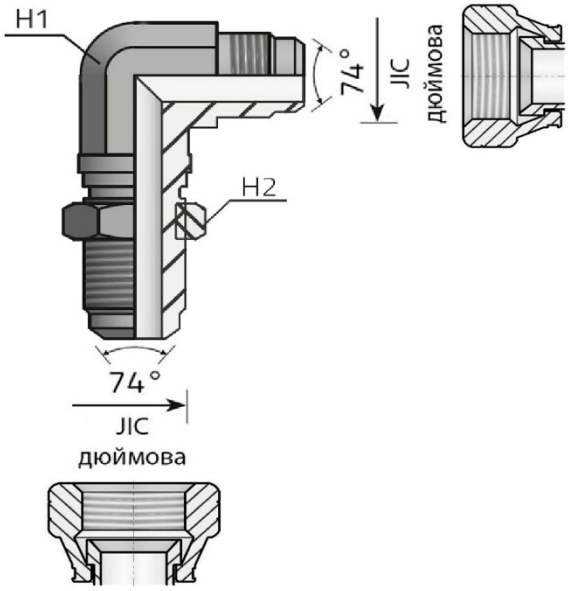

Адаптери JIC використовуються для з'єднання труб діаметром 1/4" - 2" (6 - 50 мм) з малою та середньою товщиною стінки і робочим тиском до 500 бар, забезпечують надійну герметичність при обтисканні труб у найжорсткіших умовах експлуатації.

		Різьба 2, зовнішня з конусом 74°											
		3/8"-24 UNF	7/16"-20 UNF	1/2"-20 UNF	9/16"-18 UNF	3/4"-16 UNF	7/8"-14 UNF	1 1/16"-12 UN	1 3/16"-12 UN	1 5/16"-12 UN	1 5/8"-12 UN	1 7/8"-12 UN	2 1/2"-12 UN
Різьба 1, зовнішня з конусом 74°	3/8"-24 UNF	j3610303	j3610304	j3610305	j3610306	j3610308	j3610310	j3610312	j3610314	j3610316	j3610320	j3610324	j3610332
	7/16"-20 UNF	j3610403	j3610404	j3610405	j3610406	j3610408	j3610410	j3610412	j3610414	j3610416	j3610420	j3610424	j3610432
	1/2"-20 UNF	j3610503	j3610504	j3610505	j3610506	j3610508	j3610510	j3610512	j3610514	j3610516	j3610520	j3610524	j3610532
	9/16"-18 UNF	j3610603	j3610604	j3610605	j3610606	j3610608	j3610610	j3610612	j3610614	j3610616	j3610620	j3610624	j3610632
	3/4"-16 UNF	j3610803	j3610804	j3610805	j3610806	j3610808	j3610810	j3610812	j3610814	j3610816	j3610820	j3610824	j3610832
	7/8"-14 UNF	j3611003	j3611004	j3611005	j3611006	j3611008	j3611010	j3611012	j3611014	j3611016	j3611020	j3611024	j3611032
	1 1/16"-12 UN	j3611203	j3611204	j3611205	j3611206	j3611208	j3611210	j3611212	j3611214	j3611216	j3611220	j3611224	j3611232
	1 3/16"-12 UN	j3611403	j3611404	j3611405	j3611406	j3611408	j3611410	j3611412	j3611414	j3611416	j3611420	j3611424	j3611432
	1 5/16"-12 UN	j3611603	j3611604	j3611605	j3611606	j3611608	j3611610	j3611612	j3611614	j3611616	j3611620	j3611624	j3611632
	1 5/8"-12 UN	j3612003	j3612004	j3612005	j3612006	j3612008	j3612010	j3612012	j3612014	j3612016	j3612020	j3612024	j3612032
	1 7/8"-12 UN	j3612403	j3612404	j3612405	j3612406	j3612408	j3612410	j3612412	j3612414	j3612416	j3612420	j3612424	j3612432
	2 1/2"-12 UN	j3613203	j3613204	j3613205	j3613206	j3613208	j3613210	j3613212	j3613214	j3613216	j3613220	j3613224	j3613232

- найбільш поширені типорозміри

https://svidis.com.ua
Тел.: +380 (50) 487-52-15
e-mail: sales@svidis.com.ua

j362 Адаптер кутовий 90° довгий JIC (різьба 1) x NPTF (різьба 2),

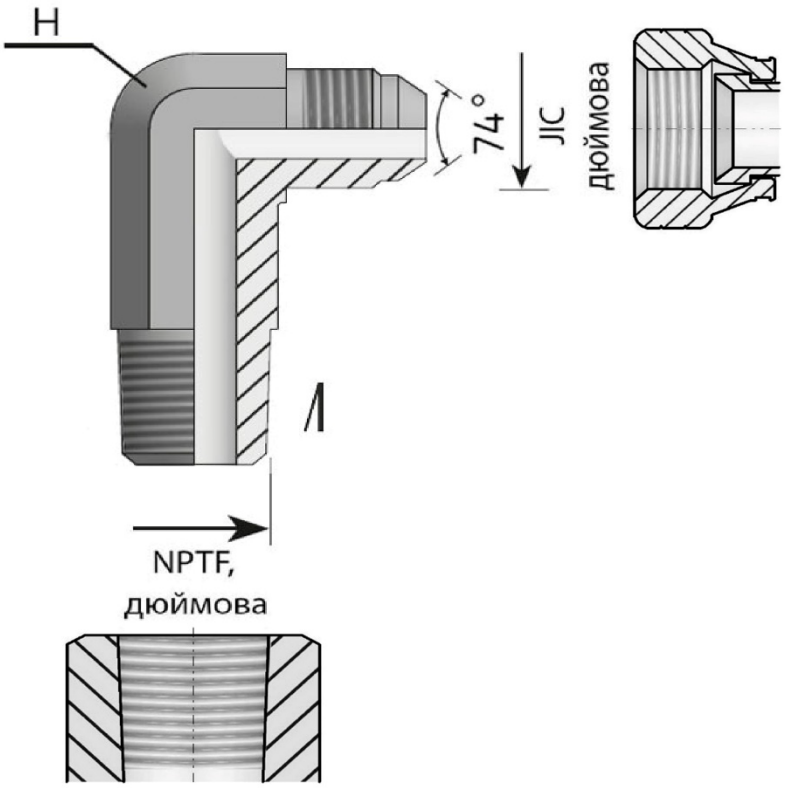

Адаптери JIC використовуються для з'єднання труб діаметром 1/4" - 2" (6 - 50 мм) з малою та середньою товщиною стінки і робочим тиском до 500 бар, забезпечують надійну герметичність при обтисканні труб у найжорсткіших умовах експлуатації.

		Різьба 2, зовнішня конусна								
		1/8"-27 NPTF	1/4"-18 NPTF	3/8"-18 NPTF	1/2"-14 NPTF	3/4"-14 NPTF	1"-11 1/2 NPTF	1 1/4"-11 1/2 NPTF	1 1/2"-11 1/2 NPTF	2"-11 1/2 NPTF
Різьба 1, зовнішня з конусом 74°	3/8"-24 UNF	j3620302	j3620304	j3620306	j3620308	j3620312	j3620316	j3620320	j3620324	j3620332
	7/16"-20 UNF	j3620402	j3620404	j3620406	j3620408	j3620412	j3620416	j3620420	j3620424	j3620432
	1/2"-20 UNF	j3620502	j3620504	j3620506	j3620508	j3620512	j3620516	j3620520	j3620524	j3620532
	9/16"-18 UNF	j3620602	j3620604	j3620606	j3620608	j3620612	j3620616	j3620620	j3620624	j3620632
	3/4"-16 UNF	j3620802	j3620804	j3620806	j3620808	j3620812	j3620816	j3620820	j3620824	j3620832
	7/8"-14 UNF	j3621002	j3621004	j3621006	j3621008	j3621012	j3621016	j3621020	j3621024	j3621032
	1 1/16"-12 UN	j3621202	j3621204	j3621206	j3621208	j3621212	j3621216	j3621220	j3621224	j3621232
	1 3/16"-12 UN	j3621402	j3621404	j3621406	j3621408	j3621412	j3621416	j3621420	j3621424	j3621432
	1 5/16"-12 UN	j3621602	j3621604	j3621606	j3621608	j3621612	j3621616	j3621620	j3621624	j3621632
	1 5/8"-12 UN	j3622002	j3622004	j3622006	j3622008	j3622012	j3622016	j3622020	j3622024	j3622032
	1 7/8"-12 UN	j3622402	j3622404	j3622406	j3622408	j3622412	j3622416	j3622420	j3622424	j3622432
	2 1/2"-12 UN	j3623202	j3623204	j3623206	j3623208	j3623212	j3623216	j3623220	j3623224	j3623232

- найбільш поширені типорозміри

j363 Адаптер кутовий 90° ультрадовгий JIC (різьба 1) x NPTF (різьба 2),

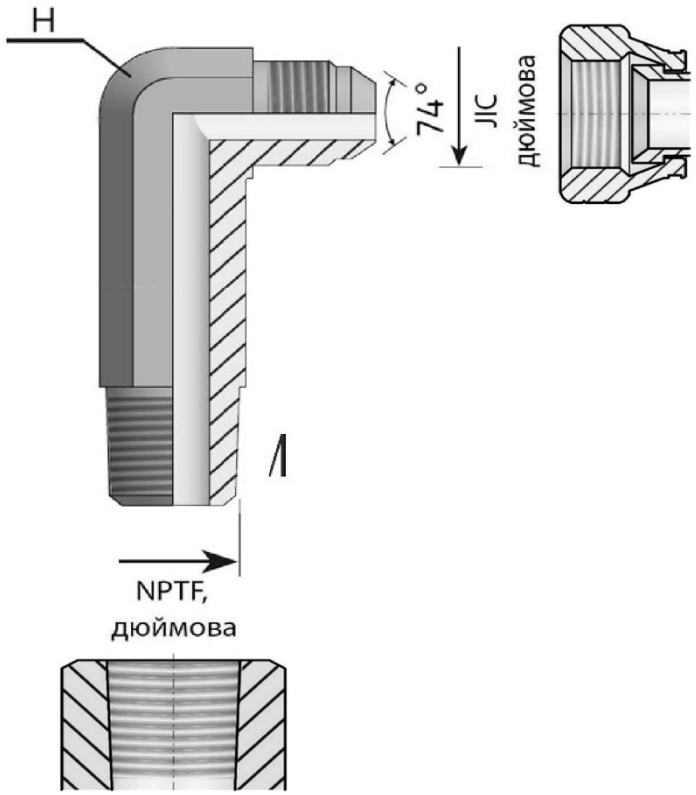

Адаптери JIC використовуються для з'єднання труб діаметром 1/4" - 2" (6 - 50 мм) з малою та середньою товщиною стінки і робочим тиском до 500 бар, забезпечують надійну герметичність при обтисканні труб у найжорсткіших умовах експлуатації.

		Різьба 2, зовнішня конусна								
		1/8"-27 NPTF	1/4"-18 NPTF	3/8"-18 NPTF	1/2"-14 NPTF	3/4"-14 NPTF	1"-11 1/2 NPTF	1 1/4"-11 1/2 NPTF	1 1/2"-11 1/2 NPTF	2"-11 1/2 NPTF
Різьба 1, зовнішня з конусом 74°	3/8"-24 UNF	j3630302	j3630304	j3630306	j3630308	j3630312	j3630316	j3630320	j3630324	j3630332
	7/16"-20 UNF	j3630402	j3630404	j3630406	j3630408	j3630412	j3630416	j3630420	j3630424	j3630432
	1/2"-20 UNF	j3630502	j3630504	j3630506	j3630508	j3630512	j3630516	j3630520	j3630524	j3630532
	9/16"-18 UNF	j3630602	j3630604	j3630606	j3630608	j3630612	j3630616	j3630620	j3630624	j3630632
	3/4"-16 UNF	j3630802	j3630804	j3630806	j3630808	j3630812	j3630816	j3630820	j3630824	j3630832
	7/8"-14 UNF	j3631002	j3631004	j3631006	j3631008	j3631012	j3631016	j3631020	j3631024	j3631032
	1 1/16"-12 UN	j3631202	j3631204	j3631206	j3631208	j3631212	j3631216	j3631220	j3631224	j3631232
	1 3/16"-12 UN	j3631402	j3631404	j3631406	j3631408	j3631412	j3631416	j3631420	j3631424	j3631432
	1 5/16"-12 UN	j3631602	j3631604	j3631606	j3631608	j3631612	j3631616	j3631620	j3631624	j3631632
	1 5/8"-12 UN	j3632002	j3632004	j3632006	j3632008	j3632012	j3632016	j3632020	j3632024	j3632032
	1 7/8"-12 UN	j3632402	j3632404	j3632406	j3632408	j3632412	j3632416	j3632420	j3632424	j3632432
	2 1/2"-12 UN	j3633202	j3633204	j3633206	j3633208	j3633212	j3633216	j3633220	j3633224	j3633232

- найбільш поширені типорозміри

https://svidis.com.ua
Тел.: +380 (50) 487-52-15
e-mail: sales@svidis.com.ua

j364 Адаптер кутовий 90° регулюємий довгий JIC (різьба 1) x SAE ORB (різьба 2),

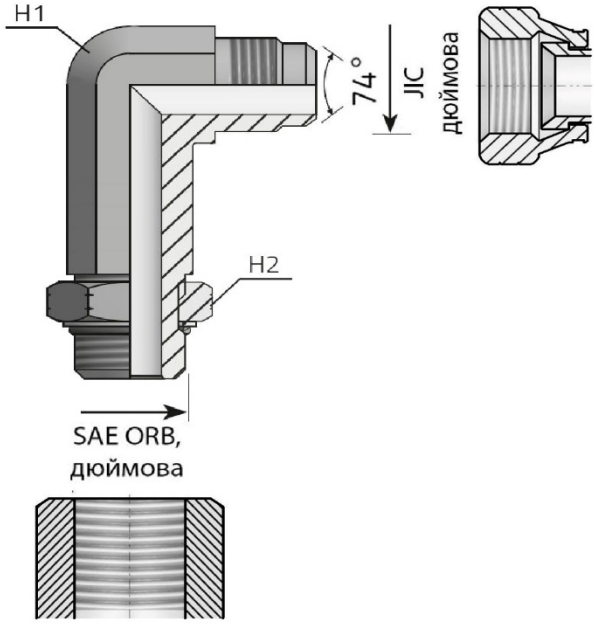

Адаптер регулюємий вкрутний (порт-труба) з ущільнювальним кільцем.
Адаптери JIC використовуються для з'єднання труб діаметром 1/4" - 2" (6 - 50 мм) з малою та середньою товщиною стінки і робочим тиском до 500 бар, забезпечують надійну герметичність при обтисканні труб у найжорсткіших умовах експлуатації.

		Різьба 2, зовнішня, з ущільнювальним кільцем, монтаж в порт											
		3/8"-24 UNF	7/16"-20 UNF	1/2"-20 UNF	9/16"-18 UNF	3/4"-16 UNF	7/8"-14 UNF	1 1/16"-12 UN	1 3/16"-12 UN	1 5/16"-12 UN	1 5/8"-12 UN	1 7/8"-12 UN	2 1/2"-12 UN
Різьба 1, зовнішня з конусом 74°	3/8"-24 UNF	j3640303	j3640304	j3640305	j3640306	j3640308	j3640310	j3640312	j3640314	j3640316	j3640320	j3640324	j3640332
	7/16"-20 UNF	j3640403	j3640404	j3640405	j3640406	j3640408	j3640410	j3640412	j3640414	j3640416	j3640420	j3640424	j3640432
	1/2"-20 UNF	j3640503	j3640504	j3640505	j3640506	j3640508	j3640510	j3640512	j3640514	j3640516	j3640520	j3640524	j3640532
	9/16"-18 UNF	j3640603	j3640604	j3640605	j3640606	j3640608	j3640610	j3640612	j3640614	j3640616	j3640620	j3640624	j3640632
	3/4"-16 UNF	j3640803	j3640804	j3640805	j3640806	j3640808	j3640810	j3640812	j3640814	j3640816	j3640820	j3640824	j3640832
	7/8"-14 UNF	j3641003	j3641004	j3641005	j3641006	j3641008	j3641010	j3641012	j3641014	j3641016	j3641020	j3641024	j3641032
	1 1/16"-12 UN	j3641203	j3641204	j3641205	j3641206	j3641208	j3641210	j3641212	j3641214	j3641216	j3641220	j3641224	j3641232
	1 3/16"-12 UN	j3641403	j3641404	j3641405	j3641406	j3641408	j3641410	j3641412	j3641414	j3641416	j3641420	j3641424	j3641432
	1 5/16"-12 UN	j3641603	j3641604	j3641605	j3641606	j3641608	j3641610	j3641612	j3641614	j3641616	j3641620	j3641624	j3641632
	1 5/8"-12 UN	j3642003	j3642004	j3642005	j3642006	j3642008	j3642010	j3642012	j3642014	j3642016	j3642020	j3642024	j3642032
	1 7/8"-12 UN	j3642403	j3642404	j3642405	j3642406	j3642408	j3642410	j3642412	j3642414	j3642416	j3642420	j3642424	j3642432
	2 1/2"-12 UN	j3643203	j3643204	j3643205	j3643206	j3643208	j3643210	j3643212	j3643214	j3643216	j3643220	j3643224	j3643232

- найбільш поширені типорозміри

https://svidis.com.ua
Тел.: +380 (50) 487-52-15
e-mail: sales@svidis.com.ua

Трійники

j250 Адаптер трійник тип L регулюємий BSP (різьба 1) x JIC (різьба 2) x JIC,

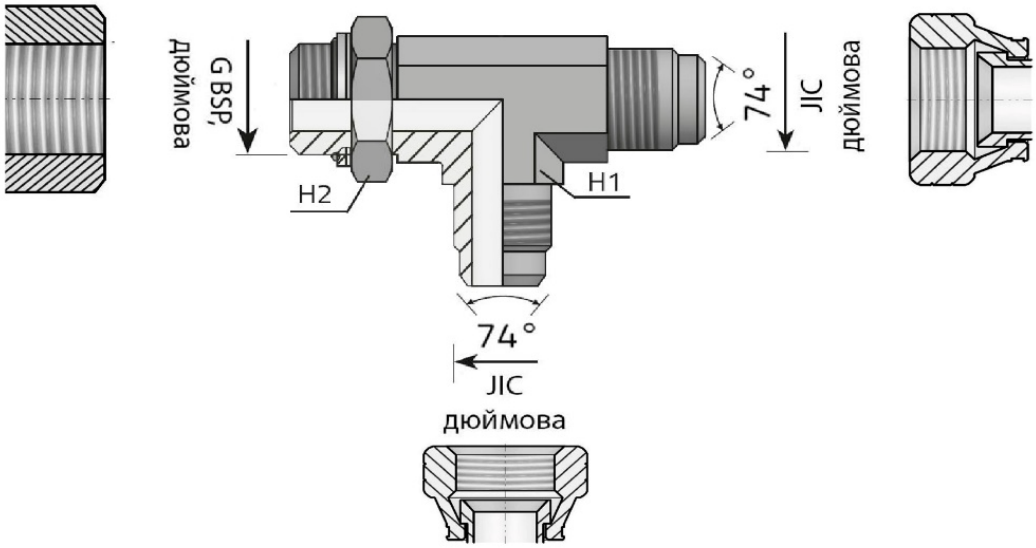

Адаптер регулюємий вкрутний (порт-труба) з ущільнювальним кільцем.
Адаптери JIC використовуються для з'єднання труб діаметром 1/4" - 2" (6 - 50 мм) з малою та середньою товщиною стінки і робочим тиском до 500 бар, забезпечують надійну герметичність при обтисканні труб у найжорсткіших умовах експлуатації.

		Різьба 2, зовнішня з конусом 74°											
		3/8"-24 UNF	7/16"-20 UNF	1/2"-20 UNF	9/16"-18 UNF	3/4"-16 UNF	7/8"-14 UNF	1 1/16"-12 UN	1 3/16"-12 UN	1 5/16"-12 UN	1 5/8"-12 UN	1 7/8"-12 UN	2 1/2"-12 UN
Різьба 1, зовнішня, з ущільнювальним кільцем, монтаж в порт	G1/8"	j2500203	j2500204	j2500205	j2500206	j2500208	j2500210	j2500212	j2500214	j2500216	j2500220	j2500224	j2500232
	G1/4"	j2500403	j2500404	j2500405	j2500406	j2500408	j2500410	j2500412	j2500414	j2500416	j2500420	j2500424	j2500432
	G3/8"	j2500603	j2500604	j2500605	j2500606	j2500608	j2500610	j2500612	j2500614	j2500616	j2500620	j2500624	j2500632
	G1/2"	j2500803	j2500804	j2500805	j2500806	j2500808	j2500810	j2500812	j2500814	j2500816	j2500820	j2500824	j2500832
	G5/8"	j2501003	j2501004	j2501005	j2501006	j2501008	j2501010	j2501012	j2501014	j2501016	j2501020	j2501024	j2501032
	G3/4"	j2501203	j2501204	j2501205	j2501206	j2501208	j2501210	j2501212	j2501214	j2501216	j2501220	j2501224	j2501232
	G1"	j2501603	j2501604	j2501605	j2501606	j2501608	j2501610	j2501612	j2501614	j2501616	j2501620	j2501624	j2501632
	G1 1/4"	j2502003	j2502004	j2502005	j2502006	j2502008	j2502010	j2502012	j2502014	j2502016	j2502020	j2502024	j2502032
	G1 1/2"	j2502403	j2502404	j2502405	j2502406	j2502408	j2502410	j2502412	j2502414	j2502416	j2502420	j2502424	j2502432
	G2"	j2503203	j2503204	j2503205	j2503206	j2503208	j2503210	j2503212	j2503214	j2503216	j2503220	j2503224	j2503232

- найбільш поширені типорозміри

https://svidis.com.ua
Тел.: +380 (50) 487-52-15
e-mail: sales@svidis.com.ua

j258 Адаптер трійник тип Т регулюємий JIC (різьба 1) x JIC x BSP (різьба 2),

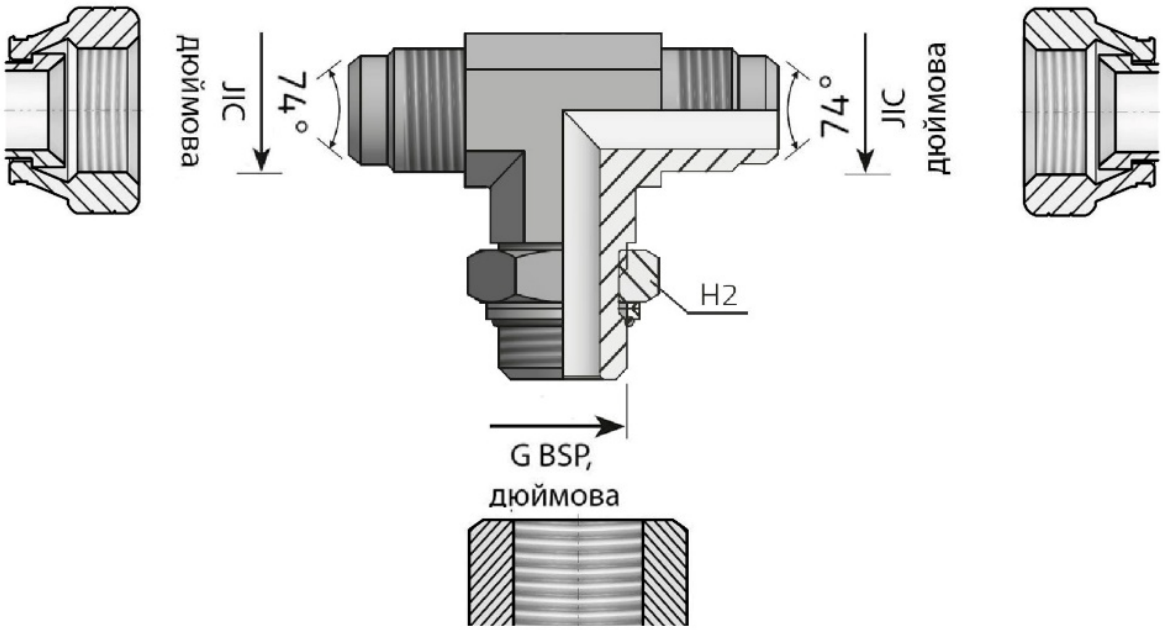

Адаптер регулюємий вкрутний (порт-труба) з ущільнювальним кільцем.
Адаптери JIC використовуються для з'єднання труб діаметром 1/4" - 2" (6 - 50 мм) з малою та середньою товщиною стінки і робочим тиском до 500 бар, забезпечують надійну герметичність при обтисканні труб у найжорсткіших умовах експлуатації.

		Різьба 2, зовнішня, з ущільнювальним кільцем, монтаж в порт									
		G1/8"	G1/4"	G3/8"	G1/2"	G5/8"	G3/4"	G1"	G1 1/4"	G1 1/2"	G2"
Різьба 1, зовнішня з конусом 74°	3/8"-24 UNF	j2580302	j2580304	j2580306	j2580308	j2580310	j2580312	j2580316	j2580320	j2580324	j2580332
	7/16"-20 UNF	j2580402	j2580404	j2580406	j2580408	j2580410	j2580412	j2580416	j2580420	j2580424	j2580432
	1/2"-20 UNF	j2580502	j2580504	j2580506	j2580508	j2580510	j2580512	j2580516	j2580520	j2580524	j2580532
	9/16"-18 UNF	j2580602	j2580604	j2580606	j2580608	j2580610	j2580612	j2580616	j2580620	j2580624	j2580632
	3/4"-16 UNF	j2580802	j2580804	j2580806	j2580808	j2580810	j2580812	j2580816	j2580820	j2580824	j2580832
	7/8"-14 UNF	j2581002	j2581004	j2581006	j2581008	j2581010	j2581012	j2581016	j2581020	j2581024	j2581032
	1 1/16"-12 UN	j2581202	j2581204	j2581206	j2581208	j2581210	j2581212	j2581216	j2581220	j2581224	j2581232
	1 3/16"-12 UN	j2581402	j2581404	j2581406	j2581408	j2581410	j2581412	j2581416	j2581420	j2581424	j2581432
	1 5/16"-12 UN	j2581602	j2581604	j2581606	j2581608	j2581610	j2581612	j2581616	j2581620	j2581624	j2581632
	1 5/8"-12 UN	j2582002	j2582004	j2582006	j2582008	j2582010	j2582012	j2582016	j2582020	j2582024	j2582032
	1 7/8"-12 UN	j2582402	j2582404	j2582406	j2582408	j2582410	j2582412	j2582416	j2582420	j2582424	j2582432
	2 1/2"-12 UN	j2583202	j2583204	j2583206	j2583208	j2583210	j2583212	j2583216	j2583220	j2583224	j2583232

- найбільш поширені типорозміри

https://svidis.com.ua
Тел.: +380 (50) 487-52-15
e-mail: sales@svidis.com.ua

j251 Адаптер трійник JIC (різьба 1) x JIC (різьба 2) x JIC,

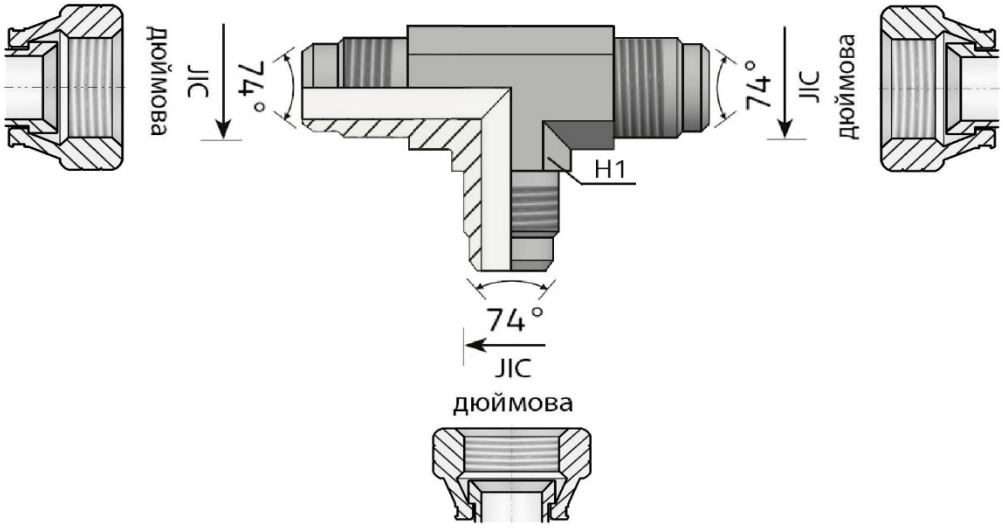

Адаптери JIC використовуються для з'єднання труб діаметром 1/4" - 2" (6 - 50 мм) з малою та середньою товщиною стінки і робочим тиском до 500 бар, забезпечують надійну герметичність при обтисканні труб у найжорсткіших умовах експлуатації.

		Різьба 2, зовнішня з конусом 74°											
		3/8"-24 UNF	7/16"-20 UNF	1/2"-20 UNF	9/16"-18 UNF	3/4"-16 UNF	7/8"-14 UNF	1 1/16"-12 UN	1 3/16"-12 UN	1 5/16"-12 UN	1 5/8"-12 UN	1 7/8"-12 UN	2 1/2"-12 UN
Різьба 1, зовнішня з конусом 74°	3/8"-24 UNF	j2510303	j2510304	j2510305	j2510306	j2510308	j2510310	j2510312	j2510314	j2510316	j2510320	j2510324	j2510332
	7/16"-20 UNF	j2510403	j2510404	j2510405	j2510406	j2510408	j2510410	j2510412	j2510414	j2510416	j2510420	j2510424	j2510432
	1/2"-20 UNF	j2510503	j2510504	j2510505	j2510506	j2510508	j2510510	j2510512	j2510514	j2510516	j2510520	j2510524	j2510532
	9/16"-18 UNF	j2510603	j2510604	j2510605	j2510606	j2510608	j2510610	j2510612	j2510614	j2510616	j2510620	j2510624	j2510632
	3/4"-16 UNF	j2510803	j2510804	j2510805	j2510806	j2510808	j2510810	j2510812	j2510814	j2510816	j2510820	j2510824	j2510832
	7/8"-14 UNF	j2511003	j2511004	j2511005	j2511006	j2511008	j2511010	j2511012	j2511014	j2511016	j2511020	j2511024	j2511032
	1 1/16"-12 UN	j2511203	j2511204	j2511205	j2511206	j2511208	j2511210	j2511212	j2511214	j2511216	j2511220	j2511224	j2511232
	1 3/16"-12 UN	j2511403	j2511404	j2511405	j2511406	j2511408	j2511410	j2511412	j2511414	j2511416	j2511420	j2511424	j2511432
	1 5/16"-12 UN	j2511603	j2511604	j2511605	j2511606	j2511608	j2511610	j2511612	j2511614	j2511616	j2511620	j2511624	j2511632
	1 5/8"-12 UN	j2512003	j2512004	j2512005	j2512006	j2512008	j2512010	j2512012	j2512014	j2512016	j2512020	j2512024	j2512032
	1 7/8"-12 UN	j2512403	j2512404	j2512405	j2512406	j2512408	j2512410	j2512412	j2512414	j2512416	j2512420	j2512424	j2512432
	2 1/2"-12 UN	j2513203	j2513204	j2513205	j2513206	j2513208	j2513210	j2513212	j2513214	j2513216	j2513220	j2513224	j2513232

- найбільш поширені типорозміри

j252 Адаптер трійник тип Т зі стяжною гайкою JIC (різьба 1) x JIC x JIC F (різьба 2),

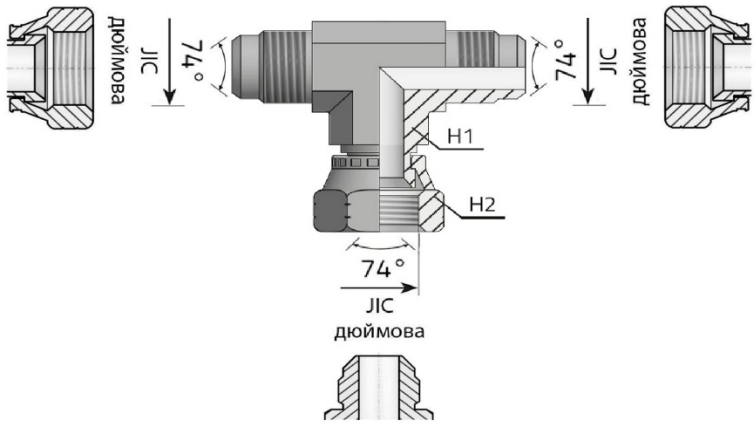

Адаптери JIC використовуються для з'єднання труб діаметром 1/4" - 2" (6 - 50 мм) з малою та середньою товщиною стінки і робочим тиском до 500 бар, забезпечують надійну герметичність при обтисканні труб у найжорсткіших умовах експлуатації.

		Різьба 2, внутрішня з конусом 74°											
		3/8"-24 UNF	7/16"-20 UNF	1/2"-20 UNF	9/16"-18 UNF	3/4"-16 UNF	7/8"-14 UNF	1 1/16"-12 UN	1 3/16"-12 UN	1 5/16"-12 UN	1 5/8"-12 UN	1 7/8"-12 UN	2 1/2"-12 UN
Різьба 1, зовнішня з конусом 74°	3/8"-24 UNF	j2520303	j2520304	j2520305	j2520306	j2520308	j2520310	j2520312	j2520314	j2520316	j2520320	j2520324	j2520332
	7/16"-20 UNF	j2520403	j2520404	j2520405	j2520406	j2520408	j2520410	j2520412	j2520414	j2520416	j2520420	j2520424	j2520432
	1/2"-20 UNF	j2520503	j2520504	j2520505	j2520506	j2520508	j2520510	j2520512	j2520514	j2520516	j2520520	j2520524	j2520532
	9/16"-18 UNF	j2520603	j2520604	j2520605	j2520606	j2520608	j2520610	j2520612	j2520614	j2520616	j2520620	j2520624	j2520632
	3/4"-16 UNF	j2520803	j2520804	j2520805	j2520806	j2520808	j2520810	j2520812	j2520814	j2520816	j2520820	j2520824	j2520832
	7/8"-14 UNF	j2521003	j2521004	j2521005	j2521006	j2521008	j2521010	j2521012	j2521014	j2521016	j2521020	j2521024	j2521032
	1 1/16"-12 UN	j2521203	j2521204	j2521205	j2521206	j2521208	j2521210	j2521212	j2521214	j2521216	j2521220	j2521224	j2521232
	1 3/16"-12 UN	j2521403	j2521404	j2521405	j2521406	j2521408	j2521410	j2521412	j2521414	j2521416	j2521420	j2521424	j2521432
	1 5/16"-12 UN	j2521603	j2521604	j2521605	j2521606	j2521608	j2521610	j2521612	j2521614	j2521616	j2521620	j2521624	j2521632
	1 5/8"-12 UN	j2522003	j2522004	j2522005	j2522006	j2522008	j2522010	j2522012	j2522014	j2522016	j2522020	j2522024	j2522032
	1 7/8"-12 UN	j2522403	j2522404	j2522405	j2522406	j2522408	j2522410	j2522412	j2522414	j2522416	j2522420	j2522424	j2522432
	2 1/2"-12 UN	j2523203	j2523204	j2523205	j2523206	j2523208	j2523210	j2523212	j2523214	j2523216	j2523220	j2523224	j2523232

- найбільш поширені типорозміри

j253 Адаптер трійник тип L зі стяжною гайкою JIC F (різьба 1) x JIC (різьба 2) x JIC,

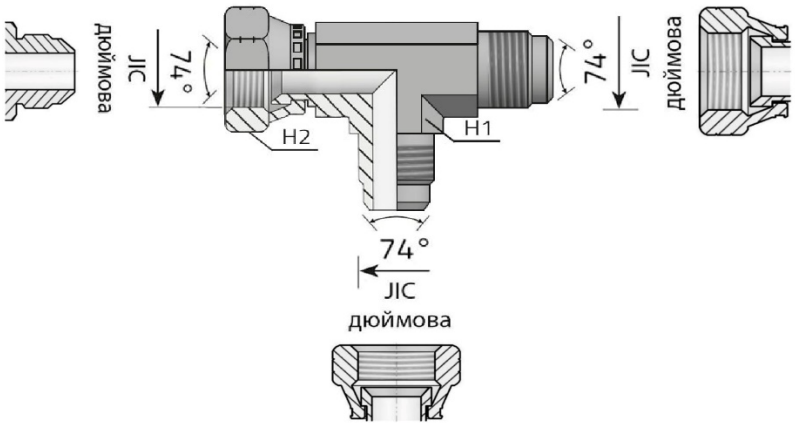

Адаптери JIC використовуються для з'єднання труб діаметром 1/4" - 2" (6 - 50 мм) з малою та середньою товщиною стінки і робочим тиском до 500 бар, забезпечують надійну герметичність при обтисканні труб у найжорсткіших умовах експлуатації.

		Різьба 2, зовнішня з конусом 74°											
		3/8"-24 UNF	7/16"-20 UNF	1/2"-20 UNF	9/16"-18 UNF	3/4"-16 UNF	7/8"-14 UNF	1 1/16"-12 UN	1 3/16"-12 UN	1 5/16"-12 UN	1 5/8"-12 UN	1 7/8"-12 UN	2 1/2"-12 UN
Різьба 1, внутрішня з конусом 74°	3/8"-24 UNF	j2530303	j2530304	j2530305	j2530306	j2530308	j2530310	j2530312	j2530314	j2530316	j2530320	j2530324	j2530332
	7/16"-20 UNF	j2530403	j2530404	j2530405	j2530406	j2530408	j2530410	j2530412	j2530414	j2530416	j2530420	j2530424	j2530432
	1/2"-20 UNF	j2530503	j2530504	j2530505	j2530506	j2530508	j2530510	j2530512	j2530514	j2530516	j2530520	j2530524	j2530532
	9/16"-18 UNF	j2530603	j2530604	j2530605	j2530606	j2530608	j2530610	j2530612	j2530614	j2530616	j2530620	j2530624	j2530632
	3/4"-16 UNF	j2530803	j2530804	j2530805	j2530806	j2530808	j2530810	j2530812	j2530814	j2530816	j2530820	j2530824	j2530832
	7/8"-14 UNF	j2531003	j2531004	j2531005	j2531006	j2531008	j2531010	j2531012	j2531014	j2531016	j2531020	j2531024	j2531032
	1 1/16"-12 UN	j2531203	j2531204	j2531205	j2531206	j2531208	j2531210	j2531212	j2531214	j2531216	j2531220	j2531224	j2531232
	1 3/16"-12 UN	j2531403	j2531404	j2531405	j2531406	j2531408	j2531410	j2531412	j2531414	j2531416	j2531420	j2531424	j2531432
	1 5/16"-12 UN	j2531603	j2531604	j2531605	j2531606	j2531608	j2531610	j2531612	j2531614	j2531616	j2531620	j2531624	j2531632
	1 5/8"-12 UN	j2532003	j2532004	j2532005	j2532006	j2532008	j2532010	j2532012	j2532014	j2532016	j2532020	j2532024	j2532032
	1 7/8"-12 UN	j2532403	j2532404	j2532405	j2532406	j2532408	j2532410	j2532412	j2532414	j2532416	j2532420	j2532424	j2532432
	2 1/2"-12 UN	j2533203	j2533204	j2533205	j2533206	j2533208	j2533210	j2533212	j2533214	j2533216	j2533220	j2533224	j2533232

- найбільш поширені типорозміри

j254 Адаптер трійник тип Т регулюємий JIC (різьба 1) x JIC x SAE ORB (різьба 2),

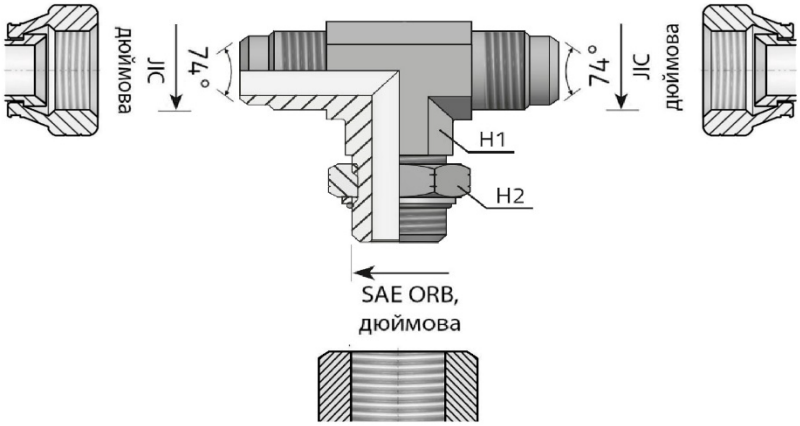

Адаптер регулюємий вкрутний (порт-труба) з ущільнювальним кільцем.
Адаптери JIC використовуються для з'єднання труб діаметром 1/4" - 2" (6 - 50 мм) з малою та середньою товщиною стінки і робочим тиском до 500 бар, забезпечують надійну герметичність при обтисканні труб у найжорсткіших умовах експлуатації.

		Різьба 2, зовнішня, з ущільнювальним кільцем, монтаж в порт											
		3/8"-24 UNF	7/16"-20 UNF	1/2"-20 UNF	9/16"-18 UNF	3/4"-16 UNF	7/8"-14 UNF	1 1/16"-12 UN	1 3/16"-12 UN	1 5/16"-12 UN	1 5/8"-12 UN	1 7/8"-12 UN	2 1/2"-12 UN
Різьба 1, зовнішня з конусом 74°	3/8"-24 UNF	j2540303	j2540304	j2540305	j2540306	j2540308	j2540310	j2540312	j2540314	j2540316	j2540320	j2540324	j2540332
	7/16"-20 UNF	j2540403	j2540404	j2540405	j2540406	j2540408	j2540410	j2540412	j2540414	j2540416	j2540420	j2540424	j2540432
	1/2"-20 UNF	j2540503	j2540504	j2540505	j2540506	j2540508	j2540510	j2540512	j2540514	j2540516	j2540520	j2540524	j2540532
	9/16"-18 UNF	j2540603	j2540604	j2540605	j2540606	j2540608	j2540610	j2540612	j2540614	j2540616	j2540620	j2540624	j2540632
	3/4"-16 UNF	j2540803	j2540804	j2540805	j2540806	j2540808	j2540810	j2540812	j2540814	j2540816	j2540820	j2540824	j2540832
	7/8"-14 UNF	j2541003	j2541004	j2541005	j2541006	j2541008	j2541010	j2541012	j2541014	j2541016	j2541020	j2541024	j2541032
	1 1/16"-12 UN	j2541203	j2541204	j2541205	j2541206	j2541208	j2541210	j2541212	j2541214	j2541216	j2541220	j2541224	j2541232
	1 3/16"-12 UN	j2541403	j2541404	j2541405	j2541406	j2541408	j2541410	j2541412	j2541414	j2541416	j2541420	j2541424	j2541432
	1 5/16"-12 UN	j2541603	j2541604	j2541605	j2541606	j2541608	j2541610	j2541612	j2541614	j2541616	j2541620	j2541624	j2541632
	1 5/8"-12 UN	j2542003	j2542004	j2542005	j2542006	j2542008	j2542010	j2542012	j2542014	j2542016	j2542020	j2542024	j2542032
	1 7/8"-12 UN	j2542403	j2542404	j2542405	j2542406	j2542408	j2542410	j2542412	j2542414	j2542416	j2542420	j2542424	j2542432
	2 1/2"-12 UN	j2543203	j2543204	j2543205	j2543206	j2543208	j2543210	j2543212	j2543214	j2543216	j2543220	j2543224	j2543232

- найбільш поширені типорозміри

j259 Адаптер трійник тип L регулюємий SAE ORB (різьба 1) x JIC (різьба 2) x JIC,

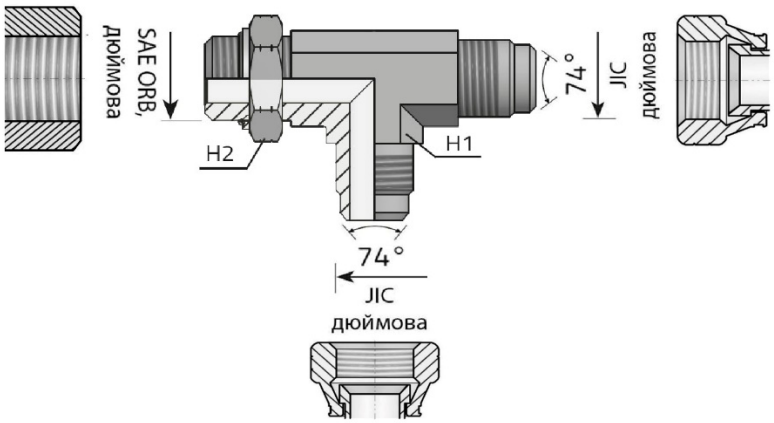

Адаптер регулюємий вкрутний (порт-труба) з ущільнювальним кільцем.
Адаптери JIC використовуються для з'єднання труб діаметром 1/4" - 2" (6 - 50 мм) з малою та середньою товщиною стінки і робочим тиском до 500 бар, забезпечують надійну герметичність при обтисканні труб у найжорсткіших умовах експлуатації.

		Різьба 2, зовнішня з конусом 74°											
		3/8"-24 UNF	7/16"-20 UNF	1/2"-20 UNF	9/16"-18 UNF	3/4"-16 UNF	7/8"-14 UNF	1 1/16"-12 UN	1 3/16"-12 UN	1 5/16"-12 UN	1 5/8"-12 UN	1 7/8"-12 UN	2 1/2"-12 UN
Різьба 1, зовнішня, з ущільнювальним кільцем, монтаж в порт	3/8"-24 UNF	j2590303	j2590304	j2590305	j2590306	j2590308	j2590310	j2590312	j2590314	j2590316	j2590320	j2590324	j2590332
	7/16"-20 UNF	j2590403	j2590404	j2590405	j2590406	j2590408	j2590410	j2590412	j2590414	j2590416	j2590420	j2590424	j2590432
	1/2"-20 UNF	j2590503	j2590504	j2590505	j2590506	j2590508	j2590510	j2590512	j2590514	j2590516	j2590520	j2590524	j2590532
	9/16"-18 UNF	j2590603	j2590604	j2590605	j2590606	j2590608	j2590610	j2590612	j2590614	j2590616	j2590620	j2590624	j2590632
	3/4"-16 UNF	j2590803	j2590804	j2590805	j2590806	j2590808	j2590810	j2590812	j2590814	j2590816	j2590820	j2590824	j2590832
	7/8"-14 UNF	j2591003	j2591004	j2591005	j2591006	j2591008	j2591010	j2591012	j2591014	j2591016	j2591020	j2591024	j2591032
	1 1/16"-12 UN	j2591203	j2591204	j2591205	j2591206	j2591208	j2591210	j2591212	j2591214	j2591216	j2591220	j2591224	j2591232
	1 3/16"-12 UN	j2591403	j2591404	j2591405	j2591406	j2591408	j2591410	j2591412	j2591414	j2591416	j2591420	j2591424	j2591432
	1 5/16"-12 UN	j2591603	j2591604	j2591605	j2591606	j2591608	j2591610	j2591612	j2591614	j2591616	j2591620	j2591624	j2591632
	1 5/8"-12 UN	j2592003	j2592004	j2592005	j2592006	j2592008	j2592010	j2592012	j2592014	j2592016	j2592020	j2592024	j2592032
	1 7/8"-12 UN	j2592403	j2592404	j2592405	j2592406	j2592408	j2592410	j2592412	j2592414	j2592416	j2592420	j2592424	j2592432
	2 1/2"-12 UN	j2593203	j2593204	j2593205	j2593206	j2593208	j2593210	j2593212	j2593214	j2593216	j2593220	j2593224	j2593232

- найбільш поширені типорозміри

j255 Адаптер трійник тип Т JIC (різьба 1) x JIC x NPTF (різьба 2),

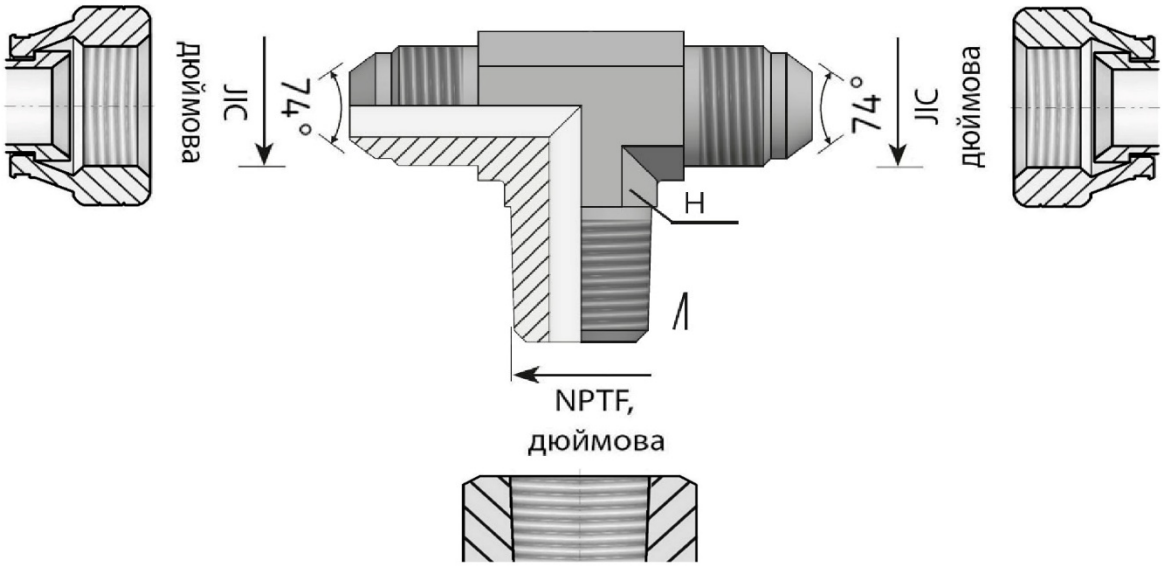

Адаптери JIC використовуються для з'єднання труб діаметром 1/4" - 2" (6 - 50 мм) з малою та середньою товщиною стінки і робочим тиском до 500 бар, забезпечують надійну герметичність при обтисканні труб у найжорсткіших умовах експлуатації.

		Різьба 2, зовнішня конусна								
		1/8"-27 NPTF	1/4"-18 NPTF	3/8"-18 NPTF	1/2"-14 NPTF	3/4"-14 NPTF	1"-11 1/2 NPTF	1 1/4"-11 1/2 NPTF	1 1/2"-11 1/2 NPTF	2"-11 1/2 NPTF
Різьба 1, зовнішня з конусом 74°	3/8"-24 UNF	j2550302	j2550304	j2550306	j2550308	j2550312	j2550316	j2550320	j2550324	j2550332
	7/16"-20 UNF	j2550402	j2550404	j2550406	j2550408	j2550412	j2550416	j2550420	j2550424	j2550432
	1/2"-20 UNF	j2550502	j2550504	j2550506	j2550508	j2550512	j2550516	j2550520	j2550524	j2550532
	9/16"-18 UNF	j2550602	j2550604	j2550606	j2550608	j2550612	j2550616	j2550620	j2550624	j2550632
	3/4"-16 UNF	j2550802	j2550804	j2550806	j2550808	j2550812	j2550816	j2550820	j2550824	j2550832
	7/8"-14 UNF	j2551002	j2551004	j2551006	j2551008	j2551012	j2551016	j2551020	j2551024	j2551032
	1 1/16"-12 UN	j2551202	j2551204	j2551206	j2551208	j2551212	j2551216	j2551220	j2551224	j2551232
	1 3/16"-12 UN	j2551402	j2551404	j2551406	j2551408	j2551412	j2551416	j2551420	j2551424	j2551432
	1 5/16"-12 UN	j2551602	j2551604	j2551606	j2551608	j2551612	j2551616	j2551620	j2551624	j2551632
	1 5/8"-12 UN	j2552002	j2552004	j2552006	j2552008	j2552012	j2552016	j2552020	j2552024	j2552032
	1 7/8"-12 UN	j2552402	j2552404	j2552406	j2552408	j2552412	j2552416	j2552420	j2552424	j2552432
	2 1/2"-12 UN	j2553202	j2553204	j2553206	j2553208	j2553212	j2553216	j2553220	j2553224	j2553232

- найбільш поширені типорозміри

j256 Адаптер трійник тип Т перебірний JIC (різьба 1) x JIC (різьба 2) x JIC,

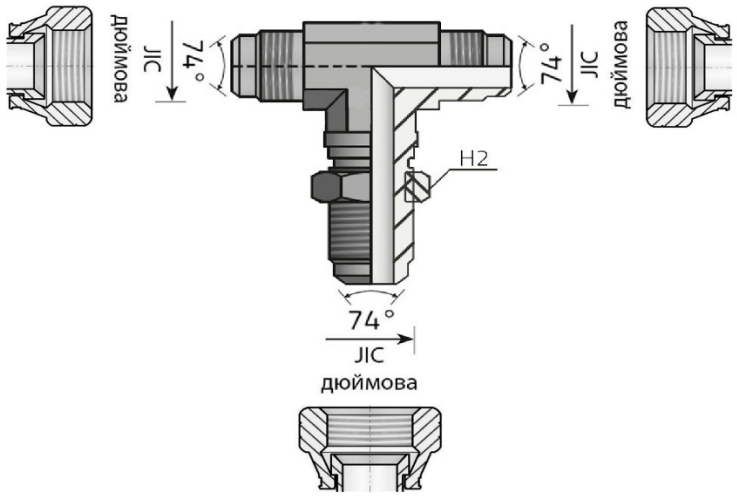

Адаптери JIC використовуються для з'єднання труб діаметром 1/4" - 2" (6 - 50 мм) з малою та середньою товщиною стінки і робочим тиском до 500 бар, забезпечують надійну герметичність при обтисканні труб у найжорсткіших умовах експлуатації.

		Різьба 2, зовнішня з конусом 74°											
		3/8"-24 UNF	7/16"-20 UNF	1/2"-20 UNF	9/16"-18 UNF	3/4"-16 UNF	7/8"-14 UNF	1 1/16"-12 UN	1 3/16"-12 UN	1 5/16"-12 UN	1 5/8"-12 UN	1 7/8"-12 UN	2 1/2"-12 UN
Різьба 1, зовнішня з конусом 74°	3/8"-24 UNF	j2560303	j2560304	j2560305	j2560306	j2560308	j2560310	j2560312	j2560314	j2560316	j2560320	j2560324	j2560332
	7/16"-20 UNF	j2560403	j2560404	j2560405	j2560406	j2560408	j2560410	j2560412	j2560414	j2560416	j2560420	j2560424	j2560432
	1/2"-20 UNF	j2560503	j2560504	j2560505	j2560506	j2560508	j2560510	j2560512	j2560514	j2560516	j2560520	j2560524	j2560532
	9/16"-18 UNF	j2560603	j2560604	j2560605	j2560606	j2560608	j2560610	j2560612	j2560614	j2560616	j2560620	j2560624	j2560632
	3/4"-16 UNF	j2560803	j2560804	j2560805	j2560806	j2560808	j2560810	j2560812	j2560814	j2560816	j2560820	j2560824	j2560832
	7/8"-14 UNF	j2561003	j2561004	j2561005	j2561006	j2561008	j2561010	j2561012	j2561014	j2561016	j2561020	j2561024	j2561032
	1 1/16"-12 UN	j2561203	j2561204	j2561205	j2561206	j2561208	j2561210	j2561212	j2561214	j2561216	j2561220	j2561224	j2561232
	1 3/16"-12 UN	j2561403	j2561404	j2561405	j2561406	j2561408	j2561410	j2561412	j2561414	j2561416	j2561420	j2561424	j2561432
	1 5/16"-12 UN	j2561603	j2561604	j2561605	j2561606	j2561608	j2561610	j2561612	j2561614	j2561616	j2561620	j2561624	j2561632
	1 5/8"-12 UN	j2562003	j2562004	j2562005	j2562006	j2562008	j2562010	j2562012	j2562014	j2562016	j2562020	j2562024	j2562032
	1 7/8"-12 UN	j2562403	j2562404	j2562405	j2562406	j2562408	j2562410	j2562412	j2562414	j2562416	j2562420	j2562424	j2562432
	2 1/2"-12 UN	j2563203	j2563204	j2563205	j2563206	j2563208	j2563210	j2563212	j2563214	j2563216	j2563220	j2563224	j2563232

- найбільш поширені типорозміри

j257 Адаптер трійник тип L перебірний JIC (різьба 1) x JIC (різьба 2) x JIC,

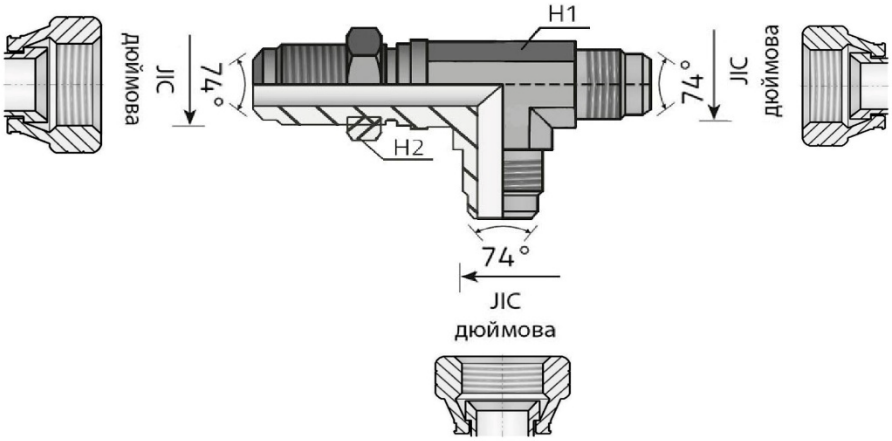

Адаптери JIC використовуються для з'єднання труб діаметром 1/4" - 2" (6 - 50 мм) з малою та середньою товщиною стінки і робочим тиском до 500 бар, забезпечують надійну герметичність при обтисканні труб у найжорсткіших умовах експлуатації.

		Різьба 2, зовнішня з конусом 74°											
		3/8"-24 UNF	7/16"-20 UNF	1/2"-20 UNF	9/16"-18 UNF	3/4"-16 UNF	7/8"-14 UNF	1 1/16"-12 UN	1 3/16"-12 UN	1 5/16"-12 UN	1 5/8"-12 UN	1 7/8"-12 UN	2 1/2"-12 UN
Різьба 1, зовнішня з конусом 74°	3/8"-24 UNF	j2570303	j2570304	j2570305	j2570306	j2570308	j2570310	j2570312	j2570314	j2570316	j2570320	j2570324	j2570332
	7/16"-20 UNF	j2570403	j2570404	j2570405	j2570406	j2570408	j2570410	j2570412	j2570414	j2570416	j2570420	j2570424	j2570432
	1/2"-20 UNF	j2570503	j2570504	j2570505	j2570506	j2570508	j2570510	j2570512	j2570514	j2570516	j2570520	j2570524	j2570532
	9/16"-18 UNF	j2570603	j2570604	j2570605	j2570606	j2570608	j2570610	j2570612	j2570614	j2570616	j2570620	j2570624	j2570632
	3/4"-16 UNF	j2570803	j2570804	j2570805	j2570806	j2570808	j2570810	j2570812	j2570814	j2570816	j2570820	j2570824	j2570832
	7/8"-14 UNF	j2571003	j2571004	j2571005	j2571006	j2571008	j2571010	j2571012	j2571014	j2571016	j2571020	j2571024	j2571032
	1 1/16"-12 UN	j2571203	j2571204	j2571205	j2571206	j2571208	j2571210	j2571212	j2571214	j2571216	j2571220	j2571224	j2571232
	1 3/16"-12 UN	j2571403	j2571404	j2571405	j2571406	j2571408	j2571410	j2571412	j2571414	j2571416	j2571420	j2571424	j2571432
	1 5/16"-12 UN	j2571603	j2571604	j2571605	j2571606	j2571608	j2571610	j2571612	j2571614	j2571616	j2571620	j2571624	j2571632
	1 5/8"-12 UN	j2572003	j2572004	j2572005	j2572006	j2572008	j2572010	j2572012	j2572014	j2572016	j2572020	j2572024	j2572032
	1 7/8"-12 UN	j2572403	j2572404	j2572405	j2572406	j2572408	j2572410	j2572412	j2572414	j2572416	j2572420	j2572424	j2572432
	2 1/2"-12 UN	j2573203	j2573204	j2573205	j2573206	j2573208	j2573210	j2573212	j2573214	j2573216	j2573220	j2573224	j2573232

- найбільш поширені типорозміри

https://svidis.com.ua
Тел.: +380 (50) 487-52-15
e-mail: sales@svidis.com.ua

Хрестовини

j110 Адаптер хрестовина JIC (різьба 1) x JIC (різьба 2) x JIC x JIC,

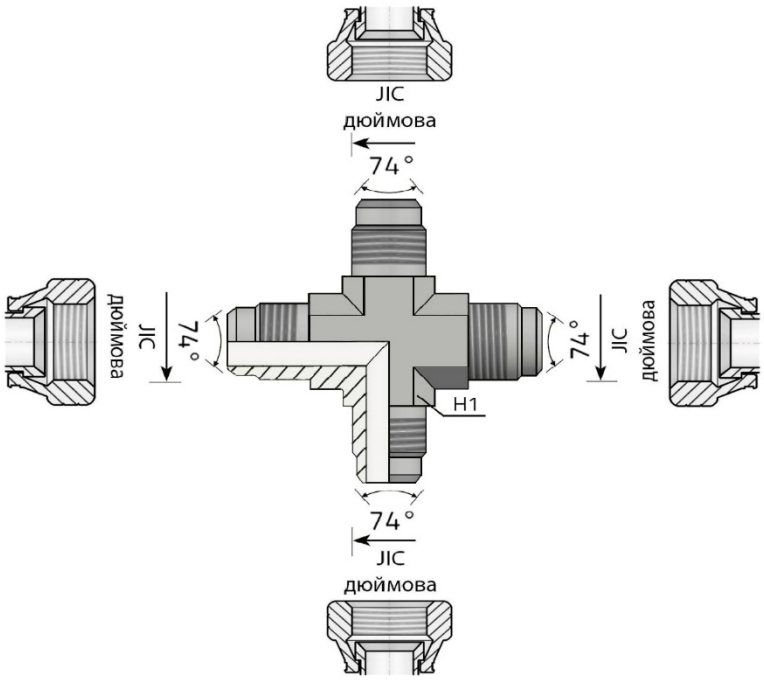

Адаптери JIC використовуються для з'єднання труб діаметром 1/4" - 2" (6 - 50 мм) з малою та середньою товщиною стінки і робочим тиском до 500 бар, забезпечують надійну герметичність при обтисканні труб у найжорсткіших умовах експлуатації.

		Різьба 2, зовнішня з конусом 74°											
		3/8"-24 UNF	7/16"-20 UNF	1/2"-20 UNF	9/16"-18 UNF	3/4"-16 UNF	7/8"-14 UNF	1 1/16"-12 UN	1 3/16"-12 UN	1 5/16"-12 UN	1 5/8"-12 UN	1 7/8"-12 UN	2 1/2"-12 UN
Різьба 1, зовнішня з конусом 74°	3/8"-24 UNF	v1100303	v1100304	v1100305	v1100306	v1100308	v1100310	v1100312	v1100314	v1100316	v1100320	v1100324	v1100332
	7/16"-20 UNF	v1100403	v1100404	v1100405	v1100406	v1100408	v1100410	v1100412	v1100414	v1100416	v1100420	v1100424	v1100432
	1/2"-20 UNF	v1100503	v1100504	v1100505	v1100506	v1100508	v1100510	v1100512	v1100514	v1100516	v1100520	v1100524	v1100532
	9/16"-18 UNF	v1100603	v1100604	v1100605	v1100606	v1100608	v1100610	v1100612	v1100614	v1100616	v1100620	v1100624	v1100632
	3/4"-16 UNF	v1100803	v1100804	v1100805	v1100806	v1100808	v1100810	v1100812	v1100814	v1100816	v1100820	v1100824	v1100832
	7/8"-14 UNF	v1101003	v1101004	v1101005	v1101006	v1101008	v1101010	v1101012	v1101014	v1101016	v1101020	v1101024	v1101032
	1 1/16"-12 UN	v1101203	v1101204	v1101205	v1101206	v1101208	v1101210	v1101212	v1101214	v1101216	v1101220	v1101224	v1101232
	1 3/16"-12 UN	v1101403	v1101404	v1101405	v1101406	v1101408	v1101410	v1101412	v1101414	v1101416	v1101420	v1101424	v1101432
	1 5/16"-12 UN	v1101603	v1101604	v1101605	v1101606	v1101608	v1101610	v1101612	v1101614	v1101616	v1101620	v1101624	v1101632
	1 5/8"-12 UN	v1102003	v1102004	v1102005	v1102006	v1102008	v1102010	v1102012	v1102014	v1102016	v1102020	v1102024	v1102032
	1 7/8"-12 UN	v1102403	v1102404	v1102405	v1102406	v1102408	v1102410	v1102412	v1102414	v1102416	v1102420	v1102424	v1102432
	2 1/2"-12 UN	v1103203	v1103204	v1103205	v1103206	v1103208	v1103210	v1103212	v1103214	v1103216	v1103220	v1103224	v1103232

- найбільш поширені типорозміри

Пробки

j040 Пробка вкрутна під ключ JIC (різьба 1)

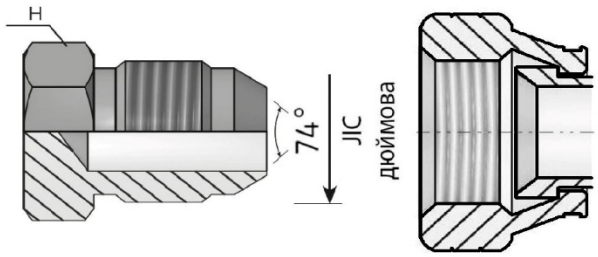

Адаптери JIC використовуються для з'єднання труб діаметром 1/4" - 2" (6 - 50 мм) з малою та середньою товщиною стінки і робочим тиском до 500 бар, забезпечують надійну герметичність при обтисканні труб у найжорсткіших умовах експлуатації.

	Різьба 1, зовнішня з конусом 74°											
	3/8"-24 UNF	7/16"-20 UNF	1/2"-20 UNF	9/16"-18 UNF	3/4"-16 UNF	7/8"-14 UNF	1 1/16"-12 UN	1 3/16"-12 UN	1 5/16"-12 UN	1 5/8"-12 UN	1 7/8"-12 UN	2 1/2"-12 UN
	j0400003	j0400004	j0400005	j0400006	j0400008	j0400010	j0400012	j0400014	j0400016	j0400020	j0400024	j0400032

- найбільш поширені типорозміри

j041 Заглушка-гайка JIC (різьба 1)

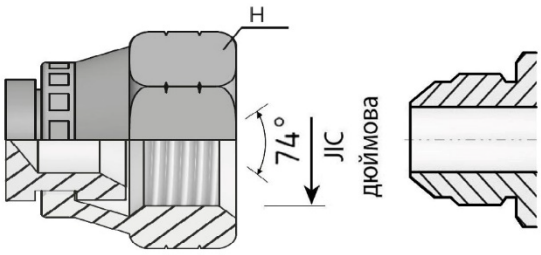

Адаптери JIC використовуються для з'єднання труб діаметром 1/4" - 2" (6 - 50 мм) з малою та середньою товщиною стінки і робочим тиском до 500 бар, забезпечують надійну герметичність при обтисканні труб у найжорсткіших умовах експлуатації.

	Різьба 1, зовнішня з конусом 74°											
	3/8"-24 UNF	7/16"-20 UNF	1/2"-20 UNF	9/16"-18 UNF	3/4"-16 UNF	7/8"-14 UNF	1 1/16"-12 UN	1 3/16"-12 UN	1 5/16"-12 UN	1 5/8"-12 UN	1 7/8"-12 UN	2 1/2"-12 UN
	j0410003	j0410004	j0410005	j0410006	j0410008	j0410010	j0410012	j0410014	j0410016	j0410020	j0410024	j0410032

- найбільш поширені типорозміри

Адаптери з дюймовим фітингом ORFS

Прямі

о610 Адаптер прохідний ORFS (різьба 1) x ORFS (різьба 2),

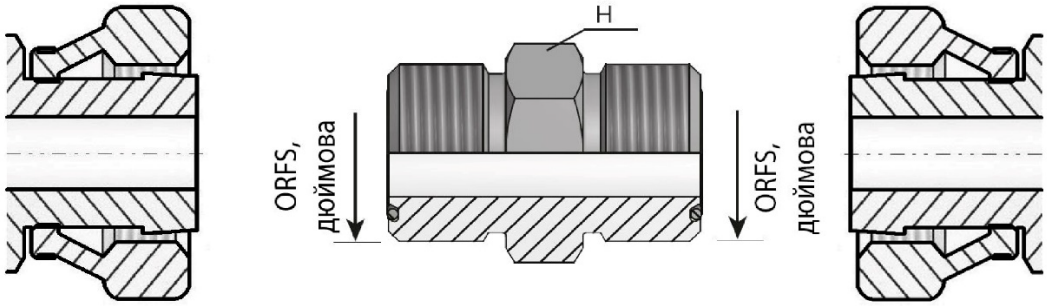

Адаптери ORFS використовуються для з'єднання труб діаметром 1/4" - 1 1/2" (6 - 38 мм) з малою та середньою товщиною стінки
і робочим тиском до 630 бар, стійкі до вібрацій та імпульскних тисків, надмірної затяжки.

		Різьба 2, зовнішня							
		9/16"-18 UNF	11/16"-16 UN	13/16"-16 UN	1"-14 UNS	1 3/16"-12 UN	1 7/16"-12 UN	1 11/16"-12 UN	2"-12 UN
Різьба 1, зовнішня	9/16"-18 UNF	о6100606	о6100609	о6100611	о6100613	о6100614	о6100615	о6100621	о6100632
	11/16"-16 UN	о6100906	о6100909	о6100911	о6100913	о6100914	о6100915	о6100921	о6100932
	13/16"-16 UN	о6101106	о6101109	о6101111	о6101113	о6101114	о6101115	о6101121	о6101132
	1"-14 UNS	о6101306	о6101309	о6101311	о6101313	о6101314	о6101315	о6101321	о6101332
	1 3/16"-12 UN	о6101406	о6101409	о6101411	о6101413	о6101414	о6101415	о6101421	о6101432
	1 7/16"-12 UN	о6101506	о6101509	о6101511	о6101513	о6101514	о6101515	о6101521	о6101532
	1 11/16"-12 UN	о6102106	о6102109	о6102111	о6102113	о6102114	о6102115	о6102121	о6102132
	2"-12 UN	о6103206	о6103209	о6103211	о6103213	о6103214	о6103215	о6103221	о6103232

- найбільш поширені типорозміри

о611 Адаптер перебірний ORFS (різьба 1) x ORFS (різьба 2),

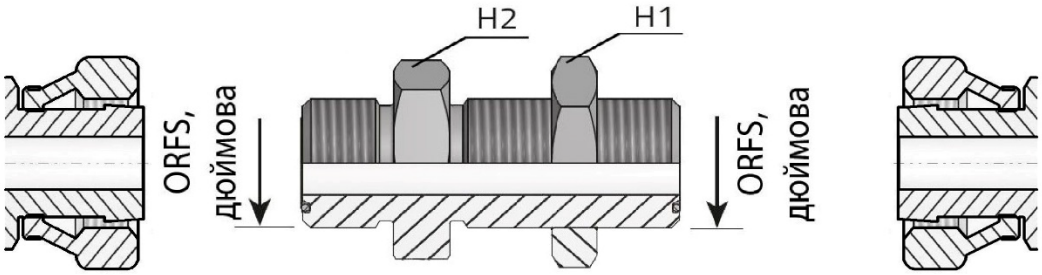

Адаптери ORFS використовуються для з'єднання труб діаметром 1/4" - 1 1/2" (6 - 38 мм) з малою та середньою товщиною стінки
і робочим тиском до 630 бар, стійкі до вібрацій та імпульскних тисків, надмірної затяжки.

		Різьба 2, зовнішня							
		9/16"-18 UNF	11/16"-16 UN	13/16"-16 UN	1"-14 UNS	1 3/16"-12 UN	1 7/16"-12 UN	1 11/16"-12 UN	2"-12 UN
Різьба 1, зовнішня	9/16"-18 UNF	о6110606	о6110609	о6110611	о6110613	о6110614	о6110615	о6110621	о6110632
	11/16"-16 UN	о6110906	о6110909	о6110911	о6110913	о6110914	о6110915	о6110921	о6110932
	13/16"-16 UN	о6111106	о6111109	о6111111	о6111113	о6111114	о6111115	о6111121	о6111132
	1"-14 UNS	о6111306	о6111309	о6111311	о6111313	о6111314	о6111315	о6111321	о6111332
	1 3/16"-12 UN	о6111406	о6111409	о6111411	о6111413	о6111414	о6111415	о6111421	о6111432
	1 7/16"-12 UN	о6111506	о6111509	о6111511	о6111513	о6111514	о6111515	о6111521	о6111532
	1 11/16"-12 UN	о6112106	о6112109	о6112111	о6112113	о6112114	о6112115	о6112121	о6112132
	2"-12 UN	о6113206	о6113209	о6113211	о6113213	о6113214	о6113215	о6113221	о6113232

- найбільш поширені типорозміри

https://svidis.com.ua
Тел.: +380 (50) 487-52-15
e-mail: sales@svidis.com.ua

о612 Адаптер вкрутний ORFS (різьба 1) x SAE ORB (різьба 2),

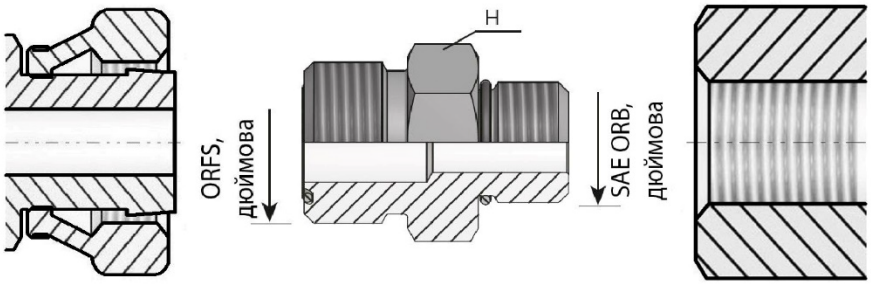

Адаптер вкрутний (порт-труба) з ущільнювальним кільцем.
Адаптери ORFS використовуються для з'єднання труб діаметром 1/4" - 1 1/2" (6 - 38 мм) з малою та середньою товщиною стінки і робочим тиском до 630 бар, стійкі до вібрацій та імпульскних тисків, надмірної затяжки.

		Різьба 2, зовнішня, з ущільнювальним кільцем, монтаж в порт											
		3/8"-24 UNF	7/16"-20 UNF	1/2"-20 UNF	9/16"-18 UNF	3/4"-16 UNF	7/8"-14 UNF	1 1/16"-12 UN	1 3/16"-12 UN	1 5/16"-12 UN	1 5/8"-12 UN	1 7/8"-12 UN	2 1/2"-12 UN
Різьба 1, зовнішня	9/16"-18 UNF	о6120603	о6120604	о6120605	о6120606	о6120608	о6120610	о6120612	о6120614	о6120616	о6120620	о6120624	о6120632
	11/16"-16 UN	о6120903	о6120904	о6120905	о6120906	о6120908	о6120910	о6120912	о6120914	о6120916	о6120920	о6120924	о6120932
	13/16"-16 UN	о6121103	о6121104	о6121105	о6121106	о6121108	о6121110	о6121112	о6121114	о6121116	о6121120	о6121124	о6121132
	1"-14 UNS	о6121303	о6121304	о6121305	о6121306	о6121308	о6121310	о6121312	о6121314	о6121316	о6121320	о6121324	о6121332
	1 3/16"-12 UN	о6121403	о6121404	о6121405	о6121406	о6121408	о6121410	о6121412	о6121414	о6121416	о6121420	о6121424	о6121432
	1 7/16"-12 UN	о6121503	о6121504	о6121505	о6121506	о6121508	о6121510	о6121512	о6121514	о6121516	о6121520	о6121524	о6121532
	1 11/16"-12 UN	о6122103	о6122104	о6122105	о6122106	о6122108	о6122110	о6122112	о6122114	о6122116	о6122120	о6122124	о6122132
	2"-12 UN	о6123203	о6123204	о6123205	о6123206	о6123208	о6123210	о6123212	о6123214	о6123216	о6123220	о6123224	о6123232

- найбільш поширені типорозміри

о613 Адаптер вкрутний ORFS (різьба 1) x G BSP (різьба 2), ED

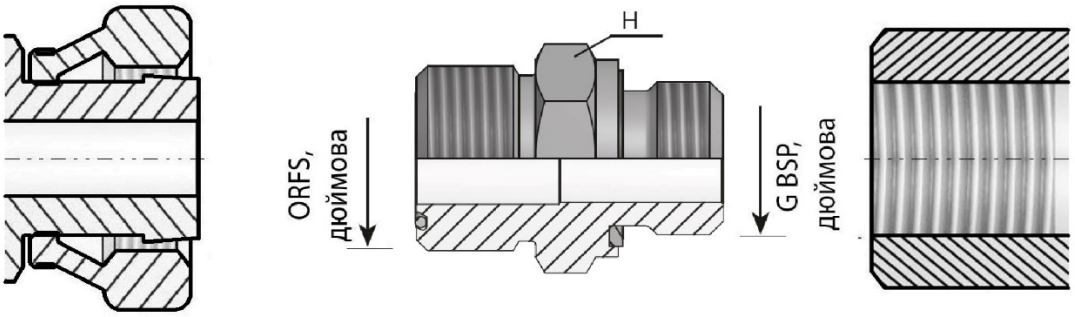

Адаптер вкрутний (порт-труба) з ущільнювальним кільцем типу ED (еластомірне, м'яке).
Адаптери ORFS використовуються для з'єднання труб діаметром 1/4" - 1 1/2" (6 - 38 мм) з малою та середньою товщиною стінки
і робочим тиском до 630 бар, стійкі до вібрацій та імпульскних тисків, надмірної затяжки.

		Різьба 2, зовнішня, з ущільнювальним кільцем, монтаж в порт									
		G1/8"	G1/4"	G3/8"	G1/2"	G5/8"	G3/4"	G1"	G1 1/4"	G1 1/2"	G2"
Різьба 1, зовнішня	9/16"-18 UNF	о6130602	о6130604	о6130606	о6130608	о6130610	о6130612	о6130616	о6130620	о6130624	о6130632
	11/16"-16 UN	о6130902	о6130904	о6130906	о6130908	о6130910	о6130912	о6130916	о6130920	о6130924	о6130932
	13/16"-16 UN	о6131102	о6131104	о6131106	о6131108	о6131110	о6131112	о6131116	о6131120	о6131124	о6131132
	1"-14 UNS	о6131302	о6131304	о6131306	о6131308	о6131310	о6131312	о6131316	о6131320	о6131324	о6131332
	1 3/16"-12 UN	о6131402	о6131404	о6131406	о6131408	о6131410	о6131412	о6131416	о6131420	о6131424	о6131432
	1 7/16"-12 UN	о6131502	о6131504	о6131506	о6131508	о6131510	о6131512	о6131516	о6131520	о6131524	о6131532
	1 11/16"-12 UN	о6132102	о6132104	о6132106	о6132108	о6132110	о6132112	о6132116	о6132120	о6132124	о6132132
	2"-12 UN	о6133202	о6133204	о6133206	о6133208	о6133210	о6133212	о6133216	о6133220	о6133224	о6133232

- найбільш поширені типорозміри

о621 Адаптер вкрутний ORFS (різьба 1) x G BSP (різьба 2)

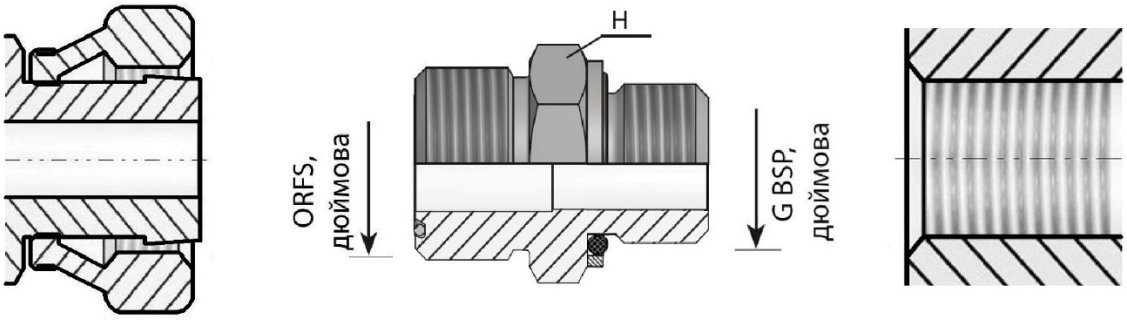

Адаптер вкрутний (порт-труба) з ущільнювальним кільцем.
Адаптери ORFS використовуються для з'єднання труб діаметром 1/4" - 1 1/2" (6 - 38 мм) з малою та середньою товщиною стінки
і робочим тиском до 630 бар, стійкі до вібрацій та імпульскних тисків, надмірної затяжки.

		Різьба 2, зовнішня, з ущільнювальним кільцем, монтаж в порт									
		G1/8"	G1/4"	G3/8"	G1/2"	G5/8"	G3/4"	G1"	G1 1/4"	G1 1/2"	G2"
Різьба 1, зовнішня	9/16"-18 UNF	о6210602	о6210604	о6210606	о6210608	о6210610	о6210612	о6210616	о6210620	о6210624	о6210632
	11/16"-16 UN	о6210902	о6210904	о6210906	о6210908	о6210910	о6210912	о6210916	о6210920	о6210924	о6210932
	13/16"-16 UN	о6211102	о6211104	о6211106	о6211108	о6211110	о6211112	о6211116	о6211120	о6211124	о6211132
	1"-14 UNS	о6211302	о6211304	о6211306	о6211308	о6211310	о6211312	о6211316	о6211320	о6211324	о6211332
	1 3/16"-12 UN	о6211402	о6211404	о6211406	о6211408	о6211410	о6211412	о6211416	о6211420	о6211424	о6211432
	1 7/16"-12 UN	о6211502	о6211504	о6211506	о6211508	о6211510	о6211512	о6211516	о6211520	о6211524	о6211532
	1 11/16"-12 UN	о6212102	о6212104	о6212106	о6212108	о6212110	о6212112	о6212116	о6212120	о6212124	о6212132
	2"-12 UN	о6213202	о6213204	о6213206	о6213208	о6213210	о6213212	о6213216	о6213220	о6213224	о6213232

- найбільш поширені типорозміри

о614 Адаптер зі стяжною гайкою ORFS (різьба 1) х ORFS (різьба 2),

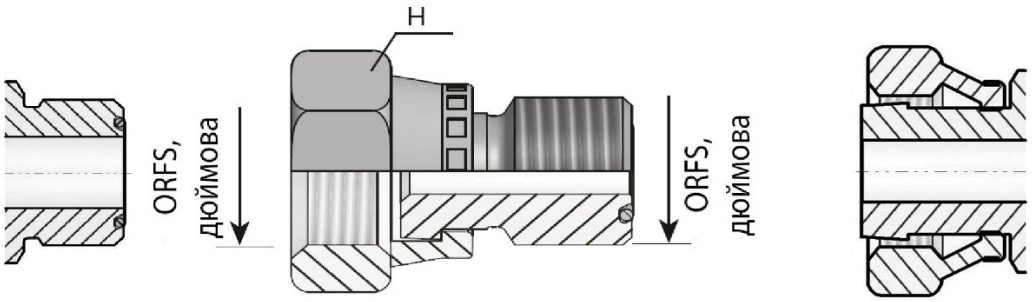

Адаптери ORFS використовуються для з'єднання труб діаметром 1/4" - 1 1/2" (6 - 38 мм) з малою та середньою товщиною стінки
і робочим тиском до 630 бар, стійкі до вібрацій та імпульскних тисків, надмірної затяжки.

		Різьба 2, зовнішня							
		9/16"-18 UNF	11/16"-16 UN	13/16"-16 UN	1"-14 UNS	1 3/16"-12 UN	1 7/16"-12 UN	1 11/16"-12 UN	2"-12 UN
Різьба 1, внутрішня	9/16"-18 UNF	о6140606	о6140609	о6140611	о6140613	о6140614	о6140615	о6140621	о6140632
	11/16"-16 UN	о6140906	о6140909	о6140911	о6140913	о6140914	о6140915	о6140921	о6140932
	13/16"-16 UN	о6141106	о6141109	о6141111	о6141113	о6141114	о6141115	о6141121	о6141132
	1"-14 UNS	о6141306	о6141309	о6141311	о6141313	о6141314	о6141315	о6141321	о6141332
	1 3/16"-12 UN	о6141406	о6141409	о6141411	о6141413	о6141414	о6141415	о6141421	о6141432
	1 7/16"-12 UN	о6141506	о6141509	о6141511	о6141513	о6141514	о6141515	о6141521	о6141532
	1 11/16"-12 UN	о6142106	о6142109	о6142111	о6142113	о6142114	о6142115	о6142121	о6142132
	2"-12 UN	о6143206	о6143209	о6143211	о6143213	о6143214	о6143215	о6143221	о6143232

- найбільш поширені типорозміри

о624 Перехідник зі стяжною гайкою ORFS (різьба 1) х ORFS (різьба 2),

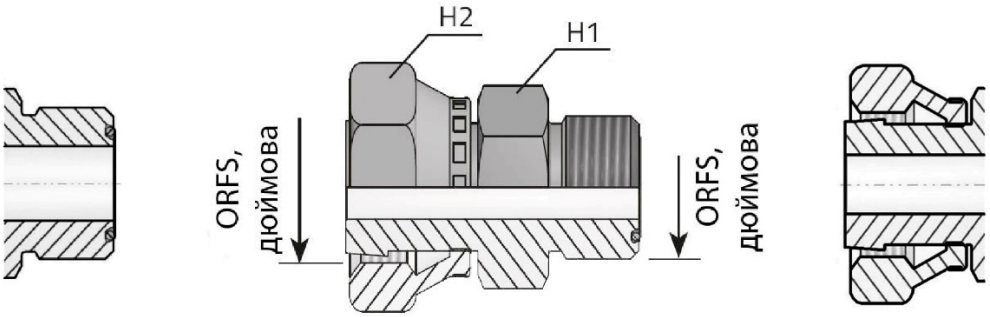

Адаптери ORFS використовуються для з'єднання труб діаметром 1/4" - 1 1/2" (6 - 38 мм) з малою та середньою товщиною стінки
і робочим тиском до 630 бар, стійкі до вібрацій та імпульскних тисків, надмірної затяжки.

		Різьба 2, зовнішня							
		9/16"-18 UNF	11/16"-16 UN	13/16"-16 UN	1"-14 UNS	1 3/16"-12 UN	1 7/16"-12 UN	1 11/16"-12 UN	2"-12 UN
Різьба 1, внутрішня	9/16"-18 UNF	о6240606	о6240609	о6240611	о6240613	о6240614	о6240615	о6240621	о6240632
	11/16"-16 UN	о6240906	о6240909	о6240911	о6240913	о6240914	о6240915	о6240921	о6240932
	13/16"-16 UN	о6241106	о6241109	о6241111	о6241113	о6241114	о6241115	о6241121	о6241132
	1"-14 UNS	о6241306	о6241309	о6241311	о6241313	о6241314	о6241315	о6241321	о6241332
	1 3/16"-12 UN	о6241406	о6241409	о6241411	о6241413	о6241414	о6241415	о6241421	о6241432
	1 7/16"-12 UN	о6241506	о6241509	о6241511	о6241513	о6241514	о6241515	о6241521	о6241532
	1 11/16"-12 UN	о6242106	о6242109	о6242111	о6242113	о6242114	о6242115	о6242121	о6242132
	2"-12 UN	о6243206	о6243209	о6243211	о6243213	о6243214	о6243215	о6243221	о6243232

- найбільш поширені типорозміри

о615 Адаптер під манометр ORFS F (різьба 1) x G BSP F (різьба 2),

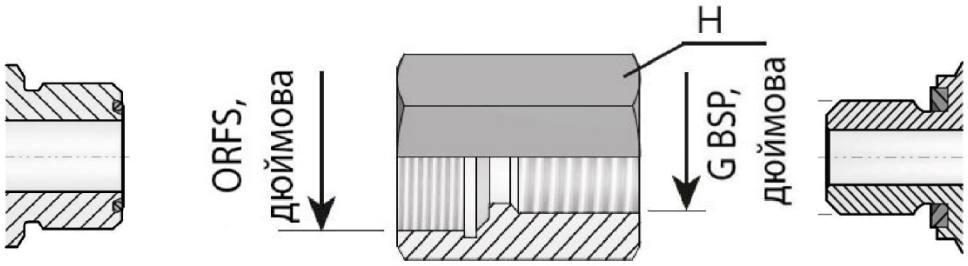

Адаптер під установку манометра / контрольної точки.
Адаптери ORFS використовуються для з'єднання труб діаметром 1/4" - 1 1/2" (6 - 38 мм) з малою та середньою товщиною стінки
і робочим тиском до 630 бар, стійкі до вібрацій та імпульскних тисків, надмірної затяжки.

		Різьба 2, внутрішня									
		G1/8"	G1/4"	G3/8"	G1/2"	G5/8"	G3/4"	G1"	G1 1/4"	G1 1/2"	G2"
Різьба 1, внутрішня	9/16"-18 UNF	о6150602	о6150604	о6150606	о6150608	о6150610	о6150612	о6150616	о6150620	о6150624	о6150632
	11/16"-16 UN	о6150902	о6150904	о6150906	о6150908	о6150910	о6150912	о6150916	о6150920	о6150924	о6150932
	13/16"-16 UN	о6151102	о6151104	о6151106	о6151108	о6151110	о6151112	о6151116	о6151120	о6151124	о6151132
	1"-14 UNS	о6151302	о6151304	о6151306	о6151308	о6151310	о6151312	о6151316	о6151320	о6151324	о6151332
	1 3/16"-12 UN	о6151402	о6151404	о6151406	о6151408	о6151410	о6151412	о6151416	о6151420	о6151424	о6151432
	1 7/16"-12 UN	о6151502	о6151504	о6151506	о6151508	о6151510	о6151512	о6151516	о6151520	о6151524	о6151532
	1 11/16"-12 UN	о6152102	о6152104	о6152106	о6152108	о6152110	о6152112	о6152116	о6152120	о6152124	о6152132
	2"-12 UN	о6153202	о6153204	о6153206	о6153208	о6153210	о6153212	о6153216	о6153220	о6153224	о6153232

- найбільш поширені типорозміри

о616 Адаптер вкрутний ORFS (різьба 1) х М (різьба 2),

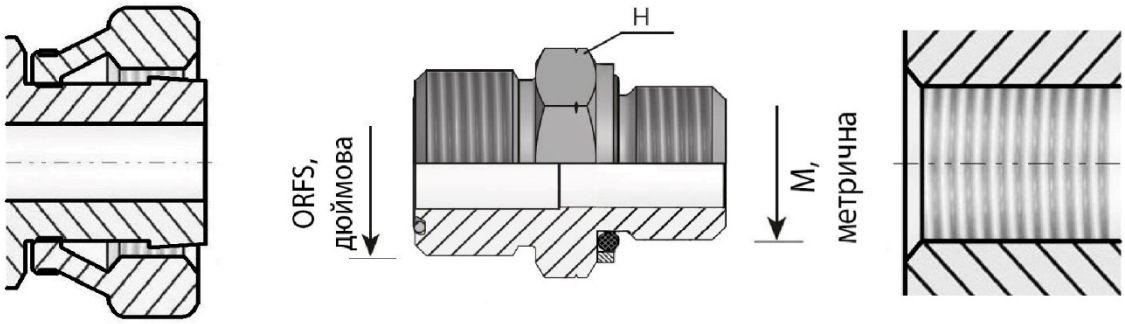

Адаптер вкрутний (порт-труба) з ущільнювальним кільцем.
Адаптери ORFS використовуються для з'єднання труб діаметром 1/4" - 1 1/2" (6 - 38 мм) з малою та середньою товщиною стінки і робочим тиском до 630 бар, стійкі до вібрацій та імпульскних тисків, надмірної затяжки.

		Різьба 2, зовнішня, з ущільнювальним кільцем, монтаж в порт											
		M10x1,0	M12x1,5	M14x1,5	M16x1,5	M18x1,5	M20x1,5	M22x1,5	M26x1,5	M27x2,0	M33x2,0	M42x2,0	M48x2,0
Різьба 1, зовнішня	9/16"-18 UNF	o6160610	o6160612	o6160614	o6160616	o6160618	o6160620	o6160622	o6160626	o6160627	o6160633	o6160642	o6160648
	11/16"-16 UN	o6160910	o6160912	o6160914	o6160916	o6160918	o6160920	o6160922	o6160926	o6160927	o6160933	o6160942	o6160948
	13/16"-16 UN	o6161110	o6161112	o6161114	o6161116	o6161118	o6161120	o6161122	o6161126	o6161127	o6161133	o6161142	o6161148
	1"-14 UNS	o6161310	o6161312	o6161314	o6161316	o6161318	o6161320	o6161322	o6161326	o6161327	o6161333	o6161342	o6161348
	1 3/16"-12 UN	o6161410	o6161412	o6161414	o6161416	o6161418	o6161420	o6161422	o6161426	o6161427	o6161433	o6161442	o6161448
	1 7/16"-12 UN	o6161510	o6161512	o6161514	o6161516	o6161518	o6161520	o6161522	o6161526	o6161527	o6161533	o6161542	o6161548
	1 11/16"-12 UN	o6162110	o6162112	o6162114	o6162116	o6162118	o6162120	o6162122	o6162126	o6162127	o6162133	o6162142	o6162148
	2"-12 UN	o6163210	o6163212	o6163214	o6163216	o6163218	o6163220	o6163222	o6163226	o6163227	o6163233	o6163242	o6163248

- найбільш поширені типорозміри

о623 Адаптер вкрутний ORFS (різьба 1) х М (різьба 2), ED

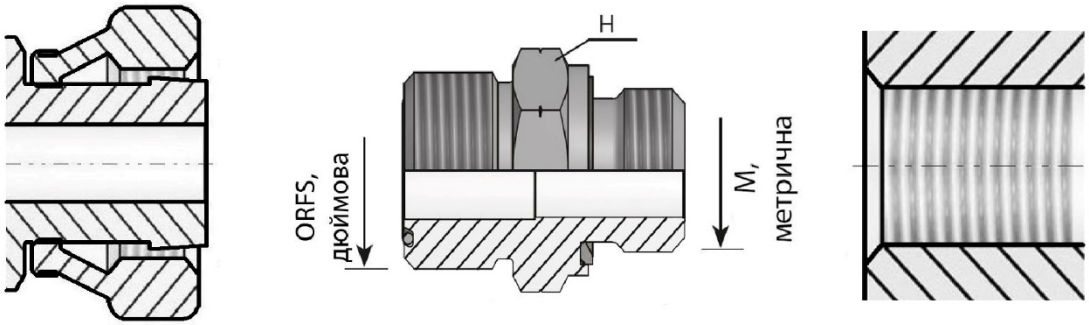

Адаптер вкрутний (порт-труба) з ущільнювальним кільцем типу ED (еластомірне, м'яке).
Адаптери ORFS використовуються для з'єднання труб діаметром 1/4" - 1 1/2" (6 - 38 мм) з малою та середньою товщиною стінки і робочим тиском до 630 бар, стійкі до вібрацій та імпульскних тисків, надмірної затяжки.

		Різьба 2, зовнішня, з ущільнювальним кільцем, монтаж в порт											
		M10x1,0	M12x1,5	M14x1,5	M16x1,5	M18x1,5	M20x1,5	M22x1,5	M26x1,5	M27x2,0	M33x2,0	M42x2,0	M48x2,0
Різьба 1, зовнішня	9/16"-18 UNF	o6230610	o6230612	o6230614	o6230616	o6230618	o6230620	o6230622	o6230626	o6230627	o6230633	o6230642	o6230648
	11/16"-16 UN	o6230910	o6230912	o6230914	o6230916	o6230918	o6230920	o6230922	o6230926	o6230927	o6230933	o6230942	o6230948
	13/16"-16 UN	o6231110	o6231112	o6231114	o6231116	o6231118	o6231120	o6231122	o6231126	o6231127	o6231133	o6231142	o6231148
	1"-14 UNS	o6231310	o6231312	o6231314	o6231316	o6231318	o6231320	o6231322	o6231326	o6231327	o6231333	o6231342	o6231348
	1 3/16"-12 UN	o6231410	o6231412	o6231414	o6231416	o6231418	o6231420	o6231422	o6231426	o6231427	o6231433	o6231442	o6231448
	1 7/16"-12 UN	o6231510	o6231512	o6231514	o6231516	o6231518	o6231520	o6231522	o6231526	o6231527	o6231533	o6231542	o6231548
	1 11/16"-12 UN	o6232110	o6232112	o6232114	o6232116	o6232118	o6232120	o6232122	o6232126	o6232127	o6232133	o6232142	o6232148
	2"-12 UN	o6233210	o6233212	o6233214	o6233216	o6233218	o6233220	o6233222	o6233226	o6233227	o6233233	o6233242	o6233248

- найбільш поширені типорозміри

о617 Адаптер зі стяжними гайками ORFS F (різьба 1) x ORFS F (різьба 2),

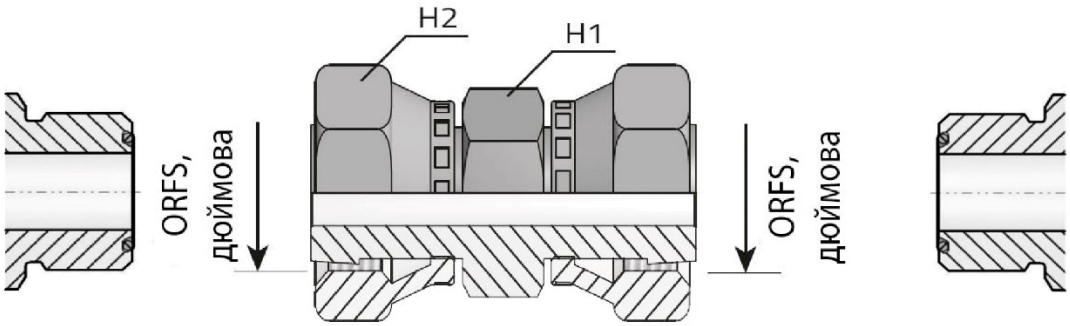

Адаптери ORFS використовуються для з'єднання труб діаметром 1/4" - 1 1/2" (6 - 38 мм) з малою та середньою товщиною стінки
і робочим тиском до 630 бар, стійкі до вібрацій та імпульскних тисків, надмірної затяжки.

		Різьба 2, внутрішня							
		9/16"-18 UNF	11/16”-16 UN	13/16”-16 UN	1”-14 UNS	1 3/16"-12 UN	1 7/16”-12 UN	1 11/16”-12 UN	2"-12 UN
Різьба 1, внутрішня	9/16"-18 UNF	o6170606	o6170609	o6170611	o6170613	o6170614	o6170615	o6170621	o6170632
	11/16”-16 UN	o6170906	o6170909	o6170911	o6170913	o6170914	o6170915	o6170921	o6170932
	13/16”-16 UN	o6171106	o6171109	o6171111	o6171113	o6171114	o6171115	o6171121	o6171132
	1”-14 UNS	o6171306	o6171309	o6171311	o6171313	o6171314	o6171315	o6171321	o6171332
	1 3/16"-12 UN	o6171406	o6171409	o6171411	o6171413	o6171414	o6171415	o6171421	o6171432
	1 7/16”-12 UN	o6171506	o6171509	o6171511	o6171513	o6171514	o6171515	o6171521	o6171532
	1 11/16”-12 UN	o6172106	o6172109	o6172111	o6172113	o6172114	o6172115	o6172121	o6172132
	2"-12 UN	o6173206	o6173209	o6173211	o6173213	o6173214	o6173215	o6173221	o6173232

- найбільш поширені типорозміри

https://svidis.com.ua
Тел.: +380 (50) 487-52-15
e-mail: sales@svidis.com.ua

о618 Адаптер зі стяжною гайкою ORFS (різьба 1) x SAE ORB (різьба 2),

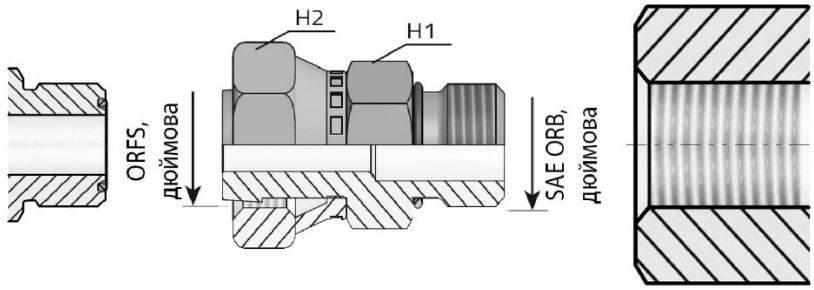

Адаптер вкрутний (порт-труба) зі стяжною гайкою та ущільнювальним кільцем.
Адаптери ORFS використовуються для з'єднання труб діаметром 1/4" - 1 1/2" (6 - 38 мм) з малою та середньою товщиною стінки і робочим тиском до 630 бар, стійкі до вібрацій та імпульсних тисків, надмірної затяжки.

		Різьба 2, зовнішня, з ущільнювальним кільцем, монтаж в порт											
		3/8"-24 UNF	7/16"-20 UNF	1/2"-20 UNF	9/16"-18 UNF	3/4"-16 UNF	7/8"-14 UNF	1 1/16"-12 UN	1 3/16"-12 UN	1 5/16"-12 UN	1 5/8"-12 UN	1 7/8"-12 UN	2 1/2"-12 UN
Різьба 1, внутрішня	9/16"-18 UNF	о6180603	о6180604	о6180605	о6180606	о6180608	о6180610	о6180612	о6180614	о6180616	о6180620	о6180624	о6180632
	11/16"-16 UN	о6180903	о6180904	о6180905	о6180906	о6180908	о6180910	о6180912	о6180914	о6180916	о6180920	о6180924	о6180932
	13/16"-16 UN	о6181103	о6181104	о6181105	о6181106	о6181108	о6181110	о6181112	о6181114	о6181116	о6181120	о6181124	о6181132
	1"-14 UNS	о6181303	о6181304	о6181305	о6181306	о6181308	о6181310	о6181312	о6181314	о6181316	о6181320	о6181324	о6181332
	1 3/16"-12 UN	о6181403	о6181404	о6181405	о6181406	о6181408	о6181410	о6181412	о6181414	о6181416	о6181420	о6181424	о6181432
	1 7/16"-12 UN	о6181503	о6181504	о6181505	о6181506	о6181508	о6181510	о6181512	о6181514	о6181516	о6181520	о6181524	о6181532
	1 11/16"-12 UN	о6182103	о6182104	о6182105	о6182106	о6182108	о6182110	о6182112	о6182114	о6182116	о6182120	о6182124	о6182132
	2"-12 UN	о6183203	о6183204	о6183205	о6183206	о6183208	о6183210	о6183212	о6183214	о6183216	о6183220	о6183224	о6183232

- найбільш поширені типорозміри

о619 Адаптер зі стяжною гайкою ORFS F (різьба 1) x G BSP (різьба 2),

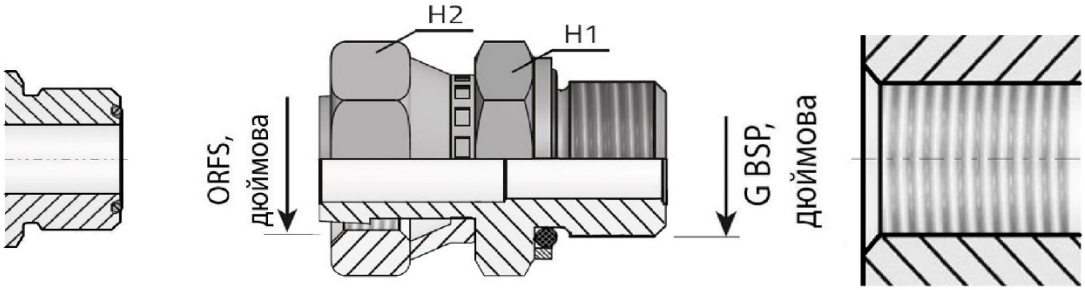

Адаптер вкрутний (порт-труба) зі стяжною гайкою та ущільнювальним кільцем.
Адаптери ORFS використовуються для з'єднання труб діаметром 1/4" - 1 1/2" (6 - 38 мм) з малою та середньою товщиною стінки і робочим тиском до 630 бар, стійкі до вібрацій та імпульскних тисків, надмірної затяжки.

		Різьба 2, зовнішня, з ущільнювальним кільцем, монтаж в порт									
		G1/8"	G1/4"	G3/8"	G1/2"	G5/8"	G3/4"	G1"	G1 1/4"	G1 1/2"	G2"
Різьба 1, внутрішня	9/16"-18 UNF	о6190602	о6190604	о6190606	о6190608	о6190610	о6190612	о6190616	о6190620	о6190624	о6190632
	11/16"-16 UN	о6190902	о6190904	о6190906	о6190908	о6190910	о6190912	о6190916	о6190920	о6190924	о6190932
	13/16"-16 UN	о6191102	о6191104	о6191106	о6191108	о6191110	о6191112	о6191116	о6191120	о6191124	о6191132
	1"-14 UNS	о6191302	о6191304	о6191306	о6191308	о6191310	о6191312	о6191316	о6191320	о6191324	о6191332
	1 3/16"-12 UN	о6191402	о6191404	о6191406	о6191408	о6191410	о6191412	о6191416	о6191420	о6191424	о6191432
	1 7/16"-12 UN	о6191502	о6191504	о6191506	о6191508	о6191510	о6191512	о6191516	о6191520	о6191524	о6191532
	1 11/16"-12 UN	о6192102	о6192104	о6192106	о6192108	о6192110	о6192112	о6192116	о6192120	о6192124	о6192132
	2"-12 UN	о6193202	о6193204	о6193206	о6193208	о6193210	о6193212	о6193216	о6193220	о6193224	о6193232

- найбільш поширені типорозміри

о625 Адаптер зі стяжною гайкою ORFS F (різьба 1) x G BSP (різьба 2), ED

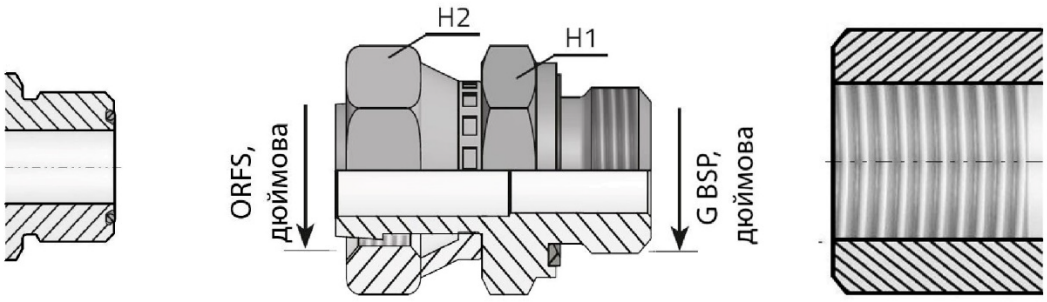

Адаптер вкрутний (порт-труба) зі стяжною гайкою та ущільнювальним кільцем типу ED (еластомірне, м'яке).
Адаптери ORFS використовуються для з'єднання труб діаметром 1/4" - 1 1/2" (6 - 38 мм) з малою та середньою товщиною стінки і робочим тиском до 630 бар, стійкі до вібрацій та імпульскних тисків, надмірної затяжки.

		Різьба 2, зовнішня, з ущільнювальним кільцем, монтаж в порт									
		G1/8"	G1/4"	G3/8"	G1/2"	G5/8"	G3/4"	G1"	G1 1/4"	G1 1/2"	G2"
Різьба 1, внутрішня	9/16"-18 UNF	о6250602	о6250604	о6250606	о6250608	о6250610	о6250612	о6250616	о6250620	о6250624	о6250632
	11/16"-16 UN	о6250902	о6250904	о6250906	о6250908	о6250910	о6250912	о6250916	о6250920	о6250924	о6250932
	13/16"-16 UN	о6251102	о6251104	о6251106	о6251108	о6251110	о6251112	о6251116	о6251120	о6251124	о6251132
	1"-14 UNS	о6251302	о6251304	о6251306	о6251308	о6251310	о6251312	о6251316	о6251320	о6251324	о6251332
	1 3/16"-12 UN	о6251402	о6251404	о6251406	о6251408	о6251410	о6251412	о6251416	о6251420	о6251424	о6251432
	1 7/16"-12 UN	о6251502	о6251504	о6251506	о6251508	о6251510	о6251512	о6251516	о6251520	о6251524	о6251532
	1 11/16"-12 UN	о6252102	о6252104	о6252106	о6252108	о6252110	о6252112	о6252116	о6252120	о6252124	о6252132
	2"-12 UN	о6253202	о6253204	о6253206	о6253208	о6253210	о6253212	о6253216	о6253220	о6253224	о6253232

- найбільш поширені типорозміри

о620 Адаптер прохідний ORFS (різьба 1) x NPT (різьба 2),

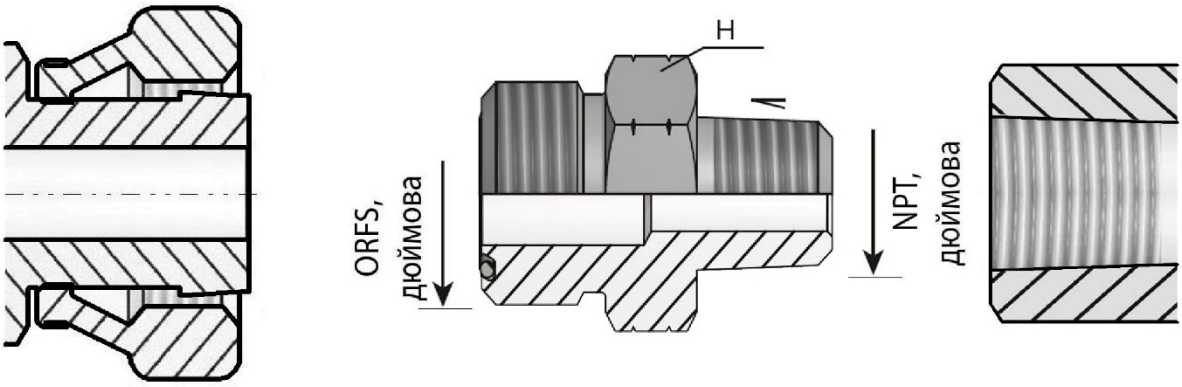

Адаптери ORFS використовуються для з'єднання труб діаметром 1/4" - 1 1/2" (6 - 38 мм) з малою та середньою товщиною стінки
і робочим тиском до 630 бар, стійкі до вібрацій та імпульскних тисків, надмірної затяжки.

		Різьба 2, зовнішня конусна								
		1/8"-27 NPT	1/4"-18 NPT	3/8"-18 NPT	1/2"-14 NPT	3/4"-14 NPT	1"-11 1/2 NPT	1 1/4"-11 1/2 NPT	1 1/2"-11 1/2 NPT	2"-11 1/2 NPT
Різьба 1, зовнішня	9/16"-18 UNF	о6200602	о6200604	о6200606	о6200608	о6200612	о6200616	о6200620	о6200624	о6200632
	11/16"-16 UN	о6200902	о6200904	о6200906	о6200908	о6200912	о6200916	о6200920	о6200924	о6200932
	13/16"-16 UN	о6201102	о6201104	о6201106	о6201108	о6201112	о6201116	о6201120	о6201124	о6201132
	1"-14 UNS	о6201302	о6201304	о6201306	о6201308	о6201312	о6201316	о6201320	о6201324	о6201332
	1 3/16"-12 UN	о6201402	о6201404	о6201406	о6201408	о6201412	о6201416	о6201420	о6201424	о6201432
	1 7/16"-12 UN	о6201502	о6201504	о6201506	о6201508	о6201512	о6201516	о6201520	о6201524	о6201532
	1 11/16"-12 UN	о6202102	о6202104	о6202106	о6202108	о6202112	о6202116	о6202120	о6202124	о6202132
	2"-12 UN	о6203202	о6203204	о6203206	о6203208	о6203212	о6203216	о6203220	о6203224	о6203232

- найбільш поширені типорозміри

о622 Адаптер прохідний ORFS (різьба 1) x JIC (різьба 2),

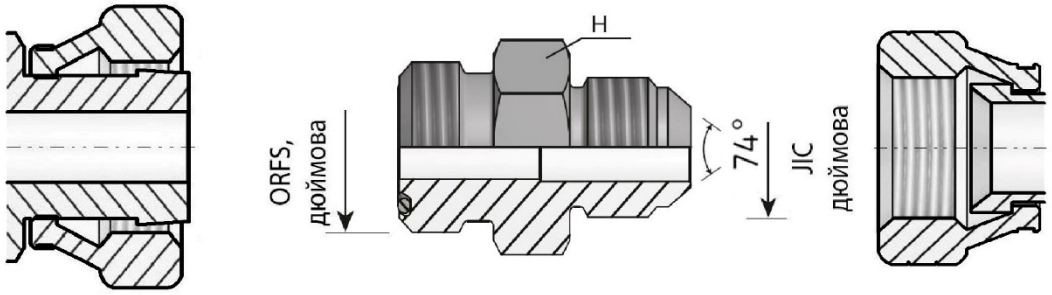

Адаптери ORFS використовуються для з'єднання труб діаметром 1/4" - 1 1/2" (6 - 38 мм) з малою та середньою товщиною стінки
і робочим тиском до 630 бар, стійкі до вібрацій та імпульскних тисків, надмірної затяжки.

		Різьба 2, зовнішня з конусом 74°											
		3/8"-24 UNF	7/16"-20 UNF	1/2"-20 UNF	9/16"-18 UNF	3/4"-16 UNF	7/8"-14 UNF	1 1/16"-12 UN	1 3/16"-12 UN	1 5/16"-12 UN	1 5/8"-12 UN	1 7/8"-12 UN	2 1/2"-12 UN
Різьба 1, зовнішня	9/16"-18 UNF	о6220603	о6220604	о6220605	о6220606	о6220608	о6220610	о6220612	о6220614	о6220616	о6220620	о6220624	о6220632
	11/16"-16 UN	о6220903	о6220904	о6220905	о6220906	о6220908	о6220910	о6220912	о6220914	о6220916	о6220920	о6220924	о6220932
	13/16"-16 UN	о6221103	о6221104	о6221105	о6221106	о6221108	о6221110	о6221112	о6221114	о6221116	о6221120	о6221124	о6221132
	1"-14 UNS	о6221303	о6221304	о6221305	о6221306	о6221308	о6221310	о6221312	о6221314	о6221316	о6221320	о6221324	о6221332
	1 3/16"-12 UN	о6221403	о6221404	о6221405	о6221406	о6221408	о6221410	о6221412	о6221414	о6221416	о6221420	о6221424	о6221432
	1 7/16"-12 UN	о6221503	о6221504	о6221505	о6221506	о6221508	о6221510	о6221512	о6221514	о6221516	о6221520	о6221524	о6221532
	1 11/16"-12 UN	о6222103	о6222104	о6222105	о6222106	о6222108	о6222110	о6222112	о6222114	о6222116	о6222120	о6222124	о6222132
	2"-12 UN	о6223203	о6223204	о6223205	о6223206	о6223208	о6223210	о6223212	о6223214	о6223216	о6223220	о6223224	о6223232

- найбільш поширені типорозміри

о626 Адаптер зі стяжною гайкою ORFS (різьба 1) x M (різьба 2), ED

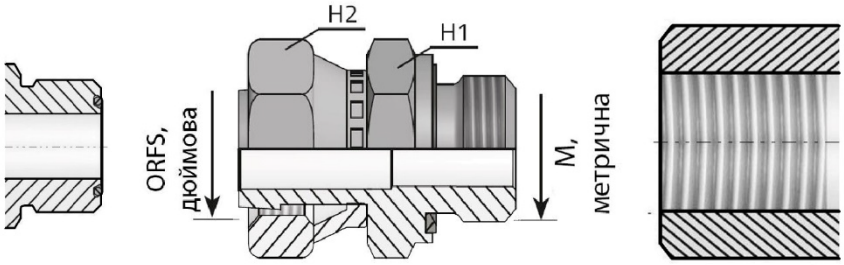

Адаптер вкрутний (порт-труба) зі стяжною гайкою та ущільнювальним кільцем типу ED (еластомірне, м'яке).
Адаптери ORFS використовуються для з'єднання труб діаметром 1/4" - 1 1/2" (6 - 38 мм) з малою та середньою товщиною стінки і робочим тиском до 630 бар, стійкі до вібрацій та імпульсних тисків, надмірної затяжки.

		Різьба 2, зовнішня, з ущільнювальним кільцем, монтаж в порт											
		M10x1,0	M12x1,5	M14x1,5	M16x1,5	M18x1,5	M20x1,5	M22x1,5	M26x1,5	M27x2,0	M33x2,0	M42x2,0	M48x2,0
Різьба 1, внутрішня	9/16"-18 UNF	о6260610	о6260612	о6260614	о6260616	о6260618	о6260620	о6260622	о6260626	о6260627	о6260633	о6260642	о6260648
	11/16"-16 UN	о6260910	о6260912	о6260914	о6260916	о6260918	о6260920	о6260922	о6260926	о6260927	о6260933	о6260942	о6260948
	13/16"-16 UN	о6261110	о6261112	о6261114	о6261116	о6261118	о6261120	о6261122	о6261126	о6261127	о6261133	о6261142	о6261148
	1"-14 UNS	о6261310	о6261312	о6261314	о6261316	о6261318	о6261320	о6261322	о6261326	о6261327	о6261333	о6261342	о6261348
	1 3/16"-12 UN	о6261410	о6261412	о6261414	о6261416	о6261418	о6261420	о6261422	о6261426	о6261427	о6261433	о6261442	о6261448
	1 7/16"-12 UN	о6261510	о6261512	о6261514	о6261516	о6261518	о6261520	о6261522	о6261526	о6261527	о6261533	о6261542	о6261548
	1 11/16"-12 UN	о6262110	о6262112	о6262114	о6262116	о6262118	о6262120	о6262122	о6262126	о6262127	о6262133	о6262142	о6262148
	2"-12 UN	о6263210	о6263212	о6263214	о6263216	о6263218	о6263220	о6263222	о6263226	о6263227	о6263233	о6263242	о6263248

- найбільш поширені типорозміри

о627 Адаптер перебірний ORFS (різьба 1) x G BSP F (різьба 2),

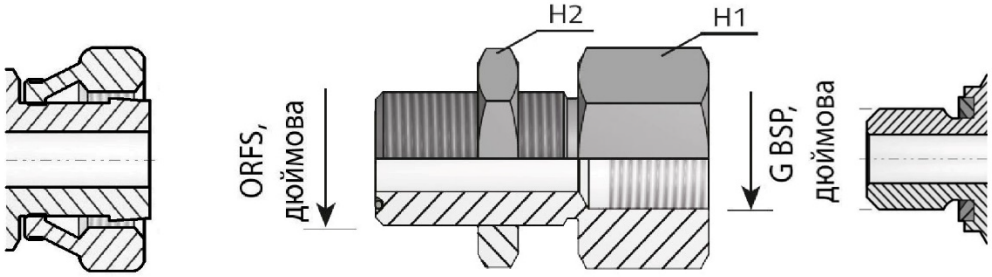

Адаптери ORFS використовуються для з'єднання труб діаметром 1/4" - 1 1/2" (6 - 38 мм) з малою та середньою товщиною стінки
і робочим тиском до 630 бар, стійкі до вібрацій та імпульсних тисків, надмірної затяжки.

		Різьба 2, внутрішня									
		G1/8"	G1/4"	G3/8"	G1/2"	G5/8"	G3/4"	G1"	G1 1/4"	G1 1/2"	G2"
Різьба 1, зовнішня	9/16"-18 UNF	о6270602	о6270604	о6270606	о6270608	о6270610	о6270612	о6270616	о6270620	о6270624	о6270632
	11/16"-16 UN	о6270902	о6270904	о6270906	о6270908	о6270910	о6270912	о6270916	о6270920	о6270924	о6270932
	13/16"-16 UN	о6271102	о6271104	о6271106	о6271108	о6271110	о6271112	о6271116	о6271120	о6271124	о6271132
	1"-14 UNS	о6271302	о6271304	о6271306	о6271308	о6271310	о6271312	о6271316	о6271320	о6271324	о6271332
	1 3/16"-12 UN	о6271402	о6271404	о6271406	о6271408	о6271410	о6271412	о6271416	о6271420	о6271424	о6271432
	1 7/16"-12 UN	о6271502	о6271504	о6271506	о6271508	о6271510	о6271512	о6271516	о6271520	о6271524	о6271532
	1 11/16"-12 UN	о6272102	о6272104	о6272106	о6272108	о6272110	о6272112	о6272116	о6272120	о6272124	о6272132
	2"-12 UN	о6273202	о6273204	о6273206	о6273208	о6273210	о6273212	о6273216	о6273220	о6273224	о6273232

- найбільш поширені типорозміри

о628 Адаптер перебірний ORFS (різьба 1) x SAE ORB (різьба 2),

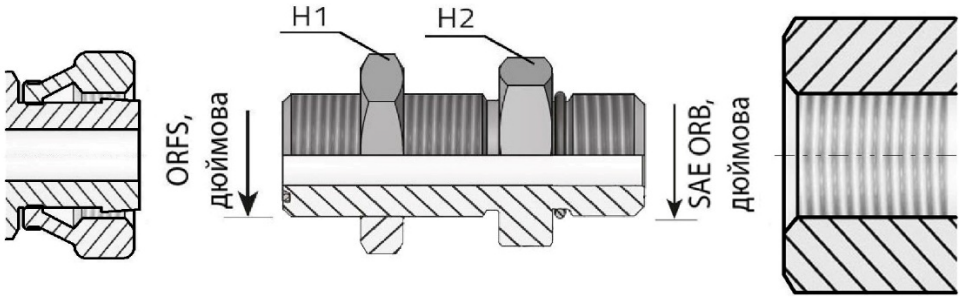

Адаптери ORFS використовуються для з'єднання труб діаметром 1/4" - 1 1/2" (6 - 38 мм) з малою та середньою товщиною стінки і робочим тиском до 630 бар, стійкі до вібрацій та імпульскних тисків, надмірної затяжки.

		Різьба 2, зовнішня, з ущільнювальним кільцем											
		3/8"-24 UNF	7/16"-20 UNF	1/2"-20 UNF	9/16"-18 UNF	3/4"-16 UNF	7/8"-14 UNF	1 1/16"-12 UN	1 3/16"-12 UN	1 5/16"-12 UN	1 5/8"-12 UN	1 7/8"-12 UN	2 1/2"-12 UN
Різьба 1, зовнішня	9/16"-18 UNF	о6280603	о6280604	о6280605	о6280606	о6280608	о6280610	о6280612	о6280614	о6280616	о6280620	о6280624	о6280632
	11/16"-16 UN	о6280903	о6280904	о6280905	о6280906	о6280908	о6280910	о6280912	о6280914	о6280916	о6280920	о6280924	о6280932
	13/16"-16 UN	о6281103	о6281104	о6281105	о6281106	о6281108	о6281110	о6281112	о6281114	о6281116	о6281120	о6281124	о6281132
	1"-14 UNS	о6281303	о6281304	о6281305	о6281306	о6281308	о6281310	о6281312	о6281314	о6281316	о6281320	о6281324	о6281332
	1 3/16"-12 UN	о6281403	о6281404	о6281405	о6281406	о6281408	о6281410	о6281412	о6281414	о6281416	о6281420	о6281424	о6281432
	1 7/16"-12 UN	о6281503	о6281504	о6281505	о6281506	о6281508	о6281510	о6281512	о6281514	о6281516	о6281520	о6281524	о6281532
	1 11/16"-12 UN	о6282103	о6282104	о6282105	о6282106	о6282108	о6282110	о6282112	о6282114	о6282116	о6282120	о6282124	о6282132
	2"-12 UN	о6283203	о6283204	о6283205	о6283206	о6283208	о6283210	о6283212	о6283214	о6283216	о6283220	о6283224	о6283232

- найбільш поширені типорозміри

о629 Адаптер перебірний ORFS (різьба 1) x NPT F (різьба 2),

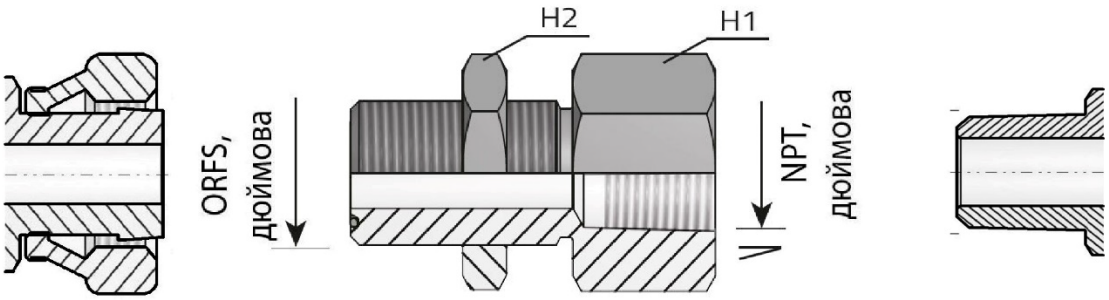

Адаптери ORFS використовуються для з'єднання труб діаметром 1/4" - 1 1/2" (6 - 38 мм) з малою та середньою товщиною стінки
і робочим тиском до 630 бар, стійкі до вібрацій та імпульскних тисків, надмірної затяжки.

		Різьба 2, внутрішня конусна								
		1/8"-27 NPT	1/4"-18 NPT	3/8"-18 NPT	1/2"-14 NPT	3/4"-14 NPT	1"-11 1/2 NPT	1 1/4"-11 1/2 NPT	1 1/2"-11 1/2 NPT	2"-11 1/2 NPT
Різьба 1, зовнішня	9/16"-18 UNF	о6290602	о6290604	о6290606	о6290608	о6290612	о6290616	о6290620	о6290624	о6290632
	11/16"-16 UN	о6290902	о6290904	о6290906	о6290908	о6290912	о6290916	о6290920	о6290924	о6290932
	13/16"-16 UN	о6291102	о6291104	о6291106	о6291108	о6291112	о6291116	о6291120	о6291124	о6291132
	1"-14 UNS	о6291302	о6291304	о6291306	о6291308	о6291312	о6291316	о6291320	о6291324	о6291332
	1 3/16"-12 UN	о6291402	о6291404	о6291406	о6291408	о6291412	о6291416	о6291420	о6291424	о6291432
	1 7/16"-12 UN	о6291502	о6291504	о6291506	о6291508	о6291512	о6291516	о6291520	о6291524	о6291532
	1 11/16"-12 UN	о6292102	о6292104	о6292106	о6292108	о6292112	о6292116	о6292120	о6292124	о6292132
	2"-12 UN	о6293202	о6293204	о6293206	о6293208	о6293212	о6293216	о6293220	о6293224	о6293232

- найбільш поширені типорозміри

о630 Адаптер під манометр ORFS F (різьба 1) x G BSP F (різьба 2),

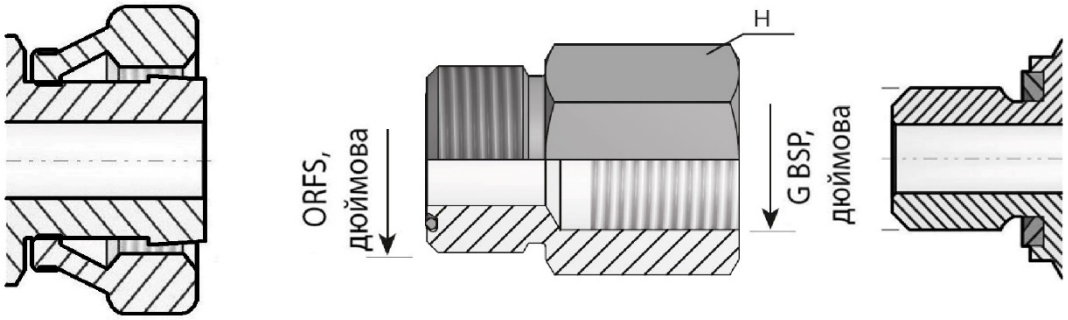

Адаптер під установку манометра / контрольної точки.
Адаптери ORFS використовуються для з'єднання труб діаметром 1/4" - 1 1/2" (6 - 38 мм) з малою та середньою товщиною стінки
і робочим тиском до 630 бар, стійкі до вібрацій та імпульскних тисків, надмірної затяжки.

		Різьба 2, внутрішня									
		G1/8"	G1/4"	G3/8"	G1/2"	G5/8"	G3/4"	G1"	G1 1/4"	G1 1/2"	G2"
Різьба 1, зовнішня	9/16"-18 UNF	о6300602	о6300604	о6300606	о6300608	о6300610	о6300612	о6300616	о6300620	о6300624	о6300632
	11/16"-16 UN	о6300902	о6300904	о6300906	о6300908	о6300910	о6300912	о6300916	о6300920	о6300924	о6300932
	13/16"-16 UN	о6301102	о6301104	о6301106	о6301108	о6301110	о6301112	о6301116	о6301120	о6301124	о6301132
	1"-14 UNS	о6301302	о6301304	о6301306	о6301308	о6301310	о6301312	о6301316	о6301320	о6301324	о6301332
	1 3/16"-12 UN	о6301402	о6301404	о6301406	о6301408	о6301410	о6301412	о6301416	о6301420	о6301424	о6301432
	1 7/16"-12 UN	о6301502	о6301504	о6301506	о6301508	о6301510	о6301512	о6301516	о6301520	о6301524	о6301532
	1 11/16"-12 UN	о6302102	о6302104	о6302106	о6302108	о6302110	о6302112	о6302116	о6302120	о6302124	о6302132
	2"-12 UN	о6303202	о6303204	о6303206	о6303208	о6303210	о6303212	о6303216	о6303220	о6303224	о6303232

- найбільш поширені типорозміри

https://svidis.com.ua
Тел.: +380 (50) 487-52-15
e-mail: sales@svidis.com.ua

Кутові

o370 Адаптер кутовий 45° регулюємий ORFS (різьба 1) x SAE ORB (різьба 2),

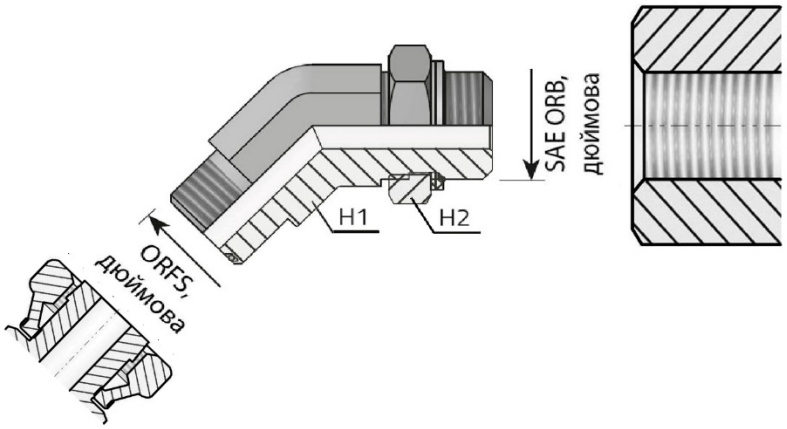

Адаптер регулюємий вкрутний (порт-труба) з ущільнювальним кільцем.
Адаптери ORFS використовуються для з'єднання труб діаметром 1/4" - 1 1/2" (6 - 38 мм) з малою та середньою товщиною стінки і робочим тиском до 630 бар, стійкі до вібрацій та імпульскних тисків, надмірної затяжки.

		Різьба 2, зовнішня, з ущільнювальним кільцем, монтаж в порт											
		3/8"-24 UNF	7/16"-20 UNF	1/2"-20 UNF	9/16"-18 UNF	3/4"-16 UNF	7/8"-14 UNF	1 1/16"-12 UN	1 3/16"-12 UN	1 5/16"-12 UN	1 5/8"-12 UN	1 7/8"-12 UN	2 1/2"-12 UN
Різьба 1, зовнішня	9/16"-18 UNF	o3700603	o3700604	o3700605	o3700606	o3700608	o3700610	o3700612	o3700614	o3700616	o3700620	o3700624	o3700632
	11/16"-16 UN	o3700903	o3700904	o3700905	o3700906	o3700908	o3700910	o3700912	o3700914	o3700916	o3700920	o3700924	o3700932
	13/16"-16 UN	o3701103	o3701104	o3701105	o3701106	o3701108	o3701110	o3701112	o3701114	o3701116	o3701120	o3701124	o3701132
	1"-14 UNS	o3701303	o3701304	o3701305	o3701306	o3701308	o3701310	o3701312	o3701314	o3701316	o3701320	o3701324	o3701332
	1 3/16"-12 UN	o3701403	o3701404	o3701405	o3701406	o3701408	o3701410	o3701412	o3701414	o3701416	o3701420	o3701424	o3701432
	1 7/16"-12 UN	o3701503	o3701504	o3701505	o3701506	o3701508	o3701510	o3701512	o3701514	o3701516	o3701520	o3701524	o3701532
	1 11/16"-12 UN	o3702103	o3702104	o3702105	o3702106	o3702108	o3702110	o3702112	o3702114	o3702116	o3702120	o3702124	o3702132
	2"-12 UN	o3703203	o3703204	o3703205	o3703206	o3703208	o3703210	o3703212	o3703214	o3703216	o3703220	o3703224	o3703232

- найбільш поширені типорозміри

o371 Адаптер кутовий 45° регулюємий ORFS (різьба 1) x G BSP (різьба 2)

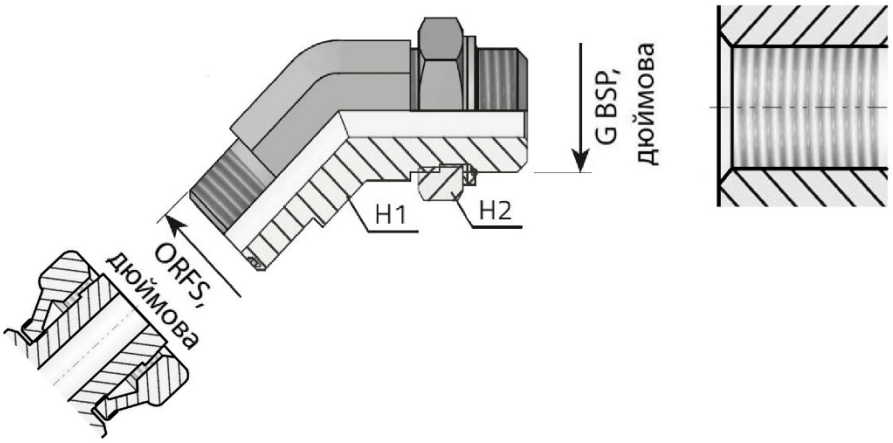

Адаптер регулюємий вкрутний (порт-труба) з ущільнювальним кільцем.
Адаптери ORFS використовуються для з'єднання труб діаметром 1/4" - 1 1/2" (6 - 38 мм) з малою та середньою товщиною стінки і робочим тиском до 630 бар, стійкі до вібрацій та імпульскних тисків, надмірної затяжки.

		Різьба 2, зовнішня, з ущільнювальним кільцем, монтаж в порт									
		G1/8"	G1/4"	G3/8"	G1/2"	G5/8"	G3/4"	G1"	G1 1/4"	G1 1/2"	G2"
Різьба 1, зовнішня	9/16"-18 UNF	o3710602	o3710604	o3710606	o3710608	o3710610	o3710612	o3710616	o3710620	o3710624	o3710632
	11/16"-16 UN	o3710902	o3710904	o3710906	o3710908	o3710910	o3710912	o3710916	o3710920	o3710924	o3710932
	13/16"-16 UN	o3711102	o3711104	o3711106	o3711108	o3711110	o3711112	o3711116	o3711120	o3711124	o3711132
	1"-14 UNS	o3711302	o3711304	o3711306	o3711308	o3711310	o3711312	o3711316	o3711320	o3711324	o3711332
	1 3/16"-12 UN	o3711402	o3711404	o3711406	o3711408	o3711410	o3711412	o3711416	o3711420	o3711424	o3711432
	1 7/16"-12 UN	o3711502	o3711504	o3711506	o3711508	o3711510	o3711512	o3711516	o3711520	o3711524	o3711532
	1 11/16"-12 UN	o3712102	o3712104	o3712106	o3712108	o3712110	o3712112	o3712116	o3712120	o3712124	o3712132
	2"-12 UN	o3713202	o3713204	o3713206	o3713208	o3713210	o3713212	o3713216	o3713220	o3713224	o3713232

- найбільш поширені типорозміри

o372 Адаптер кутовий 45° ORFS (різьба 1) x ORFS F (різьба 2),

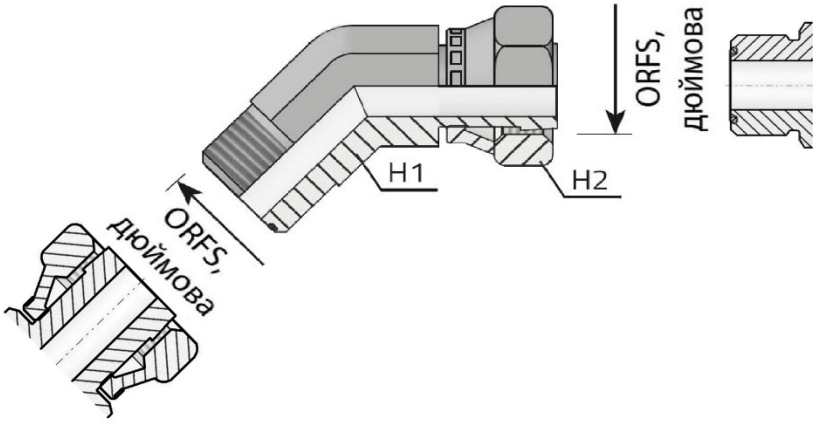

Адаптери ORFS використовуються для з'єднання труб діаметром 1/4" - 1 1/2" (6 - 38 мм) з малою та середньою товщиною стінки
і робочим тиском до 630 бар, стійкі до вібрацій та імпульскних тисків, надмірної затяжки.

		Різьба 2, внутрішня							
		9/16"-18 UNF	11/16"-16 UN	13/16"-16 UN	1"-14 UNS	1 3/16"-12 UN	1 7/16"-12 UN	1 11/16"-12 UN	2"-12 UN
Різьба 1, зовнішня	9/16"-18 UNF	o3720606	o3720609	o3720611	o3720613	o3720614	o3720615	o3720621	o3720632
	11/16"-16 UN	o3720906	o3720909	o3720911	o3720913	o3720914	o3720915	o3720921	o3720932
	13/16"-16 UN	o3721106	o3721109	o3721111	o3721113	o3721114	o3721115	o3721121	o3721132
	1"-14 UNS	o3721306	o3721309	o3721311	o3721313	o3721314	o3721315	o3721321	o3721332
	1 3/16"-12 UN	o3721406	o3721409	o3721411	o3721413	o3721414	o3721415	o3721421	o3721432
	1 7/16"-12 UN	o3721506	o3721509	o3721511	o3721513	o3721514	o3721515	o3721521	o3721532
	1 11/16"-12 UN	o3722106	o3722109	o3722111	o3722113	o3722114	o3722115	o3722121	o3722132
	2"-12 UN	o3723206	o3723209	o3723211	o3723213	o3723214	o3723215	o3723221	o3723232

- найбільш поширені типорозміри

o373 Адаптер кутовий 45° перебірний (різьба 1) x ORFS (різьба 2),

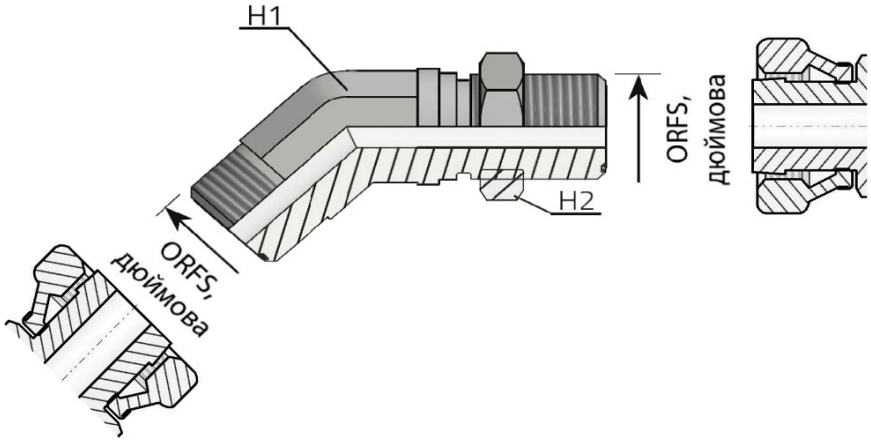

Адаптери ORFS використовуються для з'єднання труб діаметром 1/4" - 1 1/2" (6 - 38 мм) з малою та середньою товщиною стінки
і робочим тиском до 630 бар, стійкі до вібрацій та імпульскних тисків, надмірної затяжки.

		Різьба 2, зовнішня							
		9/16"-18 UNF	11/16"-16 UN	13/16"-16 UN	1"-14 UNS	1 3/16"-12 UN	1 7/16"-12 UN	1 11/16"-12 UN	2"-12 UN
Різьба 1, зовнішня	9/16"-18 UNF	o3730606	o3730609	o3730611	o3730613	o3730614	o3730615	o3730621	o3730632
	11/16"-16 UN	o3730906	o3730909	o3730911	o3730913	o3730914	o3730915	o3730921	o3730932
	13/16"-16 UN	o3731106	o3731109	o3731111	o3731113	o3731114	o3731115	o3731121	o3731132
	1"-14 UNS	o3731306	o3731309	o3731311	o3731313	o3731314	o3731315	o3731321	o3731332
	1 3/16"-12 UN	o3731406	o3731409	o3731411	o3731413	o3731414	o3731415	o3731421	o3731432
	1 7/16"-12 UN	o3731506	o3731509	o3731511	o3731513	o3731514	o3731515	o3731521	o3731532
	1 11/16"-12 UN	o3732106	o3732109	o3732111	o3732113	o3732114	o3732115	o3732121	o3732132
	2"-12 UN	o3733206	o3733209	o3733211	o3733213	o3733214	o3733215	o3733221	o3733232

- найбільш поширені типорозміри

о374 Адаптер кутовий 45° ORFS (різьба 1) x NPT (різьба 2),

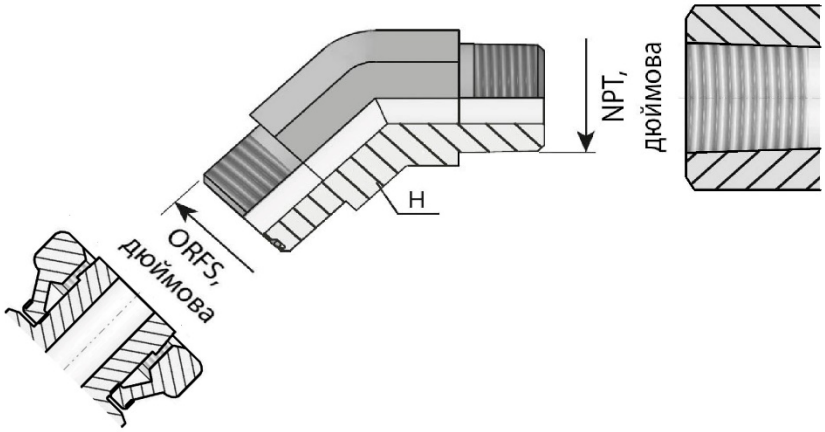

Адаптери ORFS використовуються для з'єднання труб діаметром 1/4" - 1 1/2" (6 - 38 мм) з малою та середньою товщиною стінки і робочим тиском до 630 бар, стійкі до вібрацій та імпульсних тисків, надмірної затяжки.

		Різьба 2, зовнішня конусна								
		1/8"-27 NPT	1/4"-18 NPT	3/8"-18 NPT	1/2"-14 NPT	3/4"-14 NPT	1"-11 1/2 NPT	1 1/4"-11 1/2 NPT	1 1/2"-11 1/2 NPT	2"-11 1/2 NPT
Різьба 1, зовнішня	9/16"-18 UNF	о3740602	о3740604	о3740606	о3740608	о3740612	о3740616	о3740620	о3740624	о3740632
	11/16"-16 UN	о3740902	о3740904	о3740906	о3740908	о3740912	о3740916	о3740920	о3740924	о3740932
	13/16"-16 UN	о3741102	о3741104	о3741106	о3741108	о3741112	о3741116	о3741120	о3741124	о3741132
	1"-14 UNS	о3741302	о3741304	о3741306	о3741308	о3741312	о3741316	о3741320	о3741324	о3741332
	1 3/16"-12 UN	о3741402	о3741404	о3741406	о3741408	о3741412	о3741416	о3741420	о3741424	о3741432
	1 7/16"-12 UN	о3741502	о3741504	о3741506	о3741508	о3741512	о3741516	о3741520	о3741524	о3741532
	1 11/16"-12 UN	о3742102	о3742104	о3742106	о3742108	о3742112	о3742116	о3742120	о3742124	о3742132
	2"-12 UN	о3743202	о3743204	о3743206	о3743208	о3743212	о3743216	о3743220	о3743224	о3743232

- найбільш поширені типорозміри

о375 Адаптер кутовий 90° ORFS (різьба 1) x ORFS (різьба 2),

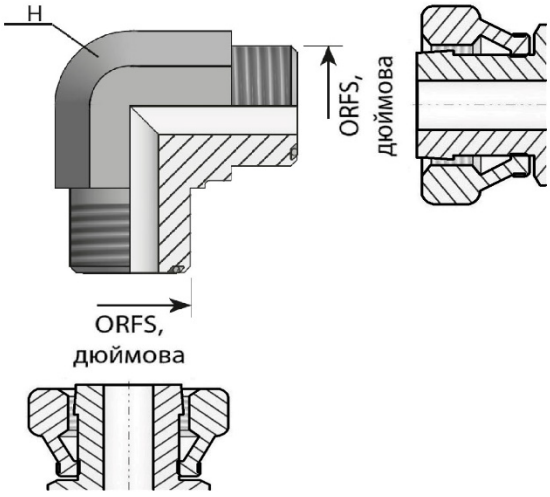

Адаптери ORFS використовуються для з'єднання труб діаметром 1/4" - 1 1/2" (6 - 38 мм) з малою та середньою товщиною стінки
і робочим тиском до 630 бар, стійкі до вібрацій та імпульсних тисків, надмірної затяжки.

		Різьба 2, зовнішня							
		9/16"-18 UNF	11/16"-16 UN	13/16"-16 UN	1"-14 UNS	1 3/16"-12 UN	1 7/16"-12 UN	1 11/16"-12 UN	2"-12 UN
Різьба 1, зовнішня	9/16"-18 UNF	о3750606	о3750609	о3750611	о3750613	о3750614	о3750615	о3750621	о3750632
	11/16"-16 UN	о3750906	о3750909	о3750911	о3750913	о3750914	о3750915	о3750921	о3750932
	13/16"-16 UN	о3751106	о3751109	о3751111	о3751113	о3751114	о3751115	о3751121	о3751132
	1"-14 UNS	о3751306	о3751309	о3751311	о3751313	о3751314	о3751315	о3751321	о3751332
	1 3/16"-12 UN	о3751406	о3751409	о3751411	о3751413	о3751414	о3751415	о3751421	о3751432
	1 7/16"-12 UN	о3751506	о3751509	о3751511	о3751513	о3751514	о3751515	о3751521	о3751532
	1 11/16"-12 UN	о3752106	о3752109	о3752111	о3752113	о3752114	о3752115	о3752121	о3752132
	2"-12 UN	о3753206	о3753209	о3753211	о3753213	о3753214	о3753215	о3753221	о3753232

- найбільш поширені типорозміри

о376 Адаптер перебірний ORFS (різьба 1) х ORFS (різьба 2),

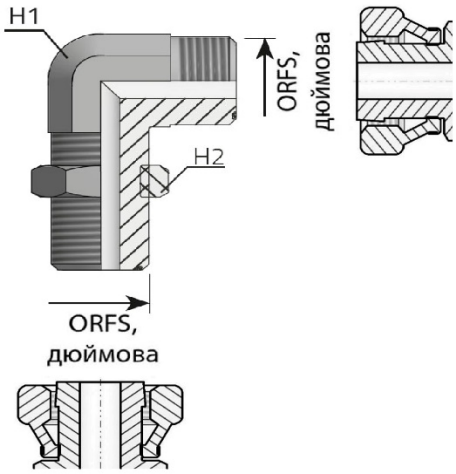

Адаптери ORFS використовуються для з'єднання труб діаметром 1/4" - 1 1/2" (6 - 38 мм) з малою та середньою товщиною стінки
і робочим тиском до 630 бар, стійкі до вібрацій та імпульскних тисків, надмірної затяжки.

		Різьба 2, зовнішня							
		9/16"-18 UNF	11/16"-16 UN	13/16"-16 UN	1"-14 UNS	1 3/16"-12 UN	1 7/16"-12 UN	1 11/16"-12 UN	2"-12 UN
Різьба 1, зовнішня	9/16"-18 UNF	о3760606	о3760609	о3760611	о3760613	о3760614	о3760615	о3760621	о3760632
	11/16"-16 UN	о3760906	о3760909	о3760911	о3760913	о3760914	о3760915	о3760921	о3760932
	13/16"-16 UN	о3761106	о3761109	о3761111	о3761113	о3761114	о3761115	о3761121	о3761132
	1"-14 UNS	о3761306	о3761309	о3761311	о3761313	о3761314	о3761315	о3761321	о3761332
	1 3/16"-12 UN	о3761406	о3761409	о3761411	о3761413	о3761414	о3761415	о3761421	о3761432
	1 7/16"-12 UN	о3761506	о3761509	о3761511	о3761513	о3761514	о3761515	о3761521	о3761532
	1 11/16"-12 UN	о3762106	о3762109	о3762111	о3762113	о3762114	о3762115	о3762121	о3762132
	2"-12 UN	о3763206	о3763209	о3763211	о3763213	о3763214	о3763215	о3763221	о3763232

- найбільш поширені типорозміри

о377 Адаптер кутовий 90° регулюємий ORFS (різьба 1) х G BSP (різьба 2)

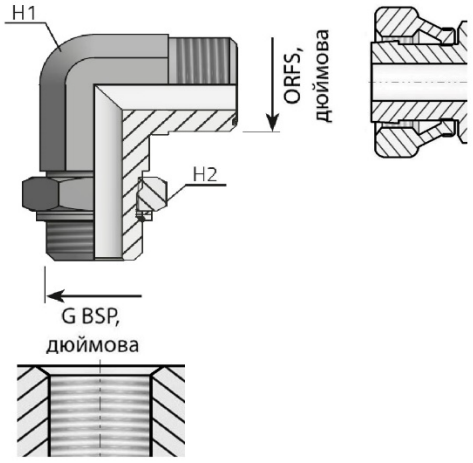

Адаптер регулюємий вкрутний (порт-труба) з ущільнювальним кільцем.
Адаптери ORFS використовуються для з'єднання труб діаметром 1/4" - 1 1/2" (6 - 38 мм) з малою та середньою товщиною стінки і робочим тиском до 630 бар, стійкі до вібрацій та імпульскних тисків, надмірної затяжки.

		Різьба 2, зовнішня, з ущільнювальним кільцем, монтаж в порт									
		G1/8"	G1/4"	G3/8"	G1/2"	G5/8"	G3/4"	G1"	G1 1/4"	G1 1/2"	G2"
Різьба 1, зовнішня	9/16"-18 UNF	о3770602	о3770604	о3770606	о3770608	о3770610	о3770612	о3770616	о3770620	о3770624	о3770632
	11/16"-16 UN	о3770902	о3770904	о3770906	о3770908	о3770910	о3770912	о3770916	о3770920	о3770924	о3770932
	13/16"-16 UN	о3771102	о3771104	о3771106	о3771108	о3771110	о3771112	о3771116	о3771120	о3771124	о3771132
	1"-14 UNS	о3771302	о3771304	о3771306	о3771308	о3771310	о3771312	о3771316	о3771320	о3771324	о3771332
	1 3/16"-12 UN	о3771402	о3771404	о3771406	о3771408	о3771410	о3771412	о3771416	о3771420	о3771424	о3771432
	1 7/16"-12 UN	о3771502	о3771504	о3771506	о3771508	о3771510	о3771512	о3771516	о3771520	о3771524	о3771532
	1 11/16"-12 UN	о3772102	о3772104	о3772106	о3772108	о3772110	о3772112	о3772116	о3772120	о3772124	о3772132
	2"-12 UN	о3773202	о3773204	о3773206	о3773208	о3773210	о3773212	о3773216	о3773220	о3773224	о3773232

- найбільш поширені типорозміри

o378 Адаптер кутовий 90° регулюємий ORFS (різьба 1) x SAE ORB (різьба 2),

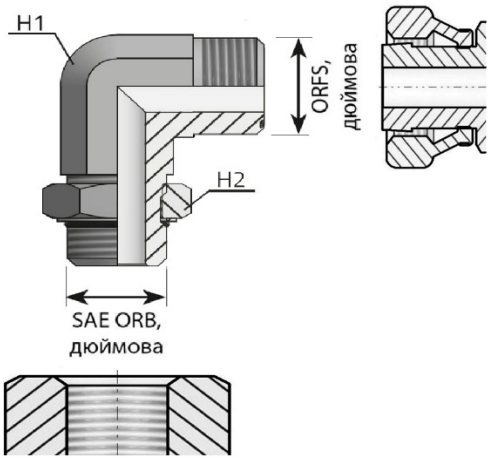

Адаптер регулюємий вкрутний (порт-труба) з ущільнювальним кільцем.
Адаптери ORFS використовуються для з'єднання труб діаметром 1/4" - 1 1/2" (6 - 38 мм) з малою та середньою товщиною стінки і робочим тиском до 630 бар, стійкі до вібрацій та імпульскних тисків, надмірної затяжки.

		Різьба 2, зовнішня, з ущільнювальним кільцем, монтаж в порт											
		3/8"-24 UNF	7/16"-20 UNF	1/2"-20 UNF	9/16"-18 UNF	3/4"-16 UNF	7/8"-14 UNF	1 1/16"-12 UN	1 3/16"-12 UN	1 5/16"-12 UN	1 5/8"-12 UN	1 7/8"-12 UN	2 1/2"-12 UN
Різьба 1, зовнішня	9/16"-18 UNF	o3780603	o3780604	o3780605	o3780606	o3780608	o3780610	o3780612	o3780614	o3780616	o3780620	o3780624	o3780632
	11/16"-16 UN	o3780903	o3780904	o3780905	o3780906	o3780908	o3780910	o3780912	o3780914	o3780916	o3780920	o3780924	o3780932
	13/16"-16 UN	o3781103	o3781104	o3781105	o3781106	o3781108	o3781110	o3781112	o3781114	o3781116	o3781120	o3781124	o3781132
	1"-14 UNS	o3781303	o3781304	o3781305	o3781306	o3781308	o3781310	o3781312	o3781314	o3781316	o3781320	o3781324	o3781332
	1 3/16"-12 UN	o3781403	o3781404	o3781405	o3781406	o3781408	o3781410	o3781412	o3781414	o3781416	o3781420	o3781424	o3781432
	1 7/16"-12 UN	o3781503	o3781504	o3781505	o3781506	o3781508	o3781510	o3781512	o3781514	o3781516	o3781520	o3781524	o3781532
	1 11/16"-12 UN	o3782103	o3782104	o3782105	o3782106	o3782108	o3782110	o3782112	o3782114	o3782116	o3782120	o3782124	o3782132
	2"-12 UN	o3783203	o3783204	o3783205	o3783206	o3783208	o3783210	o3783212	o3783214	o3783216	o3783220	o3783224	o3783232

- найбільш поширені типорозміри

o379 Адаптер кутовий 90° зі стяжною гайкою ORFS (різьба 1) x ORFS F (різьба 2),

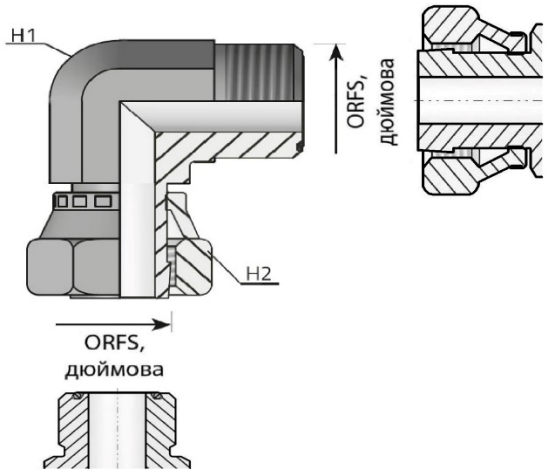

Адаптери ORFS використовуються для з'єднання труб діаметром 1/4" - 1 1/2" (6 - 38 мм) з малою та середньою товщиною стінки
і робочим тиском до 630 бар, стійкі до вібрацій та імпульскних тисків, надмірної затяжки.

		Різьба 2, внутрішня							
		9/16"-18 UNF	11/16"-16 UN	13/16"-16 UN	1"-14 UNS	1 3/16"-12 UN	1 7/16"-12 UN	1 11/16"-12 UN	2"-12 UN
Різьба 1, зовнішня	9/16"-18 UNF	o3790606	o3790609	o3790611	o3790613	o3790614	o3790615	o3790621	o3790632
	11/16"-16 UN	o3790906	o3790909	o3790911	o3790913	o3790914	o3790915	o3790921	o3790932
	13/16"-16 UN	o3791106	o3791109	o3791111	o3791113	o3791114	o3791115	o3791121	o3791132
	1"-14 UNS	o3791306	o3791309	o3791311	o3791313	o3791314	o3791315	o3791321	o3791332
	1 3/16"-12 UN	o3791406	o3791409	o3791411	o3791413	o3791414	o3791415	o3791421	o3791432
	1 7/16"-12 UN	o3791506	o3791509	o3791511	o3791513	o3791514	o3791515	o3791521	o3791532
	1 11/16"-12 UN	o3792106	o3792109	o3792111	o3792113	o3792114	o3792115	o3792121	o3792132
	2"-12 UN	o3793206	o3793209	o3793211	o3793213	o3793214	o3793215	o3793221	o3793232

- найбільш поширені типорозміри

o380 Адаптер кутовий 90° регулюємий ORFS (різьба 1) x M (різьба 2),

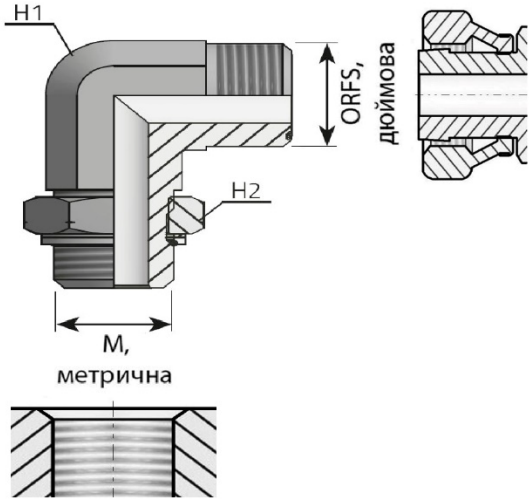

Адаптер регулюємий вкрутний (порт-труба) з ущільнювальним кільцем.
Адаптери ORFS використовуються для з'єднання труб діаметром 1/4" - 1 1/2" (6 - 38 мм) з малою та середньою товщиною стінки і робочим тиском до 630 бар, стійкі до вібрацій та імпульскних тисків, надмірної затяжки.

		Різьба 2, зовнішня, з ущільнювальним кільцем, монтаж в порт											
		M10x1,0	M12x1,5	M14x1,5	M16x1,5	M18x1,5	M20x1,5	M22x1,5	M26x1,5	M27x2,0	M33x2,0	M42x2,0	M48x2,0
Різьба 1, зовнішня	9/16"-18 UNF	o3800610	o3800612	o3800614	o3800616	o3800618	o3800620	o3800622	o3800626	o3800627	o3800633	o3800642	o3800648
	11/16"-16 UN	o3800910	o3800912	o3800914	o3800916	o3800918	o3800920	o3800922	o3800926	o3800927	o3800933	o3800942	o3800948
	13/16"-16 UN	o3801110	o3801112	o3801114	o3801116	o3801118	o3801120	o3801122	o3801126	o3801127	o3801133	o3801142	o3801148
	1"-14 UNS	o3801310	o3801312	o3801314	o3801316	o3801318	o3801320	o3801322	o3801326	o3801327	o3801333	o3801342	o3801348
	1 3/16"-12 UN	o3801410	o3801412	o3801414	o3801416	o3801418	o3801420	o3801422	o3801426	o3801427	o3801433	o3801442	o3801448
	1 7/16"-12 UN	o3801510	o3801512	o3801514	o3801516	o3801518	o3801520	o3801522	o3801526	o3801527	o3801533	o3801542	o3801548
	1 11/16"-12 UN	o3802110	o3802112	o3802114	o3802116	o3802118	o3802120	o3802122	o3802126	o3802127	o3802133	o3802142	o3802148
	2"-12 UN	o3803210	o3803212	o3803214	o3803216	o3803218	o3803220	o3803222	o3803226	o3803227	o3803233	o3803242	o3803248

- найбільш поширені типорозміри

o381 Адаптер кутовий 90° регулюємий довгий ORFS (різьба 1) x SAE ORB (різьба 2),

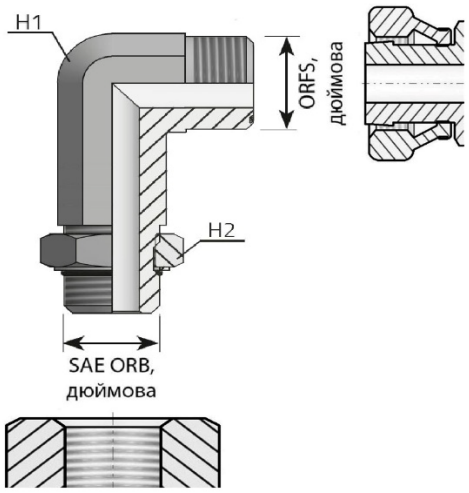

Адаптер регулюємий вкрутний (порт-труба) з ущільнювальним кільцем.
Адаптери ORFS використовуються для з'єднання труб діаметром 1/4" - 1 1/2" (6 - 38 мм) з малою та середньою товщиною стінки і робочим тиском до 630 бар, стійкі до вібрацій та імпульскних тисків, надмірної затяжки.

		Різьба 2, зовнішня, з ущільнювальним кільцем, монтаж в порт											
		3/8"-24 UNF	7/16"-20 UNF	1/2"-20 UNF	9/16"-18 UNF	3/4"-16 UNF	7/8"-14 UNF	1 1/16"-12 UN	1 3/16"-12 UN	1 5/16"-12 UN	1 5/8"-12 UN	1 7/8"-12 UN	2 1/2"-12 UN
Різьба 1, зовнішня	9/16"-18 UNF	o3810603	o3810604	o3810605	o3810606	o3810608	o3810610	o3810612	o3810614	o3810616	o3810620	o3810624	o3810632
	11/16"-16 UN	o3810903	o3810904	o3810905	o3810906	o3810908	o3810910	o3810912	o3810914	o3810916	o3810920	o3810924	o3810932
	13/16"-16 UN	o3811103	o3811104	o3811105	o3811106	o3811108	o3811110	o3811112	o3811114	o3811116	o3811120	o3811124	o3811132
	1"-14 UNS	o3811303	o3811304	o3811305	o3811306	o3811308	o3811310	o3811312	o3811314	o3811316	o3811320	o3811324	o3811332
	1 3/16"-12 UN	o3811403	o3811404	o3811405	o3811406	o3811408	o3811410	o3811412	o3811414	o3811416	o3811420	o3811424	o3811432
	1 7/16"-12 UN	o3811503	o3811504	o3811505	o3811506	o3811508	o3811510	o3811512	o3811514	o3811516	o3811520	o3811524	o3811532
	1 11/16"-12 UN	o3812103	o3812104	o3812105	o3812106	o3812108	o3812110	o3812112	o3812114	o3812116	o3812120	o3812124	o3812132
	2"-12 UN	o3813203	o3813204	o3813205	o3813206	o3813208	o3813210	o3813212	o3813214	o3813216	o3813220	o3813224	o3813232

- найбільш поширені типорозміри

о382 Адаптер кутовий 90° ORFS (різьба 1) х NPT (різьба 2),

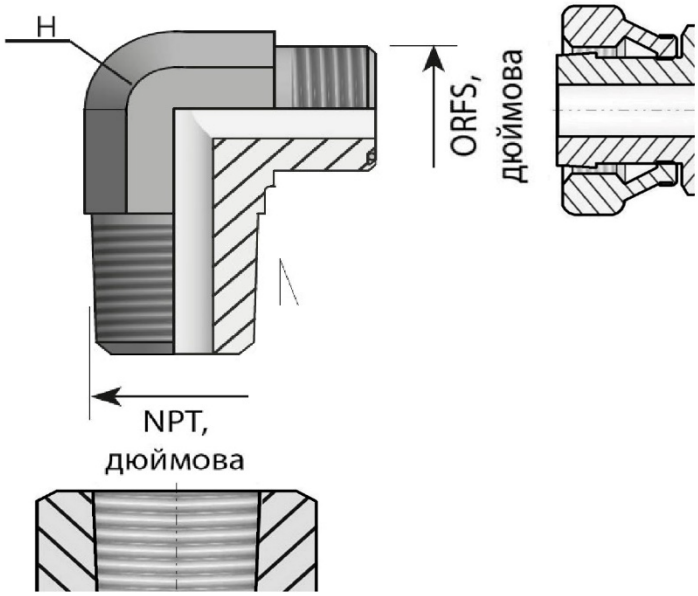

Адаптери ORFS використовуються для з'єднання труб діаметром 1/4" - 1 1/2" (6 - 38 мм) з малою та середньою товщиною стінки
і робочим тиском до 630 бар, стійкі до вібрацій та імпульскних тисків, надмірної затяжки.

		Різьба 2, зовнішня конусна								
		1/8"-27 NPT	1/4"-18 NPT	3/8"-18 NPT	1/2"-14 NPT	3/4"-14 NPT	1"-11 1/2 NPT	1 1/4"-11 1/2 NPT	1 1/2"-11 1/2 NPT	2"-11 1/2 NPT
Різьба 1, зовнішня	9/16"-18 UNF	о3820602	о3820604	о3820606	о3820608	о3820612	о3820616	о3820620	о3820624	о3820632
	11/16"-16 UN	о3820902	о3820904	о3820906	о3820908	о3820912	о3820916	о3820920	о3820924	о3820932
	13/16"-16 UN	о3821102	о3821104	о3821106	о3821108	о3821112	о3821116	о3821120	о3821124	о3821132
	1"-14 UNS	о3821302	о3821304	о3821306	о3821308	о3821312	о3821316	о3821320	о3821324	о3821332
	1 3/16"-12 UN	о3821402	о3821404	о3821406	о3821408	о3821412	о3821416	о3821420	о3821424	о3821432
	1 7/16"-12 UN	о3821502	о3821504	о3821506	о3821508	о3821512	о3821516	о3821520	о3821524	о3821532
	1 11/16"-12 UN	о3822102	о3822104	о3822106	о3822108	о3822112	о3822116	о3822120	о3822124	о3822132
	2"-12 UN	о3823202	о3823204	о3823206	о3823208	о3823212	о3823216	о3823220	о3823224	о3823232

- найбільш поширені типорозміри

o270 Адаптер трійник тип L регулюємий G BSP (різьба 1) x ORFS (різьба 2) x ORFS

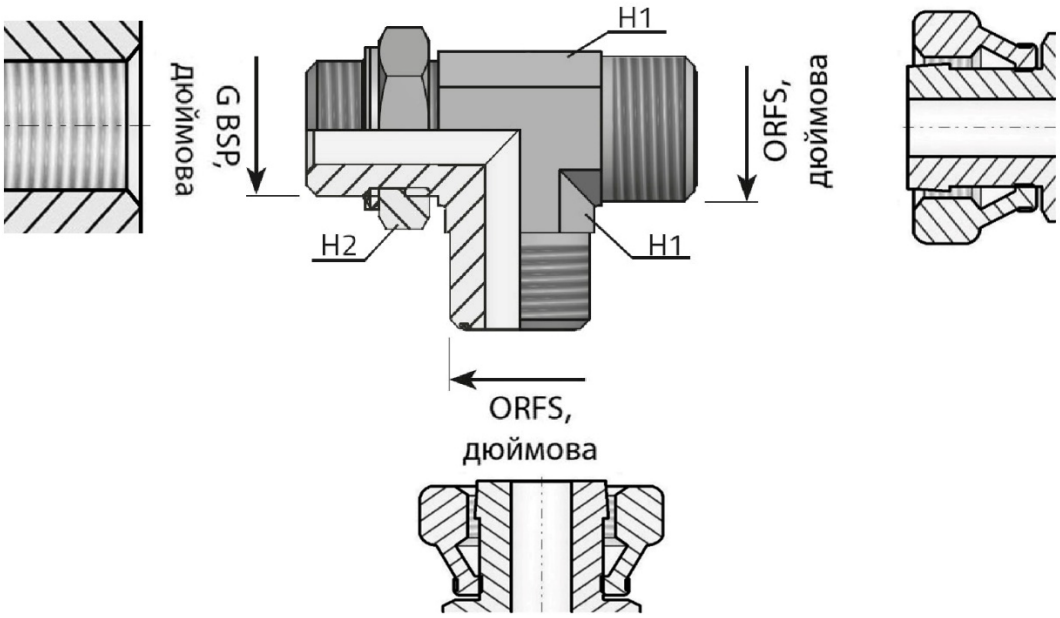

Адаптер регулюємий вкрутний (порт-труба) з ущільнювальним кільцем.
Адаптери ORFS використовуються для з'єднання труб діаметром 1/4" - 1 1/2" (6 - 38 мм) з малою та середньою товщиною стінки і робочим тиском до 630 бар, стійкі до вібрацій та імпульскних тисків, надмірної затяжки.

		Різьба 2, зовнішня							
		9/16"-18 UNF	11/16"-16 UN	13/16"-16 UN	1"-14 UNS	1 3/16"-12 UN	1 7/16"-12 UN	1 11/16"-12 UN	2"-12 UN
Різьба 1, зовнішня, з ущільнювальним кільцем, монтаж в порт	G1/8"	j2700206	j2700209	j2700211	j2700213	j2700214	j2700215	j2700221	j2700232
	G1/4"	j2700406	j2700409	j2700411	j2700413	j2700414	j2700415	j2700421	j2700432
	G3/8"	j2700606	j2700609	j2700611	j2700613	j2700614	j2700615	j2700621	j2700632
	G1/2"	j2700806	j2700809	j2700811	j2700813	j2700814	j2700815	j2700821	j2700832
	G5/8"	j2701006	j2701009	j2701011	j2701013	j2701014	j2701015	j2701021	j2701032
	G3/4"	j2701206	j2701209	j2701211	j2701213	j2701214	j2701215	j2701221	j2701232
	G1"	j2701606	j2701609	j2701611	j2701613	j2701614	j2701615	j2701621	j2701632
	G1 1/4"	j2702006	j2702009	j2702011	j2702013	j2702014	j2702015	j2702021	j2702032
	G1 1/2"	j2702406	j2702409	j2702411	j2702413	j2702414	j2702415	j2702421	j2702432
	G2"	j2703206	j2703209	j2703211	j2703213	j2703214	j2703215	j2703221	j2703232

- найбільш поширені типорозміри

o277 Адаптер трійник тип Т регулюємий ORFS (різьба 1) x ORFS x G BSP (різьба 2)

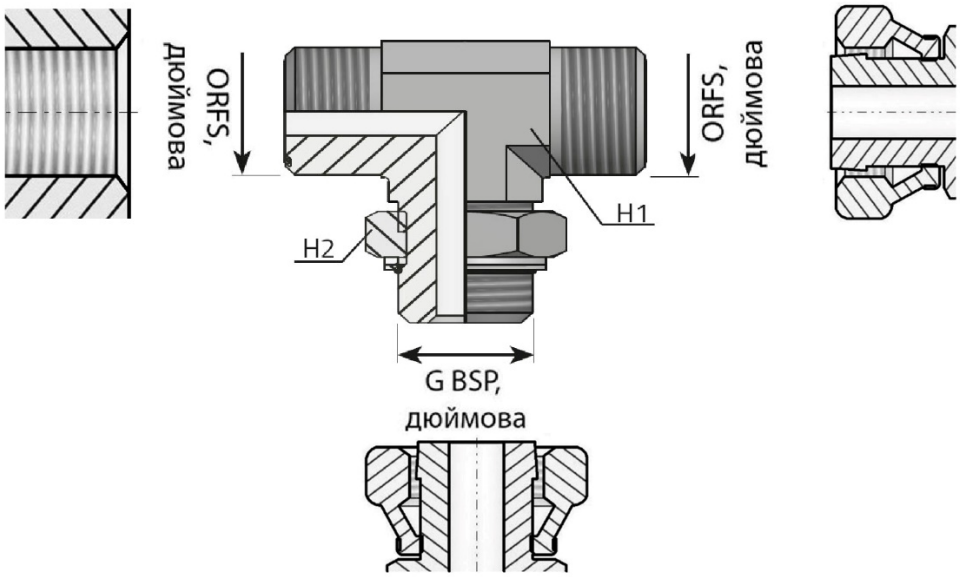

Адаптер регулюємий вкрутний (порт-труба) з ущільнювальним кільцем.
Адаптери ORFS використовуються для з'єднання труб діаметром 1/4" - 1 1/2" (6 - 38 мм) з малою та середньою товщиною стінки і робочим тиском до 630 бар, стійкі до вібрацій та імпульскних тисків, надмірної затяжки.

		Різьба 2, зовнішня, з ущільнювальним кільцем, монтаж в порт									
		G1/8"	G1/4"	G3/8"	G1/2"	G5/8"	G3/4"	G1"	G1 1/4"	G1 1/2"	G2"
Різьба 1, зовнішня	9/16"-18 UNF	j2770602	j2770604	j2770606	j2770608	j2770610	j2770612	j2770616	j2770620	j2770624	j2770632
	11/16"-16 UN	j2770902	j2770904	j2770906	j2770908	j2770910	j2770912	j2770916	j2770920	j2770924	j2770932
	13/16"-16 UN	j2771102	j2771104	j2771106	j2771108	j2771110	j2771112	j2771116	j2771120	j2771124	j2771132
	1"-14 UNS	j2771302	j2771304	j2771306	j2771308	j2771310	j2771312	j2771316	j2771320	j2771324	j2771332
	1 3/16"-12 UN	j2771402	j2771404	j2771406	j2771408	j2771410	j2771412	j2771416	j2771420	j2771424	j2771432
	1 7/16"-12 UN	j2771502	j2771504	j2771506	j2771508	j2771510	j2771512	j2771516	j2771520	j2771524	j2771532
	1 11/16"-12 UN	j2772102	j2772104	j2772106	j2772108	j2772110	j2772112	j2772116	j2772120	j2772124	j2772132
	2"-12 UN	j2773202	j2773204	j2773206	j2773208	j2773210	j2773212	j2773216	j2773220	j2773224	j2773232

- найбільш поширені типорозміри

o271 Адаптер трійник прохідний ORFS (різьба 1) x ORFS (різьба 2) x ORFS,

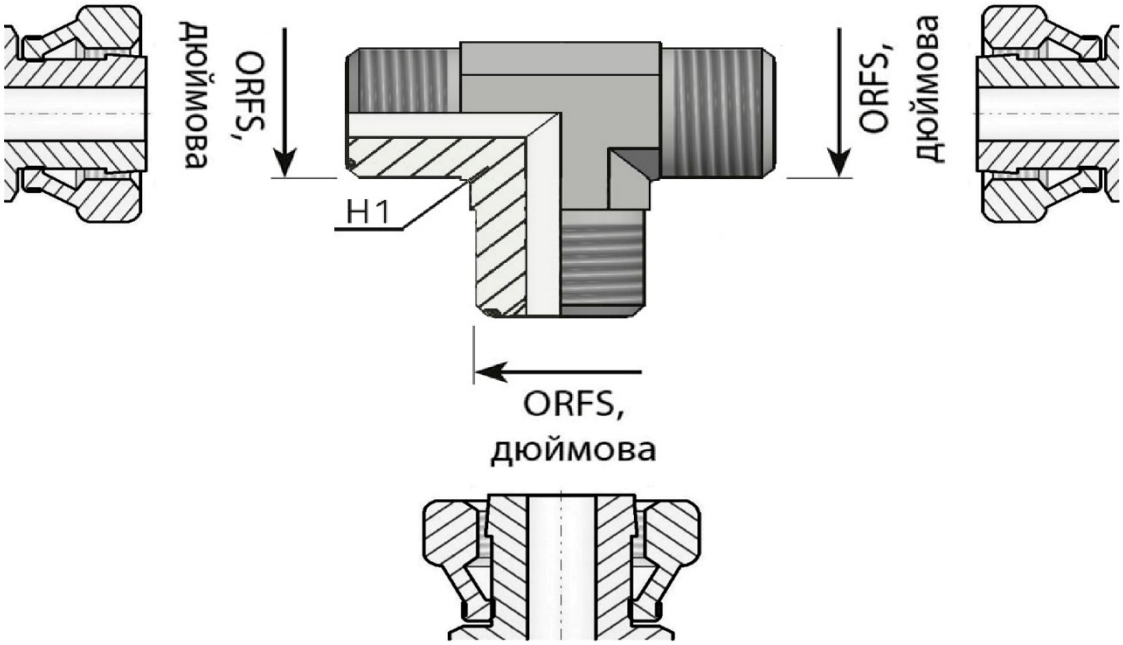

Адаптери ORFS використовуються для з'єднання труб діаметром 1/4" - 1 1/2" (6 - 38 мм) з малою та середньою товщиною стінки
і робочим тиском до 630 бар, стійкі до вібрацій та імпульскних тисків, надмірної затяжки.

		Різьба 2, зовнішня							
		9/16"-18 UNF	11/16"-16 UN	13/16"-16 UN	1"-14 UNS	1 3/16"-12 UN	1 7/16"-12 UN	1 11/16"-12 UN	2"-12 UN
Різьба 1, зовнішня	9/16"-18 UNF	o2710606	o2710609	o2710611	o2710613	o2710614	o2710615	o2710621	o2710632
	11/16"-16 UN	o2710906	o2710909	o2710911	o2710913	o2710914	o2710915	o2710921	o2710932
	13/16"-16 UN	o2711106	o2711109	o2711111	o2711113	o2711114	o2711115	o2711121	o2711132
	1"-14 UNS	o2711306	o2711309	o2711311	o2711313	o2711314	o2711315	o2711321	o2711332
	1 3/16"-12 UN	o2711406	o2711409	o2711411	o2711413	o2711414	o2711415	o2711421	o2711432
	1 7/16"-12 UN	o2711506	o2711509	o2711511	o2711513	o2711514	o2711515	o2711521	o2711532
	1 11/16"-12 UN	o2712106	o2712109	o2712111	o2712113	o2712114	o2712115	o2712121	o2712132
	2"-12 UN	o2713206	o2713209	o2713211	o2713213	o2713214	o2713215	o2713221	o2713232

- найбільш поширені типорозміри

o272 Адаптер трійник тип L зі стяжною гайкою ORFS F (різьба 1) x ORFS (різьба 2) x ORFS,

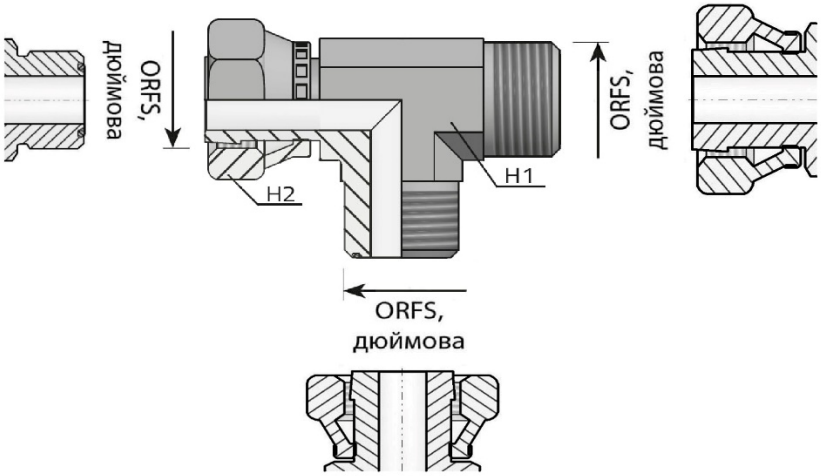

Адаптери ORFS використовуються для з'єднання труб діаметром 1/4" - 1 1/2" (6 - 38 мм) з малою та середньою товщиною стінки
і робочим тиском до 630 бар, стійкі до вібрацій та імпульскних тисків, надмірної затяжки.

		Різьба 2, зовнішня							
		9/16"-18 UNF	11/16"-16 UN	13/16"-16 UN	1"-14 UNS	1 3/16"-12 UN	1 7/16"-12 UN	1 11/16"-12 UN	2"-12 UN
Різьба 1, внутрішня	9/16"-18 UNF	o2720606	o2720609	o2720611	o2720613	o2720614	o2720615	o2720621	o2720632
	11/16"-16 UN	o2720906	o2720909	o2720911	o2720913	o2720914	o2720915	o2720921	o2720932
	13/16"-16 UN	o2721106	o2721109	o2721111	o2721113	o2721114	o2721115	o2721121	o2721132
	1"-14 UNS	o2721306	o2721309	o2721311	o2721313	o2721314	o2721315	o2721321	o2721332
	1 3/16"-12 UN	o2721406	o2721409	o2721411	o2721413	o2721414	o2721415	o2721421	o2721432
	1 7/16"-12 UN	o2721506	o2721509	o2721511	o2721513	o2721514	o2721515	o2721521	o2721532
	1 11/16"-12 UN	o2722106	o2722109	o2722111	o2722113	o2722114	o2722115	o2722121	o2722132
	2"-12 UN	o2723206	o2723209	o2723211	o2723213	o2723214	o2723215	o2723221	o2723232

- найбільш поширені типорозміри

o279 Адаптер трійник тип T зі стяжною гайкою ORFS (різьба 1) x ORFS x ORFS F (різьба 2),

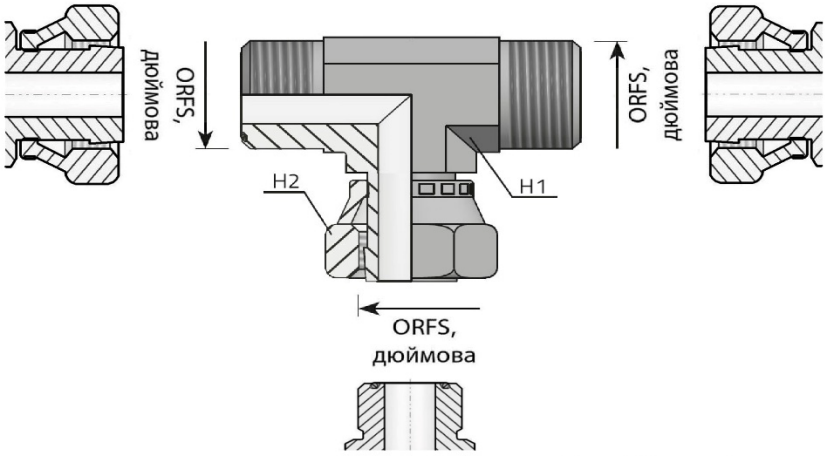

Адаптери ORFS використовуються для з'єднання труб діаметром 1/4" - 1 1/2" (6 - 38 мм) з малою та середньою товщиною стінки
і робочим тиском до 630 бар, стійкі до вібрацій та імпульскних тисків, надмірної затяжки.

		Різьба 2, внутрішня							
		9/16"-18 UNF	11/16"-16 UN	13/16"-16 UN	1"-14 UNS	1 3/16"-12 UN	1 7/16"-12 UN	1 11/16"-12 UN	2"-12 UN
Різьба 1, зовнішня	9/16"-18 UNF	o2790606	o2790609	o2790611	o2790613	o2790614	o2790615	o2790621	o2790632
	11/16"-16 UN	o2790906	o2790909	o2790911	o2790913	o2790914	o2790915	o2790921	o2790932
	13/16"-16 UN	o2791106	o2791109	o2791111	o2791113	o2791114	o2791115	o2791121	o2791132
	1"-14 UNS	o2791306	o2791309	o2791311	o2791313	o2791314	o2791315	o2791321	o2791332
	1 3/16"-12 UN	o2791406	o2791409	o2791411	o2791413	o2791414	o2791415	o2791421	o2791432
	1 7/16"-12 UN	o2791506	o2791509	o2791511	o2791513	o2791514	o2791515	o2791521	o2791532
	1 11/16"-12 UN	o2792106	o2792109	o2792111	o2792113	o2792114	o2792115	o2792121	o2792132
	2"-12 UN	o2793206	o2793209	o2793211	o2793213	o2793214	o2793215	o2793221	o2793232

- найбільш поширені типорозміри

о273 Адаптер трійник тип L регулюємий SAE ORB (різьба 1) х ORFS (різьба 2) х ORFS,

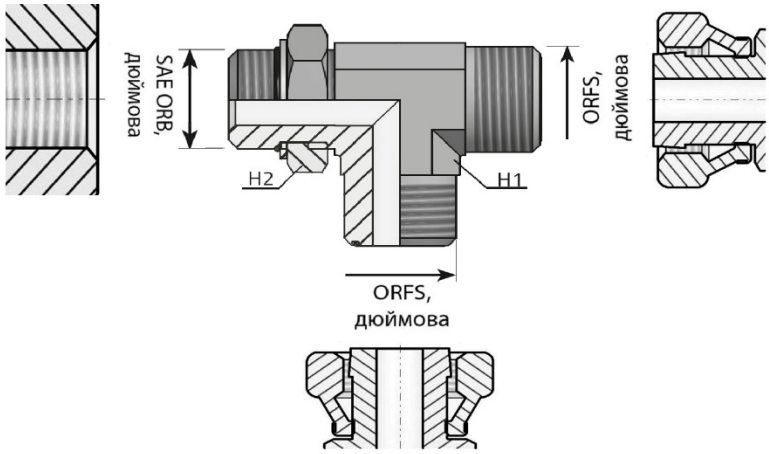

Адаптер регулюємий вкрутний (порт-труба) з ущільнювальним кільцем.
Адаптери ORFS використовуються для з'єднання труб діаметром 1/4" - 1 1/2" (6 - 38 мм) з малою та середньою товщиною стінки і робочим тиском до 630 бар, стійкі до вібрацій та імпульсних тисків, надмірної затяжки.

		Різьба 2, зовнішня							
		9/16"-18 UNF	11/16"-16 UN	13/16"-16 UN	1"-14 UNS	1 3/16"-12 UN	1 7/16"-12 UN	1 11/16"-12 UN	2"-12 UN
Різьба 1, зовнішня, з ущільнювальним кільцем, монтаж в порт	3/8"-24 UNF	о2730306	о2730309	о2730311	о2730313	о2730314	о2730315	о2730321	о2730332
	7/16"-20 UNF	о2730406	о2730409	о2730411	о2730413	о2730414	о2730415	о2730421	о2730432
	1/2"-20 UNF	о2730506	о2730509	о2730511	о2730513	о2730514	о2730515	о2730521	о2730532
	9/16"-18 UNF	о2730606	о2730609	о2730611	о2730613	о2730614	о2730615	о2730621	о2730632
	3/4"-16 UNF	о2730806	о2730809	о2730811	о2730813	о2730814	о2730815	о2730821	о2730832
	7/8"-14 UNF	о2731006	о2731009	о2731011	о2731013	о2731014	о2731015	о2731021	о2731032
	1 1/16"-12 UN	о2731206	о2731209	о2731211	о2731213	о2731214	о2731215	о2731221	о2731232
	1 3/16"-12 UN	о2731406	о2731409	о2731411	о2731413	о2731414	о2731415	о2731421	о2731432
	1 5/16"-12 UN	о2731606	о2731609	о2731611	о2731613	о2731614	о2731615	о2731621	о2731632
	1 5/8"-12 UN	о2732006	о2732009	о2732011	о2732013	о2732014	о2732015	о2732021	о2732032
	1 7/8"-12 UN	о2732406	о2732409	о2732411	о2732413	о2732414	о2732415	о2732421	о2732432
	2 1/2"-12 UN	о2733206	о2733209	о2733211	о2733213	о2733214	о2733215	о2733221	о2733232

- найбільш поширені типорозміри

о278 Адаптер трійник тип T регулюємий ORFS (різьба 1) х ORFS х SAE ORB (різьба 2),

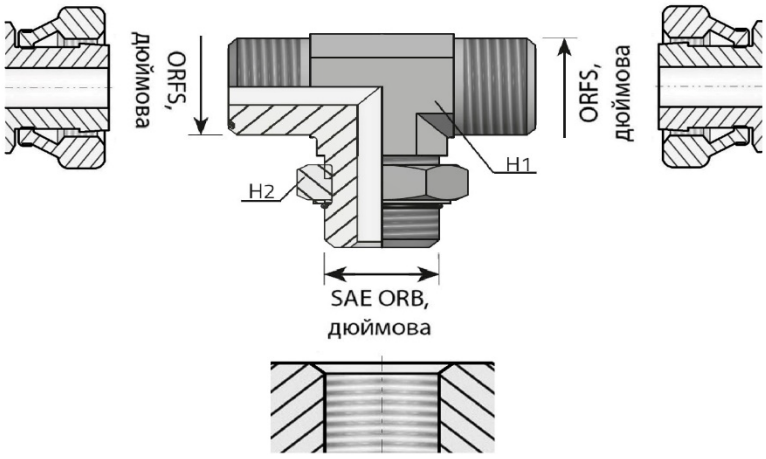

Адаптер регулюємий вкрутний (порт-труба) з ущільнювальним кільцем.
Адаптери ORFS використовуються для з'єднання труб діаметром 1/4" - 1 1/2" (6 - 38 мм) з малою та середньою товщиною стінки і робочим тиском до 630 бар, стійкі до вібрацій та імпульсних тисків, надмірної затяжки.

		Різьба 2, зовнішня, з ущільнювальним кільцем, монтаж в порт											
		3/8"-24 UNF	7/16"-20 UNF	1/2"-20 UNF	9/16"-18 UNF	3/4"-16 UNF	7/8"-14 UNF	1 1/16"-12 UN	1 3/16"-12 UN	1 5/16"-12 UN	1 5/8"-12 UN	1 7/8"-12 UN	2 1/2"-12 UN
Різьба 1, зовнішня	9/16"-18 UNF	о2780603	о2780604	о2780605	о2780606	о2780608	о2780610	о2780612	о2780614	о2780616	о2780620	о2780624	о2780632
	11/16"-16 UN	о2780903	о2780904	о2780905	о2780906	о2780908	о2780910	о2780912	о2780914	о2780916	о2780920	о2780924	о2780932
	13/16"-16 UN	о2781103	о2781104	о2781105	о2781106	о2781108	о2781110	о2781112	о2781114	о2781116	о2781120	о2781124	о2781132
	1"-14 UNS	о2781303	о2781304	о2781305	о2781306	о2781308	о2781310	о2781312	о2781314	о2781316	о2781320	о2781324	о2781332
	1 3/16"-12 UN	о2781403	о2781404	о2781405	о2781406	о2781408	о2781410	о2781412	о2781414	о2781416	о2781420	о2781424	о2781432
	1 7/16"-12 UN	о2781503	о2781504	о2781505	о2781506	о2781508	о2781510	о2781512	о2781514	о2781516	о2781520	о2781524	о2781532
	1 11/16"-12 UN	о2782103	о2782104	о2782105	о2782106	о2782108	о2782110	о2782112	о2782114	о2782116	о2782120	о2782124	о2782132
	2"-12 UN	о2783203	о2783204	о2783205	о2783206	о2783208	о2783210	о2783212	о2783214	о2783216	о2783220	о2783224	о2783232

- найбільш поширені типорозміри

o274 Адаптер трійник тип Т перебірний ORFS (різьба 1) x ORFS (різьба 2) x ORFS,

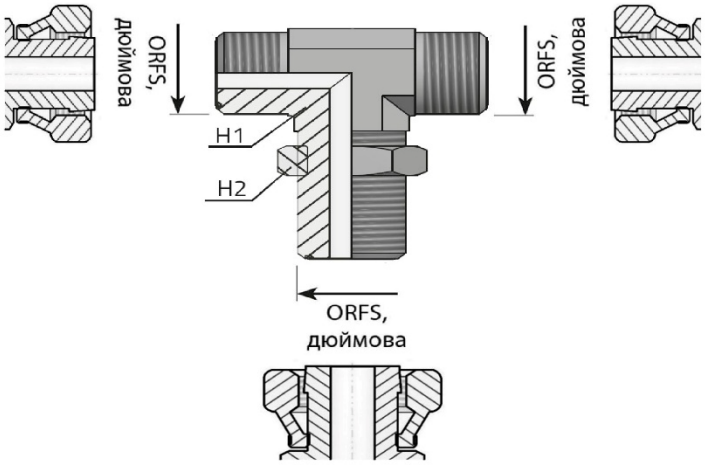

Адаптери ORFS використовуються для з'єднання труб діаметром 1/4" - 1 1/2" (6 - 38 мм) з малою та середньою товщиною стінки
і робочим тиском до 630 бар, стійкі до вібрацій та імпульскних тисків, надмірної затяжки.

		Різьба 2, зовнішня							
		9/16"-18 UNF	11/16"-16 UN	13/16"-16 UN	1"-14 UNS	1 3/16"-12 UN	1 7/16"-12 UN	1 11/16"-12 UN	2"-12 UN
Різьба 1, зовнішня	9/16"-18 UNF	o2740606	o2740609	o2740611	o2740613	o2740614	o2740615	o2740621	o2740632
	11/16"-16 UN	o2740906	o2740909	o2740911	o2740913	o2740914	o2740915	o2740921	o2740932
	13/16"-16 UN	o2741106	o2741109	o2741111	o2741113	o2741114	o2741115	o2741121	o2741132
	1"-14 UNS	o2741306	o2741309	o2741311	o2741313	o2741314	o2741315	o2741321	o2741332
	1 3/16"-12 UN	o2741406	o2741409	o2741411	o2741413	o2741414	o2741415	o2741421	o2741432
	1 7/16"-12 UN	o2741506	o2741509	o2741511	o2741513	o2741514	o2741515	o2741521	o2741532
	1 11/16"-12 UN	o2742106	o2742109	o2742111	o2742113	o2742114	o2742115	o2742121	o2742132
	2"-12 UN	o2743206	o2743209	o2743211	o2743213	o2743214	o2743215	o2743221	o2743232

- найбільш поширені типорозміри

o275 Адаптер трійник тип L перебірний ORFS (різьба 1) x ORFS (різьба 2) x ORFS,

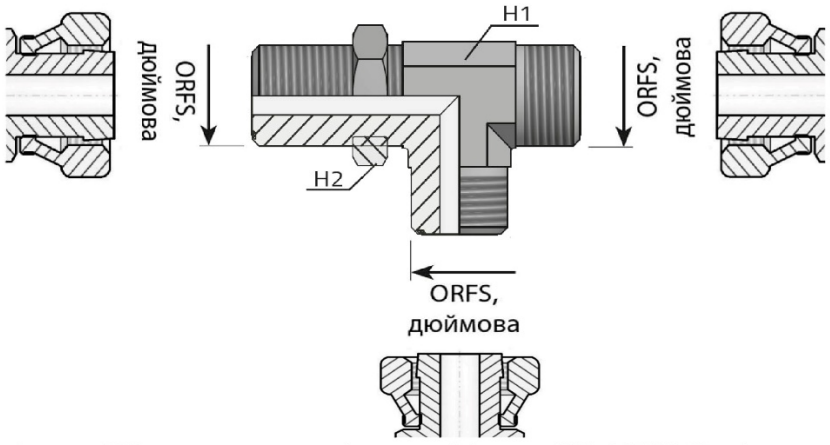

Адаптери ORFS використовуються для з'єднання труб діаметром 1/4" - 1 1/2" (6 - 38 мм) з малою та середньою товщиною стінки
і робочим тиском до 630 бар, стійкі до вібрацій та імпульскних тисків, надмірної затяжки.

		Різьба 2, зовнішня							
		9/16"-18 UNF	11/16"-16 UN	13/16"-16 UN	1"-14 UNS	1 3/16"-12 UN	1 7/16"-12 UN	1 11/16"-12 UN	2"-12 UN
Різьба 1, зовнішня	9/16"-18 UNF	o2750606	o2750609	o2750611	o2750613	o2750614	o2750615	o2750621	o2750632
	11/16"-16 UN	o2750906	o2750909	o2750911	o2750913	o2750914	o2750915	o2750921	o2750932
	13/16"-16 UN	o2751106	o2751109	o2751111	o2751113	o2751114	o2751115	o2751121	o2751132
	1"-14 UNS	o2751306	o2751309	o2751311	o2751313	o2751314	o2751315	o2751321	o2751332
	1 3/16"-12 UN	o2751406	o2751409	o2751411	o2751413	o2751414	o2751415	o2751421	o2751432
	1 7/16"-12 UN	o2751506	o2751509	o2751511	o2751513	o2751514	o2751515	o2751521	o2751532
	1 11/16"-12 UN	o2752106	o2752109	o2752111	o2752113	o2752114	o2752115	o2752121	o2752132
	2"-12 UN	o2753206	o2753209	o2753211	o2753213	o2753214	o2753215	o2753221	o2753232

- найбільш поширені типорозміри

o276 Адаптер трійник тип T ORFS (різьба 1) x ORFS x NPT (різьба 2),

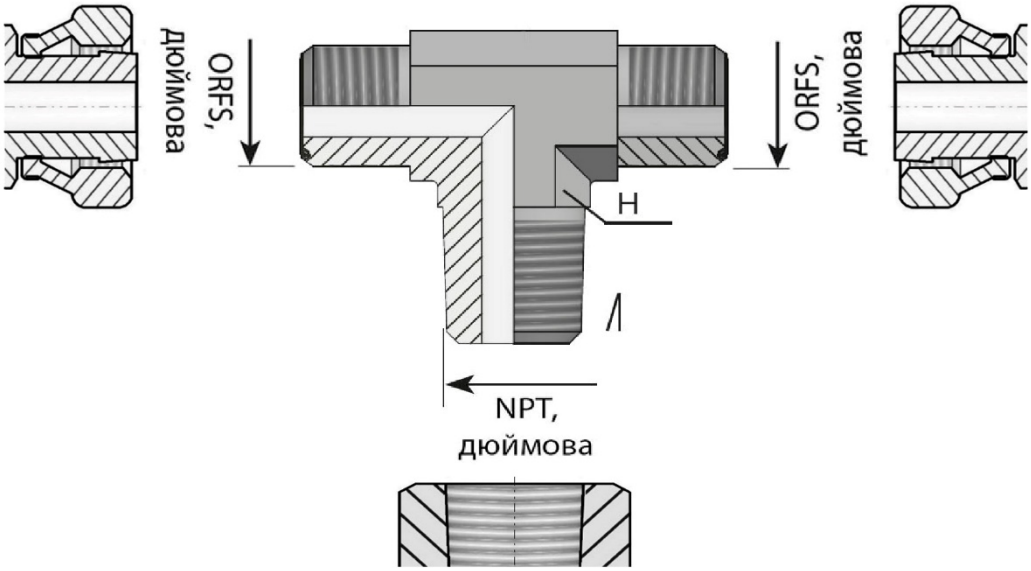

Адаптери ORFS використовуються для з'єднання труб діаметром 1/4" - 1 1/2" (6 - 38 мм) з малою та середньою товщиною стінки
і робочим тиском до 630 бар, стійкі до вібрацій та імпульскних тисків, надмірної затяжки.

		Різьба 2, зовнішня конусна								
		1/8"-27 NPT	1/4"-18 NPT	3/8"-18 NPT	1/2"-14 NPT	3/4"-14 NPT	1"-11 1/2 NPT	1 1/4"-11 1/2 NPT	1 1/2"-11 1/2 NPT	2"-11 1/2 NPT
Різьба 1, зовнішня	9/16"-18 UNF	o2760602	o2760604	o2760606	o2760608	o2760612	o2760616	o2760620	o2760624	o2760632
	11/16"-16 UN	o2760902	o2760904	o2760906	o2760908	o2760912	o2760916	o2760920	o2760924	o2760932
	13/16"-16 UN	o2761102	o2761104	o2761106	o2761108	o2761112	o2761116	o2761120	o2761124	o2761132
	1"-14 UNS	o2761302	o2761304	o2761306	o2761308	o2761312	o2761316	o2761320	o2761324	o2761332
	1 3/16"-12 UN	o2761402	o2761404	o2761406	o2761408	o2761412	o2761416	o2761420	o2761424	o2761432
	1 7/16"-12 UN	o2761502	o2761504	o2761506	o2761508	o2761512	o2761516	o2761520	o2761524	o2761532
	1 11/16"-12 UN	o2762102	o2762104	o2762106	o2762108	o2762112	o2762116	o2762120	o2762124	o2762132
	2"-12 UN	o2763202	o2763204	o2763206	o2763208	o2763212	o2763216	o2763220	o2763224	o2763232

- найбільш поширені типорозміри

Пробки

o050 Пробка вкрутна з внутрішнім шестигранником SAE ORB (різьба 1)

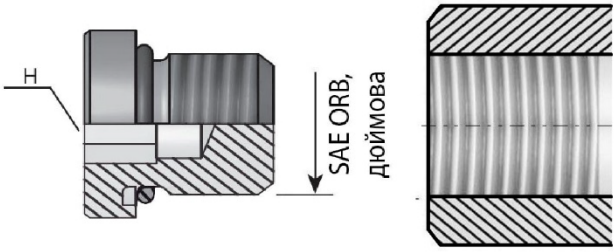

Пробка вкрутна (портова) з ущільнювальним кільцем.

	Різьба 1, зовнішня, з ущільнювальним кільцем, монтаж в порт											
	3/8"-24 UNF	7/16"-20 UNF	1/2"-20 UNF	9/16"-18 UNF	3/4"-16 UNF	7/8"-14 UNF	1 1/16"-12 UN	1 3/16"-12 UN	1 5/16"-12 UN	1 5/8"-12 UN	1 7/8"-12 UN	2 1/2"-12 UN
	o0500003	o0500004	o0500005	o0500006	o0500008	o0500010	o0500012	o0500014	o0500016	o0500020	o0500024	o0500032

- найбільш поширені типорозміри

o051 Пробка вкрутна під ключ ORFS (різьба 1)

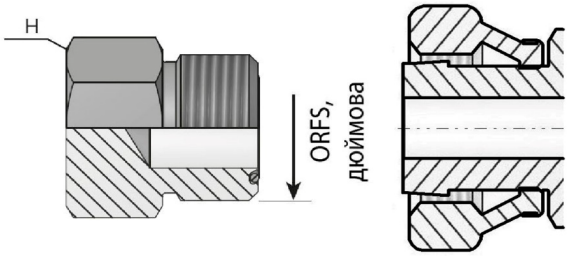

Адаптери ORFS використовуються для з'єднання труб діаметром 1/4" - 1 1/2" (6 - 38 мм) з малою та середньою товщиною стінки
і робочим тиском до 630 бар, стійкі до вібрацій та імпульскних тисків, надмірної затяжки.

	Різьба 1, зовнішня							
	9/16"-18 UNF	11/16"-16 UN	13/16"-16 UN	1"-14 UNS	1 3/16"-12 UN	1 7/16"-12 UN	1 11/16"-12 UN	2"-12 UN
	o0510006	o0510009	o0510011	o0510013	o0510014	o0510015	o0510021	o0510032

- найбільш поширені типорозміри

o052 Заглушка-гайка ORFS (різьба 1)

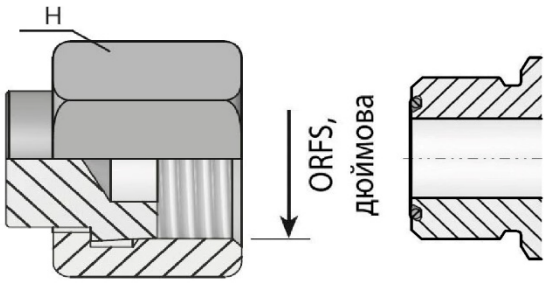

Адаптери ORFS використовуються для з'єднання труб діаметром 1/4" - 1 1/2" (6 - 38 мм) з малою та середньою товщиною стінки
і робочим тиском до 630 бар, стійкі до вібрацій та імпульскних тисків, надмірної затяжки.

	Різьба 1, зовнішня							
	9/16"-18 UNF	11/16"-16 UN	13/16"-16 UN	1"-14 UNS	1 3/16"-12 UN	1 7/16"-12 UN	1 11/16"-12 UN	2"-12 UN
	o0520006	o0520009	o0520011	o0520013	o0520014	o0520015	o0520021	o0520032

- найбільш поширені типорозміри

Адаптери з конічною різьбою NPT/ NPTF

Прямі

n570 Адаптер прохідний NPT (різьба 1) x NPT (різьба 2),

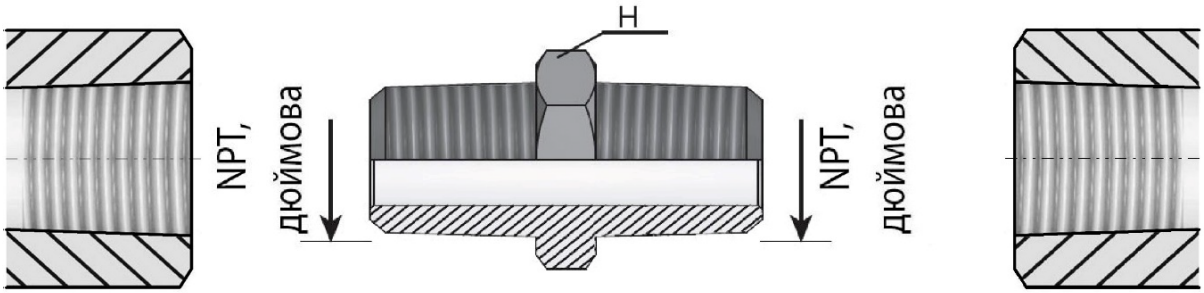

Адаптери NPT з конічною різьбою використовуються для з'єднання труб діаметром від 6 до 50 мм з робочим тиском до 400 бар, забезпечують гарну герметичність з'єднання.

		Різьба 2, зовнішня конусна								
		1/8"-27 NPT	1/4"-18 NPT	3/8"-18 NPT	1/2"-14 NPT	3/4"-14 NPT	1"-11 1/2 NPT	1 1/4"-11 1/2 NPT	1 1/2"-11 1/2 NPT	2"-11 1/2 NPT
Різьба 1, зовнішня конусна	1/8"-27 NPT	n5700202	n5700204	n5700206	n5700208	n5700212	n5700216	n5700220	n5700224	n5700232
	1/4"-18 NPT	n5700402	n5700404	n5700406	n5700408	n5700412	n5700416	n5700420	n5700424	n5700432
	3/8"-18 NPT	n5700602	n5700604	n5700606	n5700608	n5700612	n5700616	n5700620	n5700624	n5700632
	1/2"-14 NPT	n5700802	n5700804	n5700806	n5700808	n5700812	n5700816	n5700820	n5700824	n5700832
	3/4"-14 NPT	n5701002	n5701004	n5701006	n5701008	n5701012	n5701016	n5701020	n5701024	n5701032
	1"-11 1/2 NPT	n5701202	n5701204	n5701206	n5701208	n5701212	n5701216	n5701220	n5701224	n5701232
	1 1/4"-11 1/2 NPT	n5701602	n5701604	n5701606	n5701608	n5701612	n5701616	n5701620	n5701624	n5701632
	1 1/2"-11 1/2 NPT	n5702002	n5702004	n5702006	n5702008	n5702012	n5702016	n5702020	n5702024	n5702032
	2"-11 1/2 NPT	n5702402	n5702404	n5702406	n5702408	n5702412	n5702416	n5702420	n5702424	n5702432

- найбільш поширені типорозміри

n571 Адаптер прохідний NPT F (різьба 1) x NPT F (різьба 2),

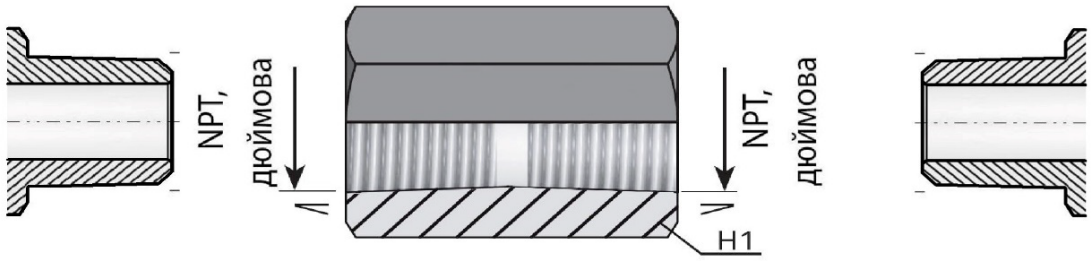

Адаптери NPT з конічною різьбою використовуються для з'єднання труб діаметром від 6 до 50 мм з робочим тиском до 400 бар, забезпечують гарну герметичність з'єднання.

		Різьба 2, внутрішня конусна								
		1/8"-27 NPT	1/4"-18 NPT	3/8"-18 NPT	1/2"-14 NPT	3/4"-14 NPT	1"-11 1/2 NPT	1 1/4"-11 1/2 NPT	1 1/2"-11 1/2 NPT	2"-11 1/2 NPT
Різьба 1, внутрішня конусна	1/8"-27 NPT	n5710202	n5710204	n5710206	n5710208	n5710212	n5710216	n5710220	n5710224	n5710232
	1/4"-18 NPT	n5710402	n5710404	n5710406	n5710408	n5710412	n5710416	n5710420	n5710424	n5710432
	3/8"-18 NPT	n5710602	n5710604	n5710606	n5710608	n5710612	n5710616	n5710620	n5710624	n5710632
	1/2"-14 NPT	n5710802	n5710804	n5710806	n5710808	n5710812	n5710816	n5710820	n5710824	n5710832
	3/4"-14 NPT	n5711002	n5711004	n5711006	n5711008	n5711012	n5711016	n5711020	n5711024	n5711032
	1"-11 1/2 NPT	n5711202	n5711204	n5711206	n5711208	n5711212	n5711216	n5711220	n5711224	n5711232
	1 1/4"-11 1/2 NPT	n5711602	n5711604	n5711606	n5711608	n5711612	n5711616	n5711620	n5711624	n5711632
	1 1/2"-11 1/2 NPT	n5712002	n5712004	n5712006	n5712008	n5712012	n5712016	n5712020	n5712024	n5712032
	2"-11 1/2 NPT	n5712402	n5712404	n5712406	n5712408	n5712412	n5712416	n5712420	n5712424	n5712432

- найбільш поширені типорозміри

Пробки

n030 Пробка вкрутна під ключ NPT (різьба 1)

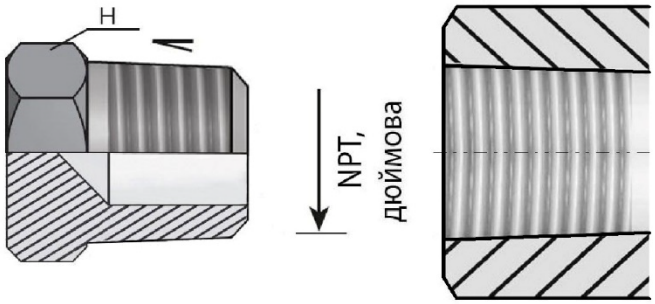

Адаптери NPT з конічною різьбою використовуються для з'єднання труб діаметром від 6 до 50 мм з робочим тиском до 400 бар, забезпечують гарну герметичність з'єднання.

	Різьба 1, зовнішня конусна								
	1/8"-27 NPT	1/4"-18 NPT	3/8"-18 NPT	1/2"-14 NPT	3/4"-14 NPT	1"-11 1/2 NPT	1 1/4"-11 1/2 NPT	1 1/2"-11 1/2 NPT	2"-11 1/2 NPT
	n0300002	n0300004	n0300006	n0300008	n0300012	n0300016	n0300020	n0300024	n0300032

- найбільш поширені типорозміри