Для получения наиболее точных результатов, при печати измените настройку масштабирования страницы на «Нет».

РАЗМЕРЫ ТРУБНЫХ РЕЗЬБ (BSPP, BSPT, NPT)

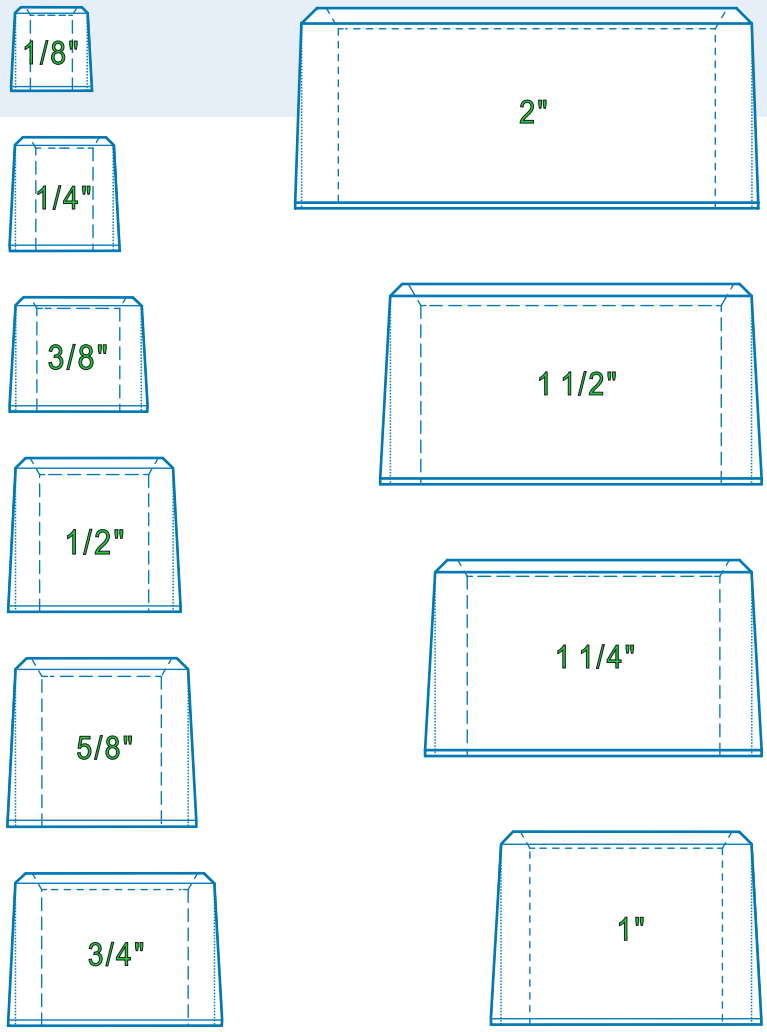

Примечание: трубные резьбы BSP и NPT(F) не являются взаимозаменяемыми. В случае конической резьбы Вам также придется определить питч и/или угол профиля резьбы, чтобы отличить резьбу BSPT от NPT(F).

РАЗМЕРЫ РЕЗЬБ JIC, КОНУС 74˚

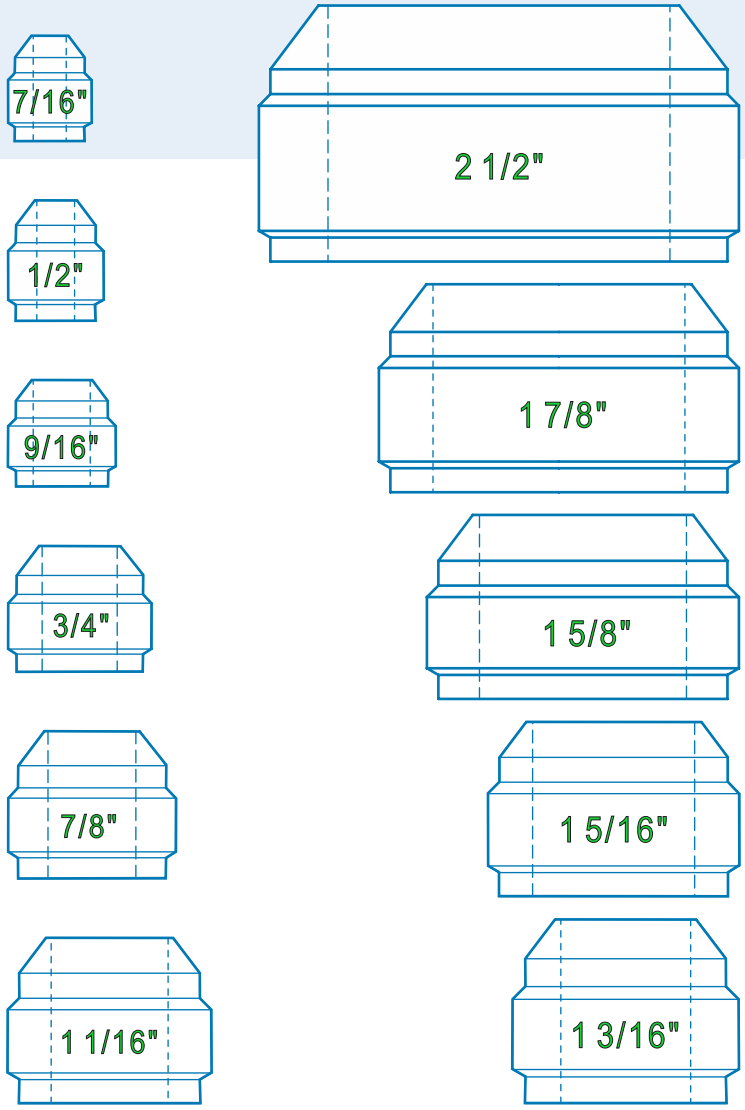

ВИЗУАЛЬНОЕ РУКОВОДСТВО ПО РЕЗЬБАМ

svidis.com.ua

phone: +38(050)-487-52-15

e-mail: sales@svidis.com.ua

РАЗМЕРЫ РЕЗЬБ ORFS

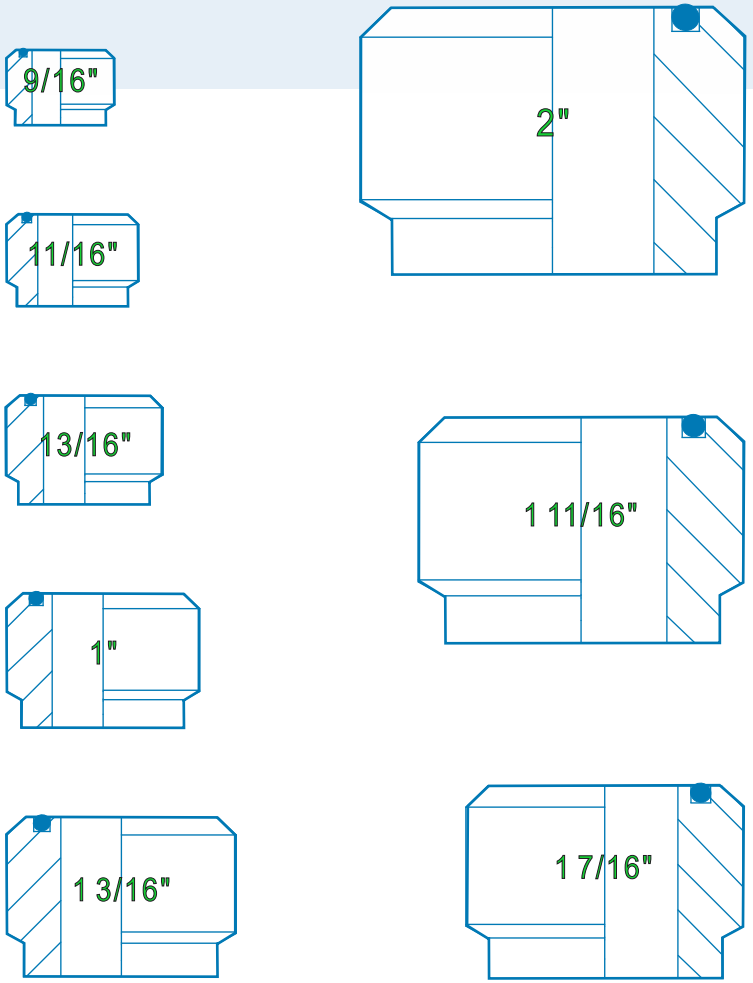

РАЗМЕРЫ РЕЗЬБ SAE ORB

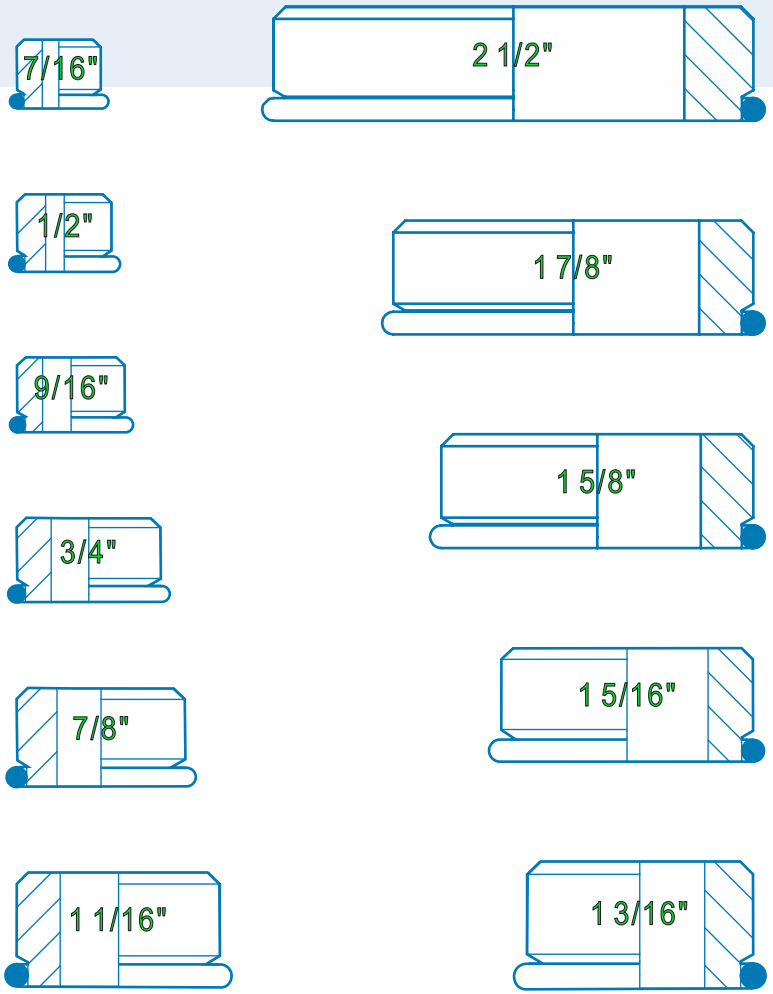

ВИЗУАЛЬНОЕ РУКОВОДСТВО ПО РЕЗЬБАМ

svidis.com.ua

phone: +38(050)-487-52-15

e-mail: sales@svidis.com.ua