Для отримання найточніших результатів, при друку змініть налаштування масштабування сторінки на «Ні».

РОЗМІРИ ТРУБНИХ РІЗЬБ (BSPP, BSPT, NPT)

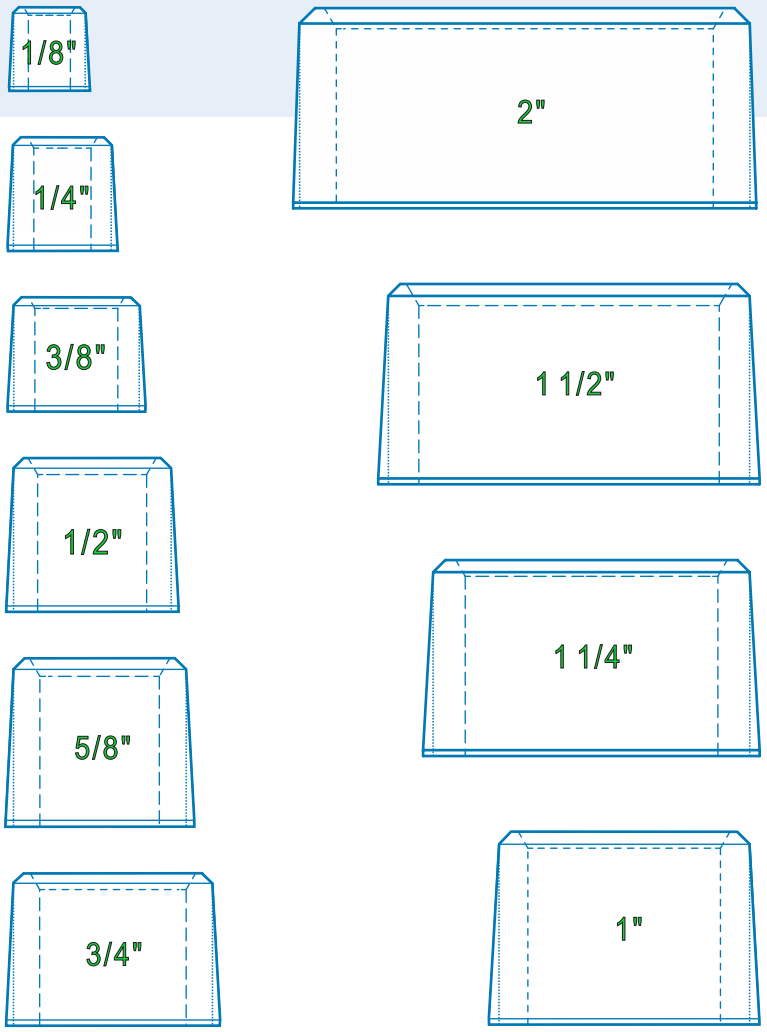

Примітка: трубні різьби BSP и NPT(F) не є взаємозамінними. У випадку конічної різьби Вам також доведеться визначити пітч та/або кут профіля різьби, щоб відрізнити різьбу BSPT від NPT(F).

РОЗМІРИ РІЗЬБ JIC, КОНУС 74˚

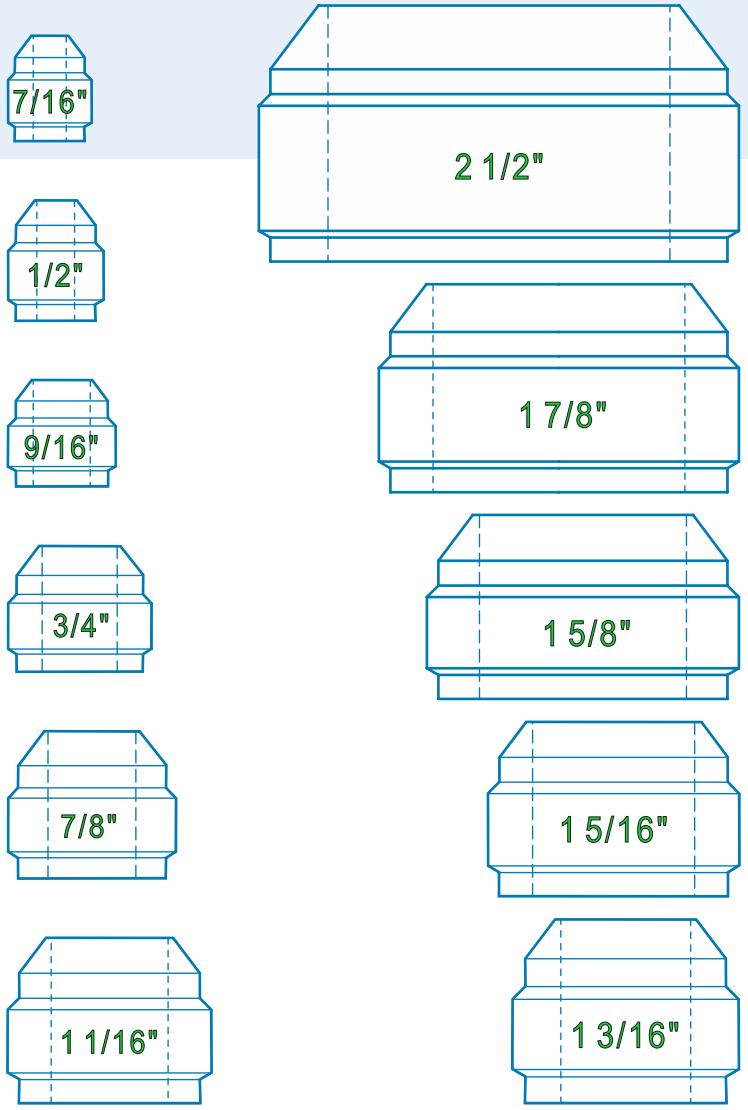

svidis.com.ua
phone: +38(050)-487-52-15
e-mail: sales@svidis.com.ua

РОЗМІРИ РІЗЬБ ORFS

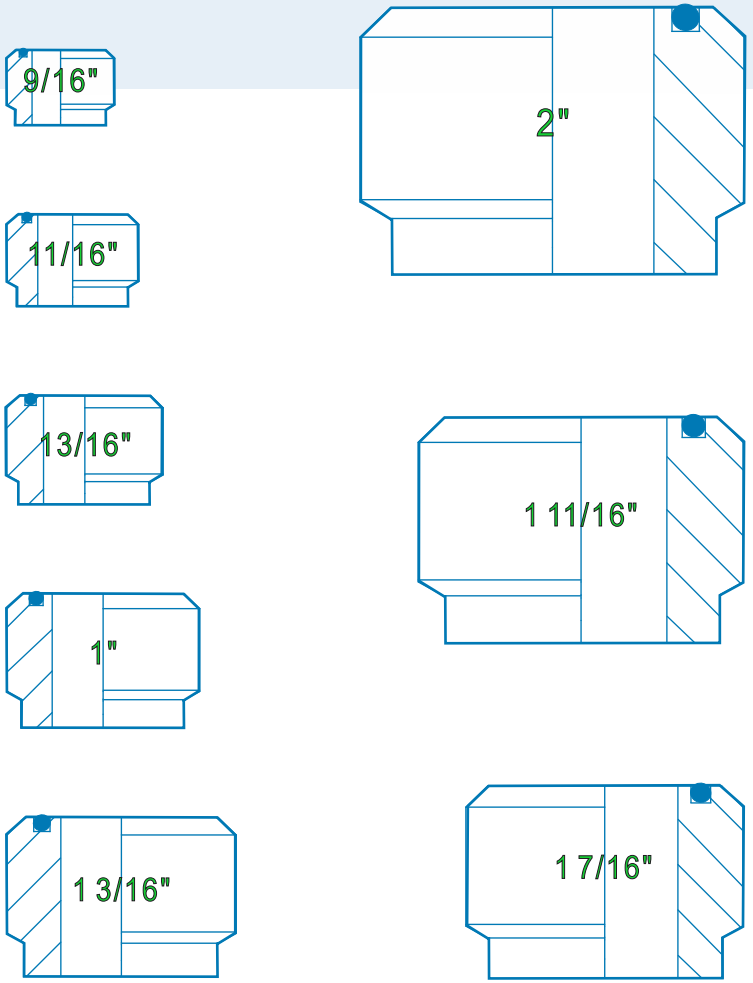

РОЗМІРИ РІЗЬБ SAE ORB

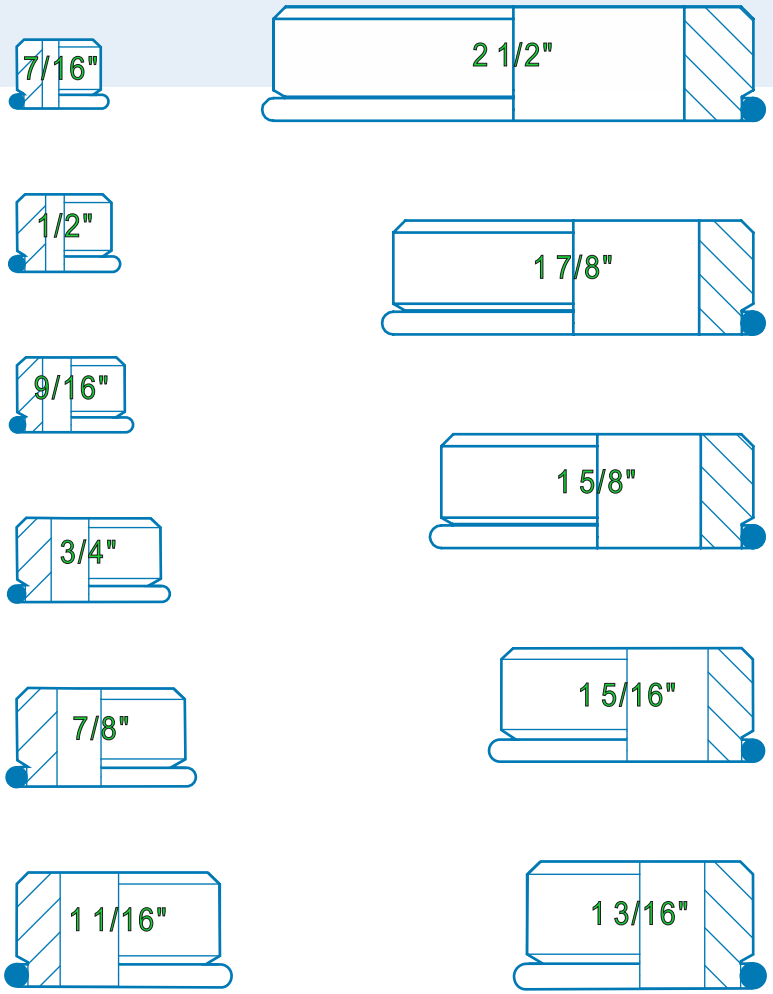

ВІЗУАЛЬНЕ КЕРІВНИЦТВО ПО РІЗЬБАМ

svidis.com.ua
phone: +38(050)-487-52-15
e-mail: sales@svidis.com.ua